Peser Emballer Etiqueter

Misez sur les performances

Optimisez votre étiquetage

Gagnez en personnalisation
La 880 vous permet d'optimiser la présentation de vos produits grâce à la personnalisation de vos stickers. Elle est fournie avec une bibliothèque de logo très complète, vous pouvez également personnaliser vos logo et les intégrer dans l'emballeuse 880 de manière très simple.

Gagnez en productivité
Cadencée jusqu'à 35 barquettes par minute, la dépose des stickers n'est plus une contrainte et vous permet d'obtenir un gain significatif de temps et de productivité dans votre laboratoire boucherie et ce, dans le respect de vos exigences de présentation de vos produits selon votre implantation linéaire.

Gagnez en simplicité
L'emballeuse 880 gère la sélection de vos stickers grâce à une interface intuitive et conviviale, directement accessible depuis le clavier de l'opérateur.

Gagnez en information
L'emballeuse 880 vous permet de communiquer avec votre client en lui présentant des logo qui mettent en valeur vos produits (race et origine). La 880 affiche également vos promotions en toute sécurité par une gestion automatisée de l'impression des prix au kilo, information issue directement du PLU en cours d'utilisation.

880 Pesage emballage étiquetage
automatiques avec imprimante POP

Votre solution se trouve dans la gamme 880 METTLER TOLEDO. L'imprimante supplémentaire « Pop » imprime des logo sur des rouleaux de stickers vierges de différentes couleurs, vous permettant ainsi de pouvoir personnaliser vos logos et de communiquer de manière optimum avec votre client. La dépose automatique des stickers accroît votre gain de temps et votre productivité. Le tout se faisant à partir d'une interface simple et conviviale. Vous avez l'assurance d'une présentation parfaite de vos linéaires, génératrice de ventes supplémentaires et d'optimisation de vos coûts liés aux consommables.

METTLER TOLEDO

- **Reconnaissance automatique des barquettes**
- **Centrage automatique des barquettes**
- **Interface utilisateur intuitive : écran tactile et clavier mécanique**
- **Hygiène parfaite. Nettoyage facile**
- **Changement simplifié du film et des étiquettes**
- **Encombrement au sol : 1,75 m²**

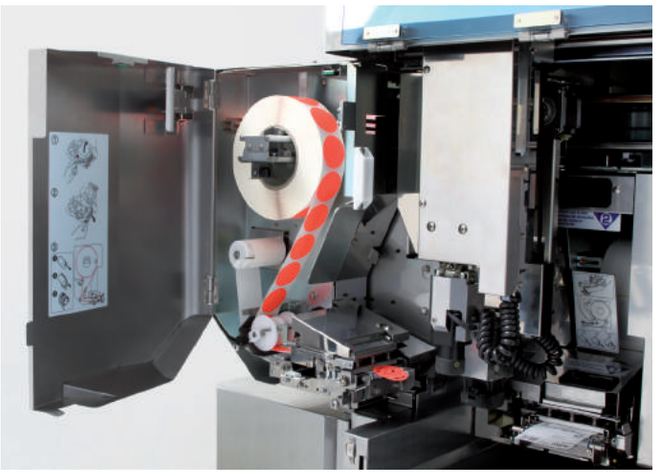

Le choix idéal pour optimiser vos laboratoires
Robuste, intuitive, rapide, et vous assurant un emballage de haute qualité, la solution emballage pesage étiquetage 880 METTLER TOLEDO est l'outil idéal des laboratoires à forte production.

Caractéristiques techniques
880 Emballeuse automatique

Cadence
Jusqu'à 35 barquettes par minute

Barquettes en mm [1) 2)]
Largeur min : 95, max : 380
Profondeur : min : 80, max : 260
Hauteur min : 10, max : 130 (paquet), 70 (barquette)

Largeur de film
De 250 à 530 mm

Sélection du film
Automatique en fonction de la barquette

Encombrement
Approximativement 1,75 m²

Configuration
Sortie frontale

Poids
390 kg

Température de fonctionnement
5 °C–35 °C

Etiquette POP[2)]
Largeur min : 25 à 65 mm
Longueur min : 25 à 64 mm
Diamètre interne : 38 à 76 mm
Diamètre maximum externe :
De 200 à 230 mm

Format fichier logos
Format BMP monochrome

Alimentation électrique
230 volts, monophasé,
50 Hz, 3 kVA, 15 A

Système d'exploitation
Embedded Linux OS
Mémoire Compact Flash

Ecran/clavier
Ecran couleur tactile 800×600, 12,1"
+ clavier mécanique

PLU directs
Configurable

Portée échelon
Portée : 6 kg–15 kg
Echelon : 2 g–5 g

Dimensions en mm

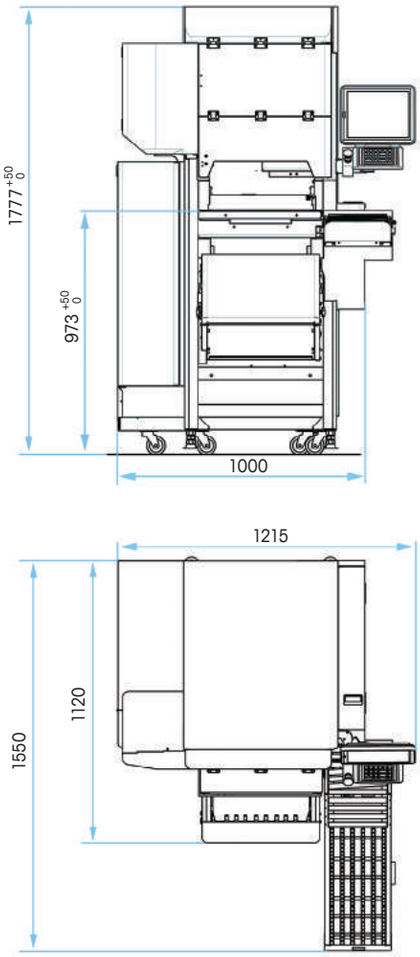

[1)] Maxima non compatibles
[2)] Minima non compatibles

Mettler-Toledo SAS
18, 20 avenue de la Pépinière
78222 Viroflay cedex
Tél : 01 30 97 17 17
e-mail : marcom.fr@mt.com

www.mt.com/retail
Pour plus d'information

Sous réserve de modifications des caractéristiques techniques et fonctionnalités
©10/2017 Mettler-Toledo SAS. All rights reserved
RETFR022017
Global MarCom 2364 MB