Manuale di riferimento

Microbilance analitiche e comparatori

XPR

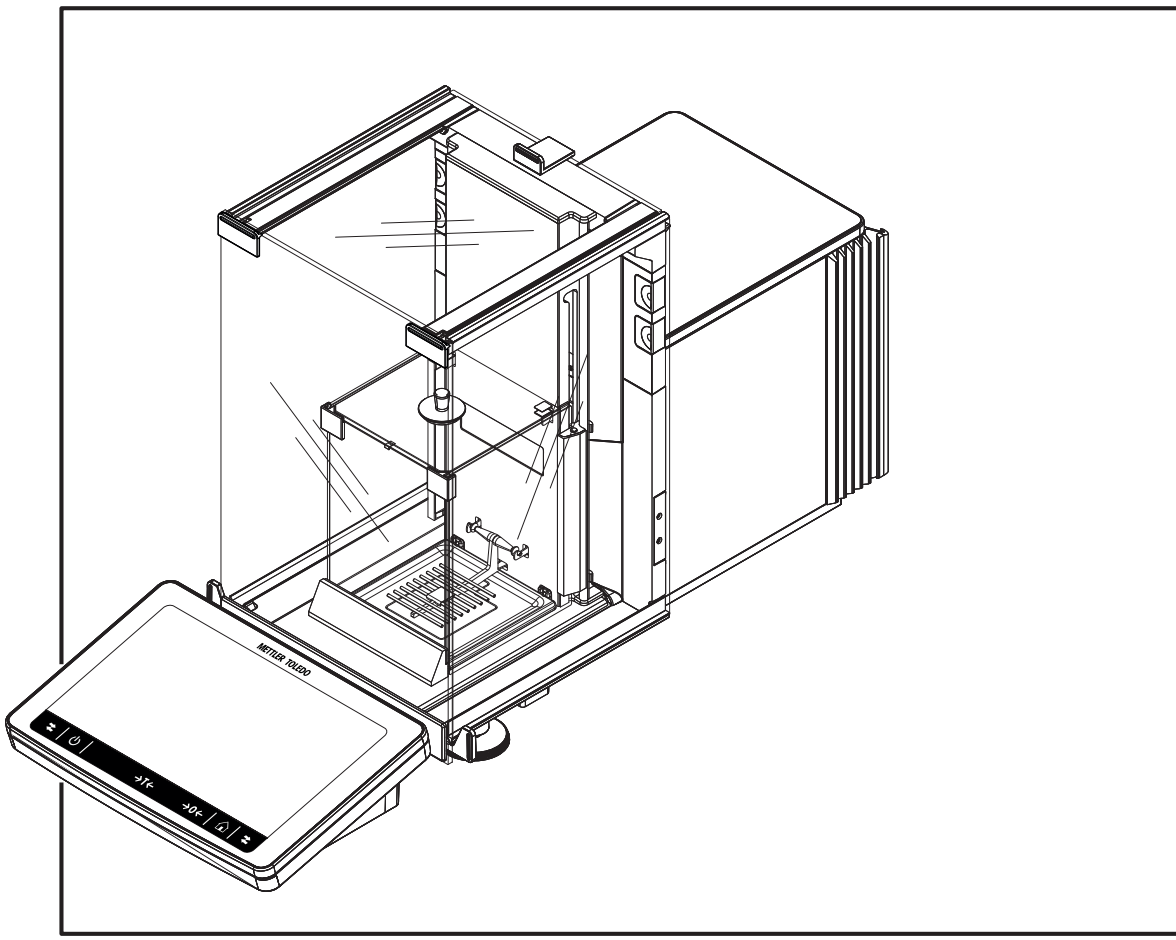

METTLER TOLEDO

Sommario

1 Introduzione 7
1.1 Ulteriori documenti e informazioni 7
1.2 Spiegazione delle convenzioni e dei simboli utilizzati 7
1.3 Acronimi e abbreviazioni 8
1.4 Gamma di prodotti 9
1.4.1 Microbilance analitiche XPR 9
1.4.2 Comparatori microanalitici XPR 9
1.5 Informazioni sulla conformità 9

2 Informazioni sulla sicurezza 10
2.1 Definizioni delle parole e dei simboli di avvertimento 10
2.2 Informazioni specifiche sulla sicurezza del prodotto 10

3 Design e funzioni 12
3.1 Descrizione del funzionamento 12
3.2 Panoramica della bilancia 13
3.3 Descrizione dei componenti 14
3.3.1 Paravento 14
3.3.2 Paravento interno 14
3.3.3 Piatto di pesata 14
3.3.4 Vassoio di raccolta 15
3.3.5 Clip rimovibili 15
3.3.6 Maniglia della porta 15
3.3.7 Piedini di livellamento 16
3.3.8 Terminale 16
3.3.9 Sensori ottici 16
3.3.10 Leva di sblocco dello sportello laterale 17
3.4 Panoramica del terminale 17
3.5 Panoramica dell'etichetta identificativa 18
3.6 Interfaccia utente 18
3.6.1 Sezioni principali in breve 18
3.6.2 Schermata principale di pesata 19
3.6.3 Pannello "Menu bilancia" 20
3.6.4 Pannello "Metodi" 20
3.6.5 Pannello "Risultati" 21
3.6.6 Icone e simboli 22
3.6.6.1 Icone di stato del sistema 22
3.6.6.2 Icone dello stato di pesata 22
3.6.6.3 Icone di stato del processo 23

4 Installazione e messa in funzione 24
4.1 Scelta del luogo di installazione 24
4.2 Disimballo della bilancia 24
4.3 Contenuto della confezione 26
4.4 Installazione 26
4.4.1 Collegamento del terminale 26
4.4.2 Montaggio della bilancia 27
4.4.2.1 Montaggio del paravento interno e del piatto di pesata 27
4.4.2.2 Montaggio del paravento esterno 30
4.5 Messa in funzione 31
4.5.1 Collegamento della bilancia 31
4.5.2 Accensione della bilancia 31
4.5.3 Accesso 32
4.5.4 Livellamento della bilancia 32
4.5.5 Eseguire una regolazione interna 33

4.5.6 Attivazione/Disattivazione della modalità standby 33
4.5.7 Spegnimento della bilancia 33
4.6 Esecuzione di una pesata semplice 33
4.6.1 Apertura e chiusura degli sportelli del paravento 33
4.6.2 Azzeramento della bilancia 34
4.6.3 Tarare la bilancia 34
4.6.4 Esecuzione di una pesata 34
4.6.5 Completamento della pesata 34
4.7 Trasporto, imballaggio e conservazione 35
4.7.1 Trasporto della bilancia per brevi distanze 35
4.7.2 Trasporto della bilancia per lunghe distanze 35
4.7.3 Imballaggio e conservazione 35
4.8 Pesate da sotto 36

5 Funzionamento 37
5.1 Touchscreen 37
5.1.1 Selezionare o attivare un articolo 37
5.1.2 Scorrimento 37
5.1.3 Utilizzo dei pannelli a immissione veloce 37
5.1.4 Inserimento di caratteri e numeri 38
5.1.5 Modifica della data e dell'ora 38
5.2 Metodi 39
5.2.1 Panoramica dei metodi 39
5.2.2 Metodo "Pesata generica" 39
5.2.2.1 Creazione di un metodo "Pesata generica" 40
5.2.2.2 Esecuzione di una "Pesata generica" 40
5.2.3 Metodo "Formulazione semplice" 41
5.2.3.1 Creazione di un metodo "Formulazione semplice" 42
5.2.3.2 Esecuzione di una "Formulazione semplice" 42
5.2.4 Metodo "Intervallo pesata" 43
5.2.4.1 Creazione di un metodo "Intervallo pesata" 43
5.2.4.2 Esecuzione di una "Intervallo pesata" 43
5.2.5 Metodo "Titolazione" 44
5.2.5.1 Creazione di un metodo "Titolazione" 45
5.2.5.2 Esecuzione di una "Titolazione" 45
5.2.6 Metodo "Determinazione densità" 46
5.2.6.1 Creazione di un metodo "Determinazione densità" 46
5.2.6.2 Esecuzione di una "Determinazione densità" 47
5.2.7 Metodo "SQC" 47
5.2.7.1 Creazione di un metodo "SQC" 48
5.2.7.2 Esecuzione di un "SQC" su articoli confezionati 48
5.2.8 Metodo "Conteggio pezzi" 50
5.2.8.1 Creazione di un metodo "Conteggio pezzi" 50
5.2.8.2 Esecuzione di una "Conteggio pezzi" 51
5.2.9 Modificare un metodo 51
5.2.10 Copiare un metodo 52
5.2.11 Eliminare un metodo 52
5.2.12 Eliminare un'attività 52
5.2.13 Utilizzo di metodi con più articoli di pesata (articoli dettagliati) 53
5.2.13.1 Creazione di un nuovo metodo con più articoli di pesata (articoli dettagliati) 53
5.2.13.2 Creazione di un metodo dettagliato da un'attività completata 53
5.2.13.3 Esecuzione di un metodo dettagliato 53
5.3 Pesi di prova 54
5.3.1 Definizione di un peso di prova singolo 54
5.3.2 Definizione di un peso di prova combinato 54
5.4 Test 54
5.4.1 Panoramica dei test di routine 54
5.4.1.1 Eccentricità 55

5.4.1.2 Test di ripetibilità ... 55
5.4.1.3 Test di sensibilità ... 55
5.4.2 Creazione di un nuovo test ... 55
5.4.3 Eseguire un test ... 56
5.4.3.1 Esecuzione di una "Eccentricità" ... 56
5.4.3.2 Esecuzione di una "Test di ripetibilità" ... 58
5.4.3.3 Esecuzione di una "Test di sensibilità" ... 60
5.4.4 Eliminazione di un test ... 62
5.4.5 Stampa dei risultati dei test ... 62
5.4.6 Modificare un test ... 62
5.4.7 Consultare la cronologia dei test ... 63
5.5 Regolazioni ... 63
5.5.1 Regolazione interna ... 63
5.5.1.1 Modifica di un "Regolazione interna" ... 63
5.5.1.2 Esecuzione di una "Regolazione interna" ... 63
5.5.2 Regolazione esterna ... 63
5.5.2.1 Modifica di un "Regolazione esterna" ... 63
5.5.2.2 Esecuzione di una "Regolazione esterna" ... 64
5.5.3 Consultare la cronologia delle regolazioni ... 64
5.6 Dispositivi periferici ... 65
5.6.1 Stampante ... 65
5.6.1.1 Stampa manuale dei risultati su una stampante a nastro tramite USB ... 65
5.6.1.2 Stampa automatica dei risultati su una stampante per etichette tramite Bluetooth ... 66
5.6.2 Lettore di codici a barre ... 69
5.6.2.1 Scansionare un ID campione utilizzando un lettore di codici a barre ... 69
5.6.3 Lettore RFID ... 70
5.6.3.1 Lettura di dati da uno Smart Tag RFID tramite EasyScan USB ... 70
5.6.3.2 Formattazione di uno Smart Tag RFID tramite EasyScan ... 71
5.6.4 Interruttore a pedale ed ErgoSens ... 71
5.6.4.1 Apertura del paravento con un interruttore a pedale ... 72
5.6.4.2 Taratura della bilancia con ErgoSens ... 72
5.6.5 Modifica delle impostazioni di un dispositivo ... 73
5.6.6 Eliminazione di un dispositivo ... 73
5.7 Controllo remoto tramite servizi ... 73
5.7.1 Servizio LabX ... 73
5.7.1.1 Utilizzo di LabX tramite connessione USB ... 74
5.7.1.2 Utilizzo di LabX tramite connessione Ethernet ... 74
5.7.2 Manutenzione MT-SICS ... 74
5.7.2.1 Utilizzo di MT-SICS tramite connessione USB ... 75
5.7.2.2 Utilizzo di MT-SICS tramite connessione Ethernet ... 75
5.7.3 Web service ... 76
5.8 Gestione dei dati ... 77
5.8.1 Esportazione dei risultati ... 77
5.8.2 Invio di singoli risultati a un computer ... 78
5.8.3 Esportazione e importazione impostazioni ... 79
5.8.3.1 Trasferimento delle impostazioni dei pesi di prova tra bilance ... 80
5.9 Gestione degli utenti ... 81
5.9.1 Attivazione della gestione utenti ... 81
5.9.2 Disattivazione della gestione utenti ... 81
5.9.3 Gestione utenti e gruppi di utenti ... 81
5.9.3.1 Creazione di un nuovo utente ... 82
5.9.3.2 Creazione di un nuovo gruppo ... 82
5.9.3.3 Eliminazione di utenti o gruppi di utenti ... 82
5.10 Profili di tolleranza ... 82
5.11 Protezione con password e reimpostazione della bilancia ... 83
5.11.1 Protezione con password ... 83

5.11.1.1 Modifica della password ... 83
5.11.1.2 Richiesta reimpostazione password ... 83
5.11.1.3 Creare una password di sblocco ... 84
5.11.2 Accesso e disconnessione ... 84
5.11.2.1 Accesso ... 84
5.11.2.2 Disconnessione ... 84
5.11.3 Blocco e sblocco della bilancia ... 84
5.11.3.1 Blocco della bilancia ... 84
5.11.3.2 Sblocco della bilancia ... 85
5.11.4 Reimpostare la bilancia ... 85
5.12 Dosaggio automatico ... 85
5.12.1 Gestione dei dati della testa di dosaggio ... 85
5.12.2 Modifica della pressione della pompa ... 87

6 Descrizione del software 88
6.1 Impostazioni del menu della bilancia ... 88
6.1.1 Guida livellam. ... 88
6.1.2 Cronologia ... 88
6.1.2.1 Regolazioni ... 88
6.1.2.2 Test ... 89
6.1.2.3 Memoria alibi ... 89
6.1.2.4 Service ... 90
6.1.2.5 Modifiche ... 90
6.1.3 Info bilancia ... 91
6.1.4 Utenti ... 91
6.1.4.1 Generale ... 92
6.1.4.2 Utenti ... 92
6.1.4.3 Gruppi ... 92
6.1.5 Impostazioni ... 94
6.1.5.1 Bilancia ... 94
6.1.5.2 Mod./Dosaggio ... 102
6.1.5.3 Interfacce ... 103
6.1.5.4 Dispos./Stamp ... 104
6.1.5.5 LabX/Servizi ... 106
6.1.5.6 Stampa delle impostazioni ... 107
6.1.6 Manutenzione ... 107
6.1.6.1 Menu Service ... 107
6.2 Impostazioni dei metodi di pesata ... 108
6.2.1 Impostazioni: metodo "Pesata generica" ... 108
6.2.1.1 Generale ... 109
6.2.1.2 Formato ID ... 109
6.2.1.3 Pesata ... 110
6.2.1.4 Articolo da pesare / Art.da pesare ... 113
6.2.1.5 Automazione ... 113
6.2.1.6 Stampa/Esporta ... 116
6.2.2 Impostazioni: metodo "Formulazione semplice" ... 120
6.2.2.1 Generale ... 120
6.2.2.2 Formulazione ... 120
6.2.2.3 Formato ID ... 122
6.2.2.4 Pesata ... 123
6.2.2.5 Articolo da pesare ... 124
6.2.2.6 Art.da pesare ... 124
6.2.2.7 Automazione ... 125
6.2.2.8 Stampa/Esporta ... 126
6.2.3 Impostazioni: metodo "Intervallo pesata" ... 131
6.2.3.1 Generale ... 131
6.2.3.2 Intervallo ... 131
6.2.3.3 Formato ID ... 132

6.2.3.4 Pesata ... 132
6.2.3.5 Articolo da pesare ... 133
6.2.3.6 Automazione ... 133
6.2.3.7 Stampa/Esporta ... 133
6.2.4 Impostazioni: metodo "Titolazione" ... 134
6.2.4.1 Generale ... 134
6.2.4.2 Titolazione ... 134
6.2.4.3 Formato ID ... 135
6.2.4.4 Pesata ... 136
6.2.4.5 Articolo da pesare ... 137
6.2.4.6 Automazione ... 138
6.2.4.7 Stampa/Esporta ... 139
6.2.5 Impostazioni: metodo "Determinazione densità" ... 144
6.2.5.1 Generale ... 144
6.2.5.2 Densità ... 144
6.2.5.3 Formato ID ... 145
6.2.5.4 Pesata ... 146
6.2.5.5 Articolo da pesare ... 147
6.2.5.6 Automazione ... 148
6.2.5.7 Stampa/Esporta ... 149
6.2.6 Impostazioni: metodo "SQC" ... 151
6.2.6.1 Generale ... 151
6.2.6.2 Formato ID ... 151
6.2.6.3 Pesata ... 152
6.2.6.4 Articolo da pesare ... 154
6.2.6.5 Automazione ... 155
6.2.6.6 Stampa/Esporta ... 157
6.2.7 Impostazioni: metodo "Conteggio pezzi" ... 159
6.2.7.1 Generale ... 160
6.2.7.2 Formato ID ... 160
6.2.7.3 Pesata ... 161
6.2.7.4 Articolo da pesare ... 162
6.2.7.5 Automazione ... 163
6.2.7.6 Stampa/Esporta ... 165
6.3 Pesi di prova impostazioni ... 169
6.3.1 Impostazioni: peso di prova singolo ... 169
6.3.2 Impostazioni: peso di prova combinato ... 169
6.4 Test impostazioni ... 170
6.4.1 Impostazioni: Eccentricità ... 170
6.4.2 Impostazioni: Test di ripetibilità ... 173
6.4.3 Impostazioni: Test di sensibilità ... 177
6.5 Regolazioni impostazioni ... 181

7 Manutenzione 184
7.1 Attività di manutenzione ... 184
7.2 Pulizia ... 184
7.2.1 Smontaggio per effettuare la pulizia ... 184
7.2.2 Agenti detergenti ... 187
7.2.3 Pulizia della bilancia ... 188
7.2.4 Messa in funzione dopo la pulizia ... 188
7.3 Manutenzione ... 189
7.4 Aggiornamento del software ... 189
7.4.1 Aggiornamento del software ... 189
7.4.2 Ripristino della versione precedente del software ... 189
7.4.3 Messa in funzione dopo l'aggiornamento del software ... 189

8 Risoluzione dei problemi 190
8.1 Messaggi di errore ... 190

8.2 Sintomi di errore 190
8.3 Messa in funzione dopo la risoluzione di un guasto 192

9 Dati tecnici 193
9.1 Caratteristiche generali 193
9.2 Note esplicative riguardanti l'adattatore CA/CC METTLER TOLEDO 194
9.3 Specifiche tecniche 195
9.4 Dimensioni 197
9.4.1 Microbilance analitiche e comparatori di massa XPR 197

10 Smaltimento 198

11 Accessori e parti di ricambio 199
11.1 Accessori 199
11.2 Parti di ricambio 204
11.2.1 Camera di pesata 204
11.2.2 Varie 205
11.2.3 Imballo 206

12 Appendice 207
12.1 Bilance omologate 207
12.1.1 Definizioni 207
12.1.2 Marcature descrittive 207
12.1.3 Limitazioni per l'azzeramento e la tara 207
12.1.4 Metodo di fabbrica: General Weighing 208
12.1.5 Rappresentazione dei risultati di pesata 208
12.1.6 MT-SICS 209
12.1.7 Riferimento 209

Indice 211

1 Introduzione

Grazie per aver scelto una bilancia METTLER TOLEDO. La bilancia combina elevate prestazioni e facilità d'uso.

Il presente documento si riferisce alla versione software V 2.0.501.

Esclusione di responsabilità relativamente ai comparatori

In questo documento, il termine "bilancia" è utilizzato per descrivere sia le bilance che i comparatori.

I comparatori hanno una risoluzione maggiore rispetto alle bilance. Sono usati principalmente per applicazioni di pesata differenziale, come la taratura di pesi standard. Oltre ai test standard per bilancia, durante la produzione i comparatori vengono anche testati per ripetibilità ABA differenziale.

EULA

Il software di questo prodotto è concesso in licenza ai sensi dell'METTLER TOLEDOAccordo di licenza per l'utente finale (EULA) per i software.

Utilizzando il prodotto si accettano i termini EULA.

www.mt.com/EULA

1.1 Ulteriori documenti e informazioni

Il presente documento è disponibile online in altre lingue.

www.mt.com/XPR-micro-analytical-RM

Pagina prodotto:

www.mt.com/XPR-micro-analytical

Istruzioni per la pulizia della bilancia, "8 Steps to a Clean Balance":

www.mt.com/lab-cleaning-guide

Ricerca software:

www.mt.com/labweighing-software-download

Ricerca documenti:

www.mt.com/library

Per ulteriori domande, contattare il METTLER TOLEDO rivenditore o un esperto dell'assistenza.

www.mt.com/contact

1.2 Spiegazione delle convenzioni e dei simboli utilizzati

Convenzioni e simboli

Le descrizioni dei tasti e/o pulsanti e i testi sul display sono rappresentati da un'immagine o da un testo in grassetto, ad esempio ✎, **Modifica**.

Nota Per informazioni utili sul prodotto.

Fare riferimento alla documentazione esterna.

Elementi delle istruzioni

In questo manuale le istruzioni guidate sono presentate come segue. le fasi d'azione sono numerate e possono contenere prerequisiti, risultati intermedi e risultati, come mostrato nell'esempio. Le sequenze con meno di due fasi non sono numerate.

- Prerequisiti che devono essere soddisfatti prima che di eseguire le singole fasi.

1 Fase 1

   ➡ Risultato intermedio

2 Fase 2

➡ Risultato

1.3 Acronimi e abbreviazioni

Termine originale	Termine tradotto	Spiegazione
AC		Alternating Current (Corrente alternata)
ASTM		American Society for Testing and Materials
DC		Direct Current (Corrente continua)
EMC		Electromagnetic Compatibility
FCC		Federal Communications Commission (Commissione federale per le comunicazioni)
GWP		Good Weighing Practice
HID		Human Interaction Device (Dispositivo di interazione)
ID		Identification (Identificativo)
LED		Light-Emitting Diode (Diodo ad emissione di luce)
LPS		Limited Power Source (Fonte energetica limitata)
MAC		Media Access Control
MT-SICS		METTLER TOLEDO Standard Interface Command Set
NA		Not Applicable
OIML		Organisation Internationale de Métrologie Légale (Organizzazione internazionale di metrologia legale)
RAM		Random Access Memory (Memoria ad accesso casuale)
RFID		Radio-frequency identification (Identificazione a radiofrequenza)
RM		Reference Manual (Manuale di riferimento)
SELV		Safety Extra Low Voltage (Bassissima tensione di sicurezza)
SOP		Standard Operating Procedure (Procedura operativa standard)
SQC		Statistical Quality Control (Controllo statistico della qualità)
UM		User Manual (Manuale per l'utente)
USB		Universal Serial Bus
USP		United States Pharmacopeia (Farmacopea americana)

1.4 Gamma di prodotti

1.4.1 Microbilance analitiche XPR

Bilancia	Designazione modelli
	Risoluzione: **0,001 mg** • XPR36 • XPR36DR • XPR56 • XPR56DR

1.4.2 Comparatori microanalitici XPR

Bilancia	Designazione modelli
	Risoluzione: **0,001 mg** • XPR36C • XPR56C

1.5 Informazioni sulla conformità

Le certificazioni nazionali, come ad esempio la Dichiarazione di conformità dei fornitori FCC, sono disponibili online e/o incluse nell'imballo.

▶ www.mt.com/ComplianceSearch

Contattare METTLER TOLEDO per domande sulla conformità del vostro strumento alle normative di uno specifico paese.

▶ www.mt.com/contact

2 Informazioni sulla sicurezza

Per questo strumento sono disponibili due documenti denominati "Manuale utente" e "Manuale di riferimento".

- Il Manuale utente viene fornito in formato cartaceo insieme allo strumento.
- Il Manuale di riferimento in formato elettronico contiene una descrizione completa dello strumento e del relativo funzionamento.
- Conservare entrambi i documenti per eventuali consultazioni future.
- In caso di trasferimento dello strumento a terzi, consegnare entrambi i documenti.

Utilizzare lo strumento attenendosi esclusivamente alle istruzioni contenute nel Manuale utente e nel Manuale di riferimento. Se lo strumento non viene utilizzato conformemente a questi documenti o se viene modificato, la sua sicurezza potrebbe essere compromessa e Mettler-Toledo GmbH non si assumerà alcuna responsabilità.

2.1 Definizioni delle parole e dei simboli di avvertimento

Le note di sicurezza contengono informazioni importanti sulla sicurezza. Ignorare le note di sicurezza può portare a lesioni personali, danni allo strumento, malfunzionamenti o risultati errati. Le note di sicurezza sono indicate con le seguenti parole o simboli di avvertenza:

Parole di avvertimento

PERICOLO	Situazione pericolosa ad alto rischio che, se non evitata, causerebbe lesioni gravi o pericolo di morte.
AVVERTENZA	Situazione pericolosa a medio rischio che, se non evitata, potrebbe causare lesioni gravi o pericolo di morte.
ATTENZIONE	Situazione pericolosa a basso rischio che, se non evitata, potrebbe causare lesioni di lieve o media entità.
AVVISO	Situazione pericolosa a basso rischio che, se non evitata, potrebbe arrecare danni allo strumento, altri danni materiali, malfunzionamenti, risultati erronei o perdita di dati.

Simboli di avvertimento

Pericolo generico

Avviso

2.2 Informazioni specifiche sulla sicurezza del prodotto

Uso previsto

Questo strumento è progettato per l'uso da parte di personale che abbia ricevuto un training. Lo strumento serve per effettuare operazioni di pesata.

Altri eventuali tipi di utilizzo e di funzionamento oltre i limiti di utilizzo indicati da Mettler-Toledo GmbH, senza previa autorizzazione da parte di Mettler-Toledo GmbH sono da considerarsi diversi dallo "scopo previsto".

Responsabilità del proprietario dello strumento

Il proprietario dello strumento è la persona che ne detiene la titolarità e che utilizza lo strumento o ne autorizza l'uso da parte di altre persone oppure la persona considerata dalla legge come operatore dello strumento. Il proprietario dello strumento è responsabile della sicurezza di tutti gli utenti dello stesso e di terzi.

Mettler-Toledo GmbH presuppone che il proprietario dello strumento formi gli utenti all'utilizzo sicuro dello stesso sul loro posto di lavoro e a gestire i rischi potenziali. Mettler-Toledo GmbH presuppone che il proprietario dello strumento fornisca i dispositivi di protezione richiesti.

Note sulla sicurezza

⚠ AVVERTENZA

Rischio di morte o lesioni gravi a causa di scosse elettriche

Il contatto con elementi sotto tensione può causare morte o lesioni.

1 Utilizzare solo il cavo di alimentazione e l'adattatore CA/CC METTLER TOLEDO progettati per il vostro strumento.
2 Collegare il cavo di alimentazione a una presa elettrica dotata di messa a terra.
3 Tenere tutti i cavi elettrici e i collegamenti lontani da liquidi e umidità.
4 Controllare che i cavi e la spina di alimentazione non siano danneggiati e all'occorrenza sostituirli.

AVVISO

Pericolo di danni allo strumento o malfunzionamento causati dall'uso di componenti non adatti

– Utilizzare esclusivamente componenti METTLER TOLEDO destinati all'uso con lo strumento.

3 Design e funzioni

3.1 Descrizione del funzionamento

La linea XPR comprende diverse bilance, che si differenziano per intervallo di pesata e risoluzione. Le bilance della linea XPR combinano numerose opzioni di pesata e di regolazione con la semplicità di funzionamento.

Le seguenti caratteristiche sono comuni a tutti i modelli della linea microanalitica XPR:

- touchscreen TFT capacitivo a colori da 7 pollici
- cronologia dei test e delle regolazioni effettuate, nonché delle modifiche apportate alle impostazioni della bilancia
- sensore di livello integrato e guida per il livellamento per effettuare questa operazione in modo facile e veloce
- regolazione completamente automatica con pesi interni
- diversi metodi da definire individualmente
- diversi test di routine da definire individualmente
- funzioni per gestire i gruppi utente e i diritti utente
- Funzionalità StaticDetect integrata per la rivelazione di cariche elettrostatiche all'interno del paravento.
- Sportelli laterali e sportello superiore motorizzati.
- Sensori ottici SmartSens per il funzionamento a mani libere degli sportelli.
- Elementi paravento facilmente rimovibili.

3.2 Panoramica della bilancia

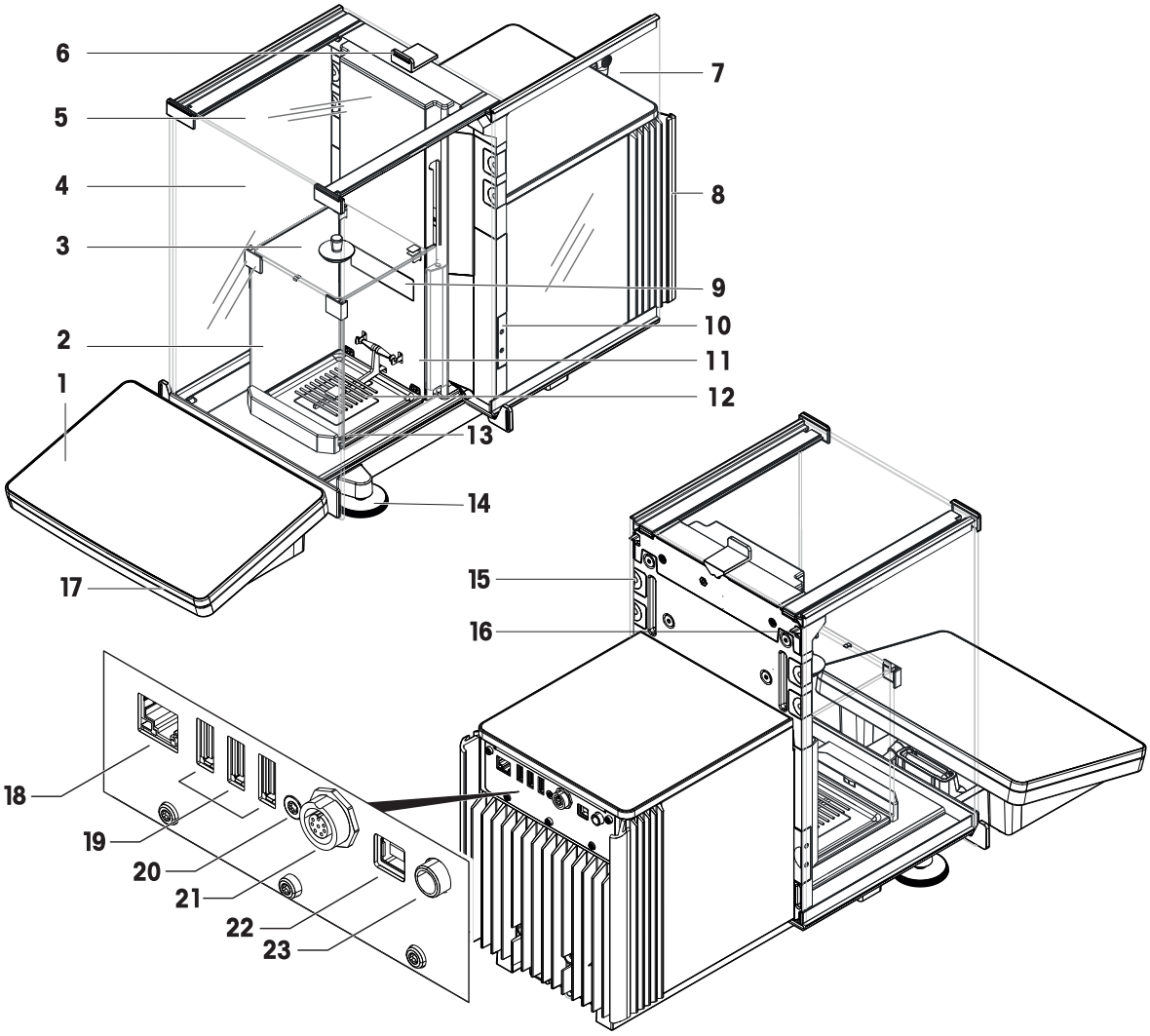

1	Terminale	**13**	Vassoio di raccolta
2	Pannello anteriore del paravento interno	**14**	Piedino di livellamento
3	Pannello superiore del paravento interno	**15**	Clip rimovibile
4	Pannello anteriore del paravento	**16**	Leva di sblocco dello sportello laterale
5	Sportello superiore del paravento	**17**	StatusLight
6	Maniglia per porta superiore	**18**	Porta Ethernet
7	Sportello laterale del paravento (sinistro/destro)	**19**	Porte USB-A (per dispositivo)
8	Unità di raffreddamento	**20**	Sigillo della manutenzione
9	Etichetta modello	**21**	Presa di corrente per il cavo di collegamento del terminale
10	Sensore ottico SmartSens	**22**	Porta USB-B (per host)
11	Sportello laterale del paravento interno (sinistro/destro)	**23**	Presa di corrente per adattatore CA/CC
12	Piatto di pesata SmartGrid (per bilance e comparatori) Piatto di pesata sospeso (per comparatori)		

3.3 Descrizione dei componenti

3.3.1 Paravento

Il paravento è un dispositivo di protezione che protegge il piatto di pesata da correnti d'aria o umidità. Le porte laterali e quella superiore possono essere aperte manualmente o automaticamente tramite sensore.

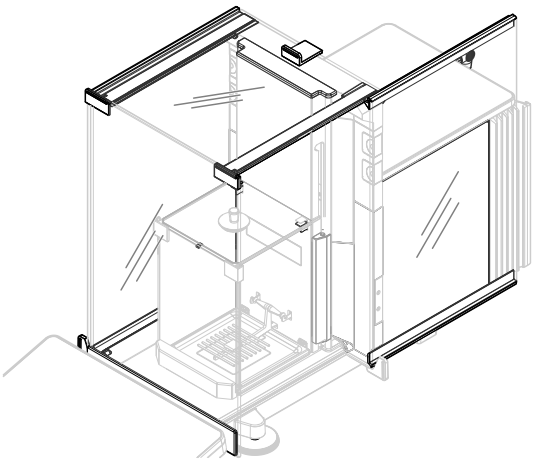

3.3.2 Paravento interno

Il paravento interno è un dispositivo di protezione all'interno del paravento. Il paravento interno è un dispositivo di protezione che protegge il piatto di pesata da correnti d'aria o umidità. Gli sportelli laterali del paravento interno possono essere aperti automaticamente tramite sensore. Lo sportello superiore è dotato di un'apertura per l'introduzione dei campioni nella camera di pesata.

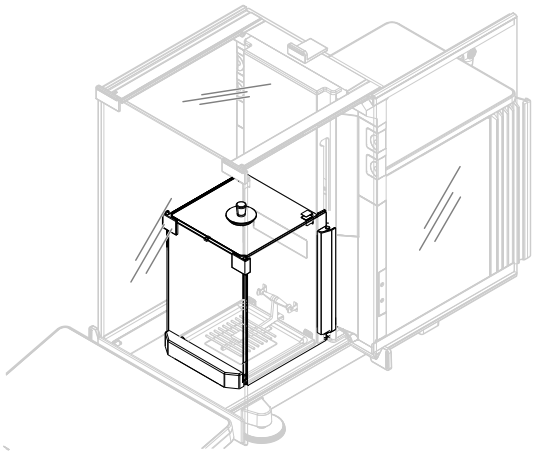

3.3.3 Piatto di pesata

Il piatto di pesata SmartGrid è il ricettore di carico su cui alloggiare direttamente l'articolo di pesata.

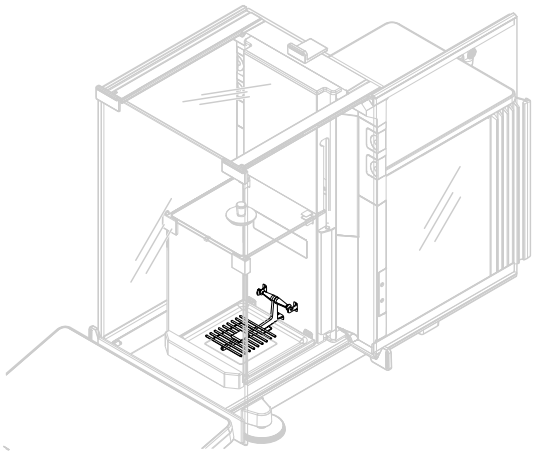

3.3.4 Vassoio di raccolta

Il vassoio di raccolta è posizionato sotto al piatto di pesata sulla piastra di base della camera di pesata. Lo scopo principale del vassoio di raccolta è quello di garantire una pulizia rapida della bilancia. Inoltre, questa vaschetta di raccolta StaticDetect può essere utilizzata per rilevare le cariche elettrostatiche.

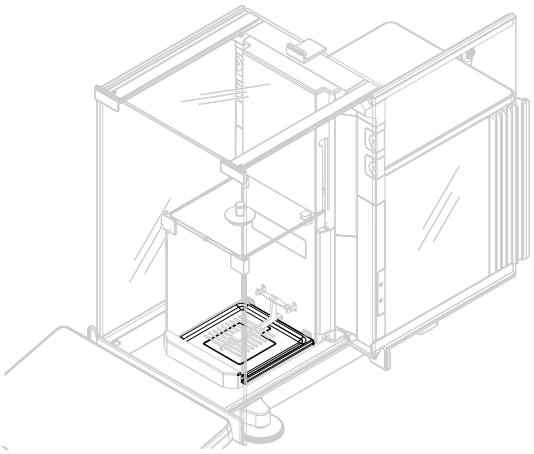

3.3.5 Clip rimovibili

Le clip rimovibili favoriscono l'inserimento di cavi o dispositivi di misura come sensori o ionizzatori nella camera di pesata senza aprire gli sportelli del paravento.

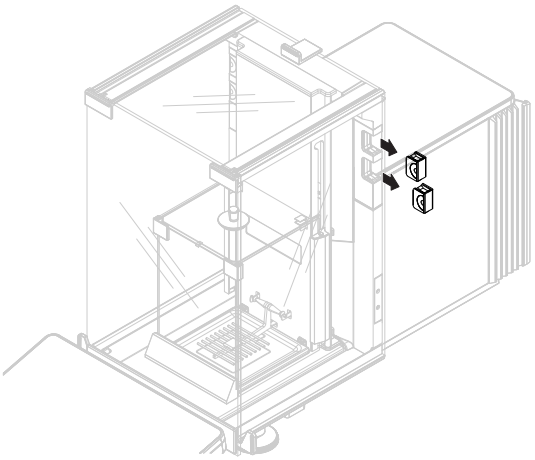

3.3.6 Maniglia della porta

Le maniglie delle porte sono montate sulle relative guide e servono per aprire manualmente gli sportelli laterali e superiori del paravento.

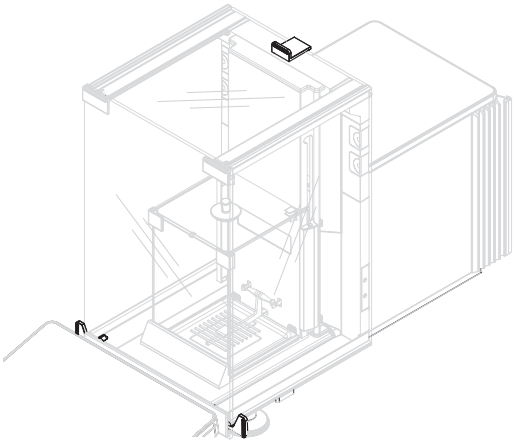

3.3.7 Piedini di livellamento

La bilancia si trova su due piedini regolabili in altezza. Questi piedini sono usati per livellare la bilancia.

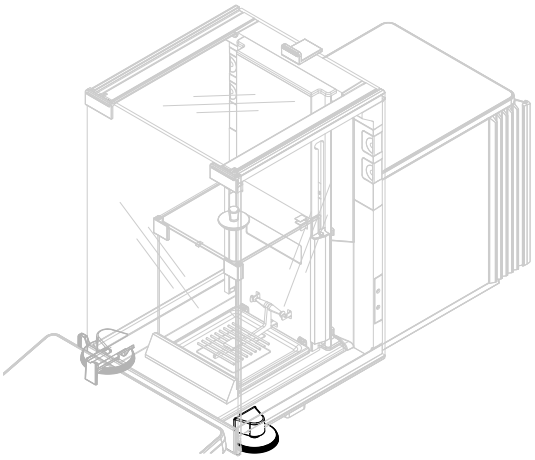

3.3.8 Terminale

Il terminale della bilancia da 7 pollici è dotato di un display touchscreen. Inoltre, sul lato anteriore del terminale è presente una striscia LED StatusLight che indica lo stato corrente della bilancia.

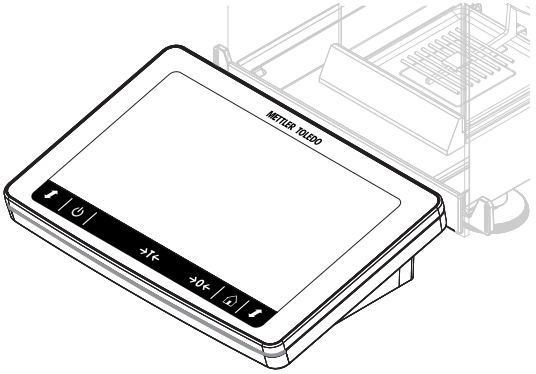

3.3.9 Sensori ottici

I sensori ottici SmartSens si trovano sull'unità di pesata dietro gli sportelli e permettono l'apertura a mani libere degli stessi. Quando i sensori ottici sono attivati, è possibile aprire/chiudere gli sportelli senza toccarli, semplicemente passando la mano sopra il sensore.

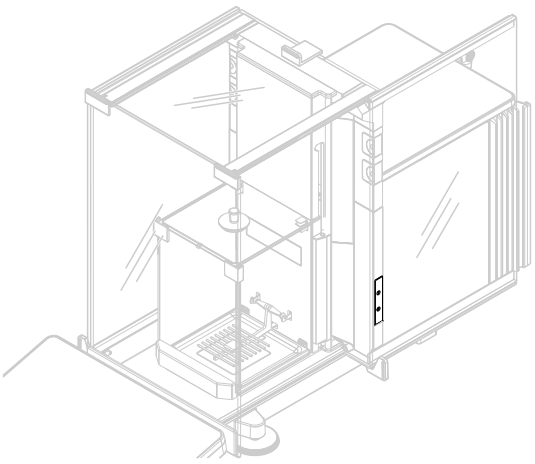

3.3.10 Leva di sblocco dello sportello laterale

La leva di sblocco della porta laterale si trova sul lato posteriore del pannello divisorio e blocca/sblocca lo sportello laterale del paravento.

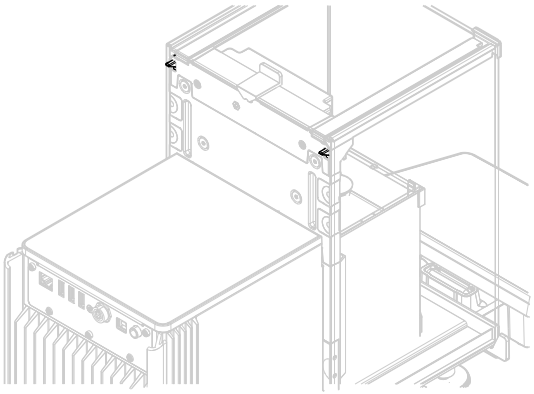

3.4 Panoramica del terminale

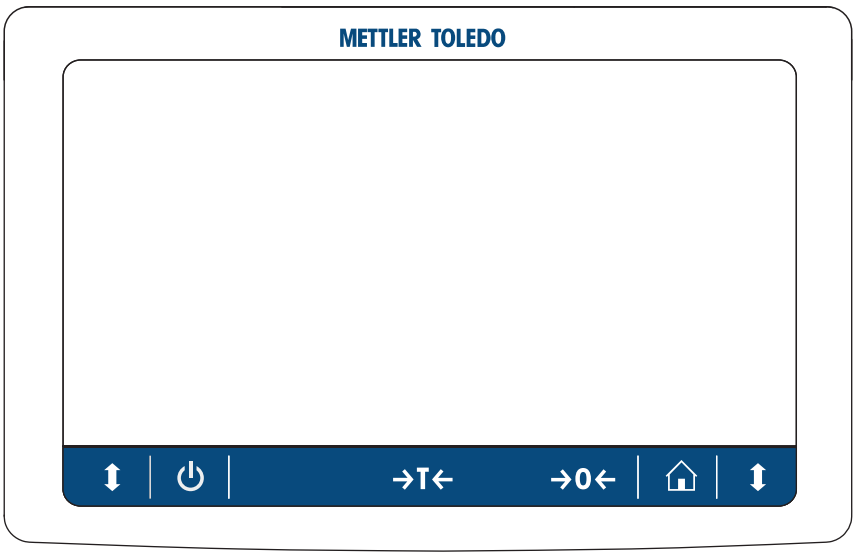

	Nome	Descrizione
⏻	**Standby**	Toccando il pulsante ⏻, la bilancia non si spegne completamente ma entra in modalità standby. Per spegnere completamente la bilancia, scollegarla dall'alimentatore. ⓘ **Nota** Scollegare la bilancia dall'alimentatore solo se si prevede di non usarla per un lungo periodo. Dopo avere acceso lo strumento, è necessario lasciarlo riscaldare affinché possa fornire risultati accurati.
→T←	Tara	Effettua la tara. Questa funzione viene utilizzata quando il processo di pesata include recipienti. Una volta tarata la bilancia, viene visualizzato il simbolo Net per indicare che tutti i pesi visualizzati sono netti.
→0←	Azzeramento	Azzera la bilancia. Azzerare sempre la bilancia prima di avviare il processo di pesata. Dopo l'azzeramento, la bilancia imposta un nuovo punto di zero.
⌂	Home	Per tornare da qualsiasi livello di menu alla schermata di pesata principale.
⬍	Aprire/chiudere lo sportello	Apre lo sportello della camera di pesata verso sinistra o verso destra (valore predefinito).

3.5 Panoramica dell'etichetta identificativa

Le informazioni sull'etichetta del modello aiutano a identificare la bilancia e il terminale.

Etichetta del modello del terminale

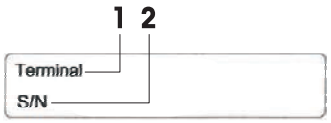

1. Tipo di terminale
2. Numero di serie terminale

Etichetta del modello della bilancia

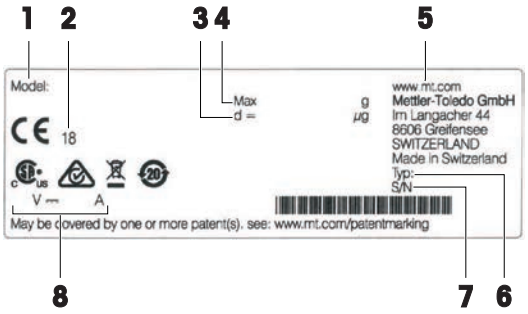

1. Modello bilancia
2. Anno di produzione
3. Risoluzione
4. Portata massima
5. Produttore
6. Tipo bilancia
7. Numero di serie della bilancia
8. Consumo elettrico

3.6 Interfaccia utente

3.6.1 Sezioni principali in breve

La schermata principale di pesata (**1**) è l'area di navigazione centrale, in cui è possibile trovare tutti i menu e le impostazioni. I **Menu bilancia** (**2**), **Metodi** (**3**) e **Risultati** (**4**) si aprono quando si premono le schede lungo i lati della schermata di pesata principale.

Vedi anche

- Schermata principale di pesata ▸ pagina 19
- Pannello "Menu bilancia" ▸ pagina 20
- Pannello "Metodi" ▸ pagina 20
- Pannello "Risultati" ▸ pagina 21

3.6.2 Schermata principale di pesata

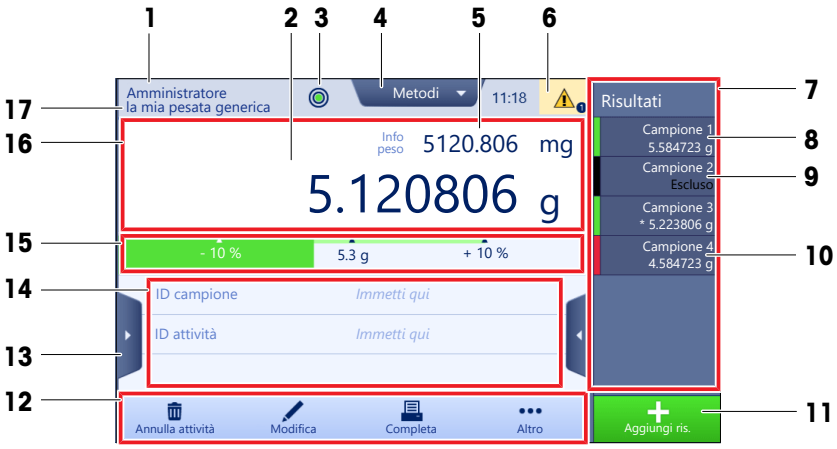

	Nome	Descrizione
1	**Nome utente**	Mostra il nome dell'utente corrente.
2	Campo valore della pesata	Mostra il valore di pesata attuale.
3	Indicatore di livellamento	Indica se la bilancia è livellata (verde) o non lo è (rosso).
4	Menu **Metodi**	Accede all'elenco di metodi, test e allineamenti definito dall'utente.
5	**Info peso**	Mostra il valore di pesata attuale in un'altra unità.
6	Area messaggi di avvertenza ed errore	Mostra i messaggi correnti di avvertenza e/o di errore.
7	**Elenco risultati**	Mostra i risultati di pesata salvati per questa attività.
8	Stato del campione **OK**	Indicatore stato del risultato verde: indica che il risultato soddisfa una serie di criteri. Ad esempio, • La bilancia è livellata. • La regolazione interna è stata eseguita con esito positivo. • Il risultato della pesata rientra nell'intervallo di tolleranza definito (solo se è stata definita una tolleranza).
9	Stato del campione **Escluso**	Indicatore stato del risultato nero: indica che il risultato è stato escluso da **Elenco risultati**.
10	Stato del campione **Non OK**	Indicatore stato del risultato rosso: indica che i criteri del risultato non sono soddisfatti, per es. "Il risultato di pesata non rientra nei limiti di tolleranza definiti".
11	Pulsante **Aggiungi ris.**	Aggiunge il risultato a **Elenco risultati**. A seconda del metodo selezionato, il pulsante può presentare diverse funzioni.
12	Barra d'azione	Contiene azioni relative all'attività attuale.
13	**Menu bilancia**	Accede alle proprietà della bilancia.
14	Area informazioni metodo	Contiene informazioni sugli ID di campione, metodo e attività.
15	SmartTrac	Usato come aiuto alla pesata per definire un peso target con limiti di tolleranza superiori e inferiori.
16	Area valore della pesata	Visualizza i risultati del processo di pesata corrente.
17	**Nome metodo**	Visualizza il nome del metodo attuale.

3.6.3 Pannello "Menu bilancia"

	Nome	Descrizione
1	**Guida livellam.**	Apre la finestra di dialogo del livellamento.
2	**Cronologia**	Apre la cronologia.
3	**Info bilancia**	Mostra le informazioni sulla bilancia.
4	**Utenti**	Apre la gestione utenti.
5	**Impostazioni**	Apre la finestra di dialogo delle impostazioni complete.
6	**Manutenzione**	Apre la finestra di dialogo di manutenzione della bilancia.
7	**Esci / Blocca bilancia**	Apre la finestra di dialogo di disconnessione/blocco della bilancia.

3.6.4 Pannello "Metodi"

	Nome	Descrizione
1	**Elenco metodi**	Elenca i metodi già definiti dall'utente. I metodi possono essere creati, modificati, copiati, avviati o eliminati.
2	**Oper. manuale**	Per la pesata automatica, questo menu mostra le operazioni che possono essere eseguite manualmente. A seconda dell'hardware disponibile, può includere: • **Gestisci dati testa dosaggio**
3	**Attività**	È possibile avviare un'attività o un metodo, al quale è poi possibile associare a sua volta un'attività. A ogni metodo può essere associata una sola attività.
4	**Test**	Elenca i test già definiti dall'utente. • Test di sensibilità • Test di ripetibilità • Test di eccentricità I test di routine possono essere creati, modificati, avviati o eliminati. L'elenco dei test effettuati in precedenza è disponibile in **Cronologia**.

	Nome	Descrizione
5	**Regolazioni**	Mostra la regolazione interna o esterna attualmente selezionata. La regolazione può essere modificata o avviata. L'elenco delle regolazioni effettuate in precedenza è disponibile in **Cronologia**.

Vedi anche

Cronologia ▸ pagina 88

3.6.5 Pannello "Risultati"

	Nome	Descrizione
1	**Stato risultato**	Mostra lo stato del processo di pesata.
2	**ID campione**	Mostra il **ID campione** della pesata.
3	**Peso lordo**	Mostra il peso lordo. **D**: indica che il valore era instabile. Ciò può verificarsi quando il **Modalità da pesare** è impostato su **Immediato**. *: indica che il valore è stato calcolato. Ciò può verificarsi, ad esempio, quando il **Modalità tara** è impostato su **Prefissato della tara**.
4	Orario stampa	Mostra l'orario di acquisizione di ogni singolo articolo di pesata.
5	Stato della bilancia	Mostra la stabilità, se la bilancia è livellata, la pesata minima, lo stato di tolleranza e lo stato di test e regolazione.
6	**Completa**	Si apre la finestra di dialogo **Completa attività**. • **Stampa manualmente l'etichetta attività** • **Stampa manualmente i risultati** • **Esporta manualmente i risultati**
7	**Altro**	Si apre la finestra di dialogo **Altro**. • **Avvio regolazione** • **Cambia unità di visualizzazione** • **Configura tara** • **Configura azzeramento** • **Salva come metodo (dettagliato)** (disponibile solo per i metodi con l'opzione **Art.da pesare**)
8	**Escludi risultato**	Esclude il risultato corrente da **Elenco risultati**. È possibile aggiungere un commento al risultato escluso, per es. per descrivere il motivo dell'esclusione. A seconda del formato di stampa dei risultati, il risultato escluso può essere stampato oppure no.

	Nome	Descrizione
9	**Annulla attività**	Annulla l'attività in corso.

3.6.6 Icone e simboli

3.6.6.1 Icone di stato del sistema

I messaggi del sistema possono comparire a causa di un'azione o un input di un utente, o di un processo di sistema. Alcuni messaggi lasciano all'utente la possibilità di scelta dell'azione, per poi scomparire una volta confermati. Altri messaggi permangono in modo tale che l'utente possa posticiparli, benché alla fine dovranno essere comunque gestiti. Tali messaggi possono essere visualizzati nella barra di stato principale in alto a destra del display.

Icona	Nome	Descrizione
	Livellato	Per visualizzare ulteriori dettagli sullo stato di livellamento, premere lo stato di livellamento.
	Non a livello	La bilancia deve essere livellata. È possibile trovare informazioni sul livellamento della bilancia nella sezione Livellamento della bilancia.
	Informazioni	I messaggi di informazione compaiono a causa di azioni dell'utente o processi di sistema e offrono scelte collegate all'azione o al processo corrente.
	Avvertenza	I messaggi di avvertenza compaiono a causa di azioni dell'utente o processi di sistema che potrebbero comportare un problema evitabile.
	Errore	I messaggi di errore compaiono a causa di azioni dell'utente o processi di sistema che non sono andati a buon fine. In questa fase, è comunque possibile gestire questo tipo di problema.

3.6.6.2 Icone dello stato di pesata

Le icone dello stato di pesata compaiono quando il valore del peso risponde a determinati criteri di qualità. Le informazioni sullo stato possono essere cercate premendo una qualsiasi delle icone dello stato di pesata visibili.

Icona	Nome	Descrizione
	Indicatore di stabilità	Quando compare l'indicatore di stabilità, significa che la bilancia non è stabile. Assicurarsi che la bilancia sia collocata in una posizione adeguata. È possibile trovare informazioni sulla posizione più adeguata nella sezione Scelta del luogo di installazione.
Net	Indicatore netto	È visualizzato quando è stato premuto il tasto tara e il peso di tara è stato sottratto.
	Valore calcolato	Viene calcolato il valore di peso attuale. Questo simbolo compare nell'area del valore di pesata solo quando viene utilizzato un contenitore con la funzione **Prefissato della tara**.
	Violazione della pesata minima	Il valore di peso corrente è inferiore alla pesata minima definita. Assicurarsi che il peso sia superiore alla pesata minima.
	Bilancia non valida	La configurazione attuale della bilancia non è valida o i criteri di qualità non sono stati soddisfatti in base alla definizione GWP approvata.
	Peso non pronto	La misura del peso corrente non è pronta in base alla definizione GWP approvata. Ciò può essere dovuto a un sovraccarico, un sottocarico o a una violazione della pesata minima.

GWP	Peso pronto	La misura del peso attuale è pronta in base alla definizione GWP approvata. Può essere aggiunta a **Elenco risultati**.
	StaticDetect in corso	Il test di rivelazione elettrostatica (StaticDetect) è attualmente in corso.
	StaticDetect rivela le cariche elettrostatiche	Il test di rivelazione elettrostatica (StaticDetect) ha rivelato più cariche rispetto alla soglia specificata.
	StaticDetect superato	Il test di rivelazione elettrostatica (StaticDetect) ha rivelato più cariche rispetto alla soglia specificata.
	StaticDetect non superato	Non è stato possibile completare il test di rivelazione elettrostatica (StaticDetect).
	Scarico dello ionizzatore esterno	Lo ionizzatore esterno è attualmente in fase di scarico.

3.6.6.3 Icone di stato del processo

Lo stato dei processi in esecuzione sulla bilancia è indicato da una piccola icona nell'angolo inferiore destro dell'icona del processo associato. Si applica a **Attività**, **Test** e **Regolazioni**.

Icona	Nome	Descrizione
	In esecuzione	Il processo è attualmente in esecuzione.
	In pausa	Il processo è in pausa.
	Programmato	Il processo è programmato.
	Informazioni	Sono disponibili informazioni sul processo, ad es. un promemoria.
	Fuori Tempo	Il processo è scaduto.

4 Installazione e messa in funzione

4.1 Scelta del luogo di installazione

La bilancia è uno strumento di precisione sensibile. Il luogo in cui viene posizionata influirà fortemente sull'accuratezza dei risultati di pesata.

Requisiti del luogo di installazione

Posizionare al chiuso, su un tavolo stabile

Garantire uno spazio sufficiente

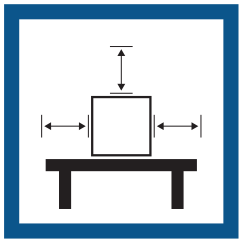

Mettere in bolla lo strumento

Assicurare un'illuminazione adeguata

Evitare la luce diretta del sole

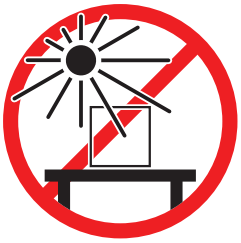

Evitare le vibrazioni

Evitare forti correnti d'aria

Evitare sbalzi di temperatura

Spazio sufficiente per le bilance: > 15 cm tutto attorno allo strumento

Tenere in considerazione le condizioni ambientali. Consultare la sezione "Dati Tecnici".

4.2 Disimballo della bilancia

Controllare che la confezione, gli elementi di imballaggio e i componenti forniti non siano danneggiati. Se del caso, contattare l'esperto dell'assistenza METTLER TOLEDO.

Nota

A seconda del modello di bilancia, i componenti possono avere un aspetto diverso. Tuttavia, la procedura è identica.

1 Aprire la scatola ed estrarre la confezione usando il nastro di sostegno (**1**).

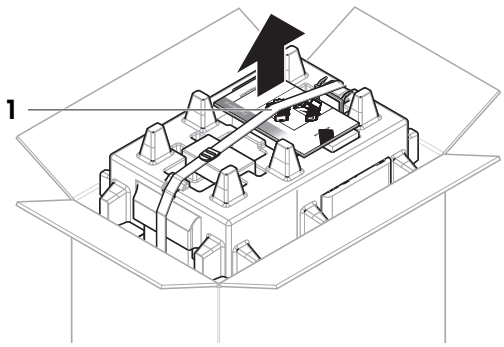

2 Aprire il nastro di sostegno (**1**) ed estrarre il Manuale per l'utente (**2**).

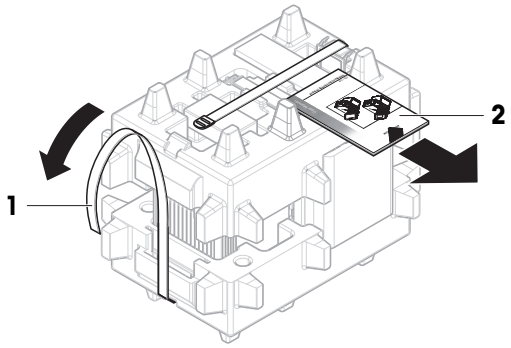

3 Togliere la parte superiore della confezione, quindi rimuovere il set contenente l'adattatore CA e il cavo di alimentazione (**3**), la scatola che contiene gli accessori (**4**) e il piatto di pesata (**5**).

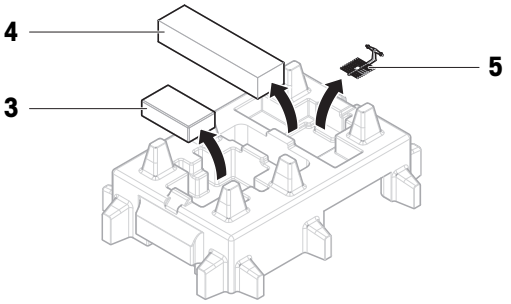

4 Rimuovere con cautela il terminale (**6**).

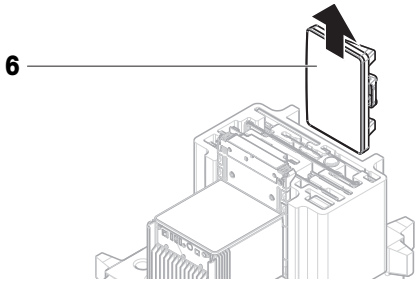

5 Rimuovere con cautela il set contenente gli sportelli dei paraventi e il supporto del display (**7**).

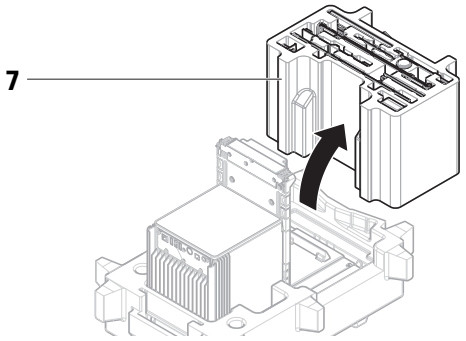

6 Rimuovere con cautela l'unità di pesata (**8**) dall'imballo inferiore.

7 Rimuovere il sacchetto di protezione.

8 Riporre in un luogo sicuro tutti gli elementi dell'imballo per impieghi futuri.

➡ L'unità di pesata è pronta per il montaggio.

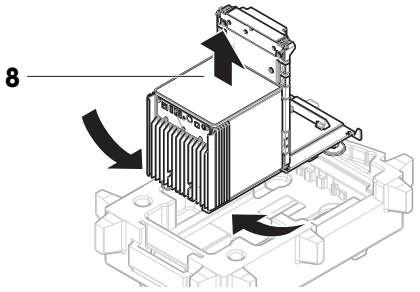

4.3 Contenuto della confezione

Bilancia

- Unità di pesata
- Paravento e paravento interno
- Chiusura paravento interno
- Vassoio di raccolta
- piatto di pesata SmartGrid
- Piatto di pesata sospeso [1]
- Terminale con apposito supporto e cavo di collegamento
- Adattatore CA/CC con cavo di alimentazione specifico per il paese
- Software MCLink [1]

1) solo per i comparatori

Documentazione

- Manuale per l'utente
- Certificato di produzione
- Dichiarazione di conformità

Accessori

- Cestello ErgoClip micro
- ErgoClip SmartPrep
- SmartPrep, 2 pz
- Spazzola

4.4 Installazione

4.4.1 Collegamento del terminale

AVVISO

Danni ai cavi dovuti a manipolazione impropria

– Non piegare né attorcigliare i cavi.

1 Inserire le guide del supporto del display (**1**) nella parte anteriore dell'unità di pesata (**2**).

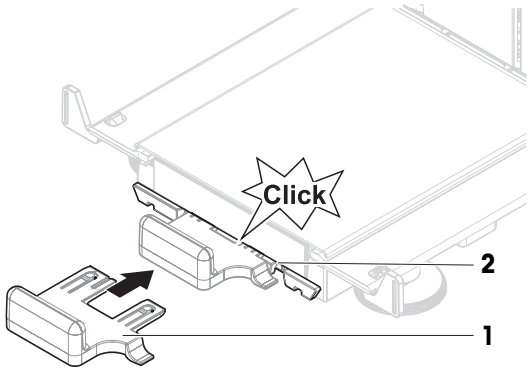

2 Collegare il cavo del terminale (**3**) al terminale (**4**). Tenere conto dell'assegnazione dei pin.

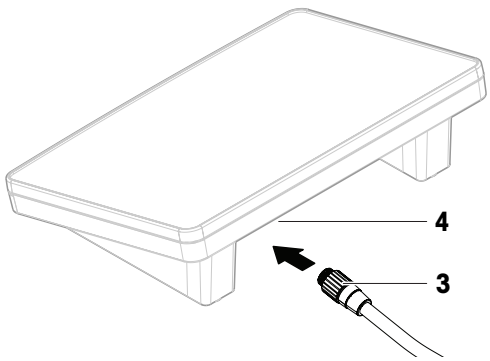

3 Posizionare il terminale (**5**) sul supporto (**6**).

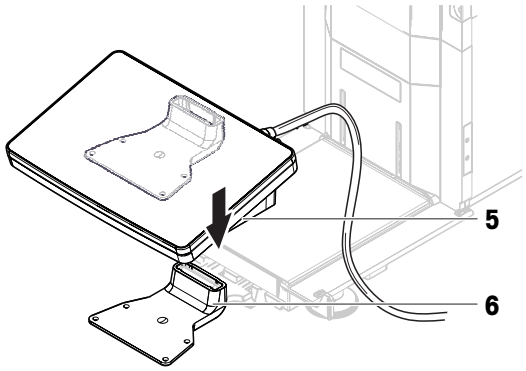

4 Inclinare con cautela la bilancia su di un lato.
5 Far passare il cavo (**7**) nell'apposita canalina (**8**).
6 Riposizionare delicatamente la bilancia sui piedini.

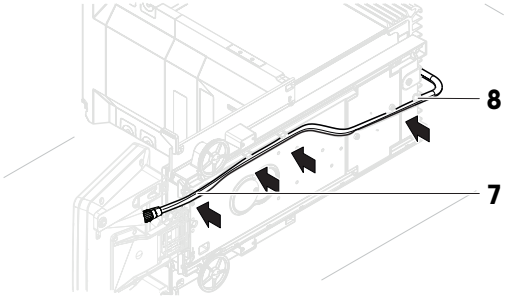

7 Inserire il cavo del terminale (**9**) nell'uscita sulla bilancia (**10**). Tenere conto dell'assegnazione dei pin.
➡ Il terminale è pronto.

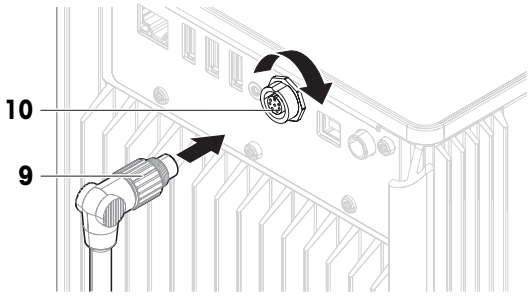

4.4.2 Montaggio della bilancia

⚠ ATTENZIONE

Lesioni causate da oggetti appuntiti o vetri rotti

I componenti dello strumento, come ad esempio il vetro, possono rompersi e causare lesioni.

– Procedere sempre con estrema cautela e attenzione.

4.4.2.1 Montaggio del paravento interno e del piatto di pesata

La sola differenza fra il montaggio di una bilancia e quello di un comparatore si presenta durante l'installazione del piatto di pesata. Prestare attenzione alla nota nella seguente procedura.

1 Posizionare il pannello anteriore (**1**) sui perni (**2**) e spingerlo verso il basso.

2 Inserire il vassoio di raccolta (**3**) dietro il pannello anteriore.

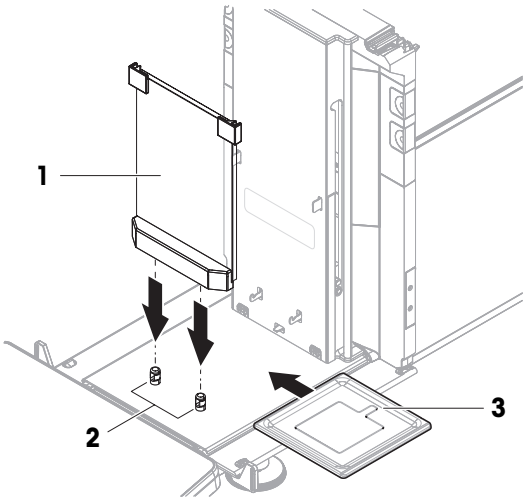

3 **Solo per le bilance:**
Montare con cautela il piatto di pesata (**4**): inclinarlo verso l'alto, appenderlo ai ganci (**5**) e rimetterlo diritto.

➡ Il lato inferiore del piatto di pesata scorre sotto il perno (**6**).

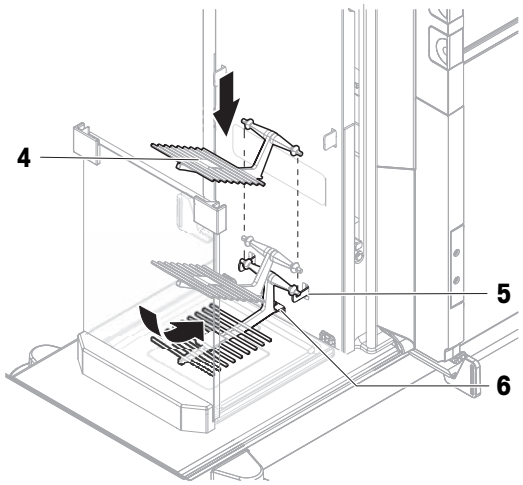

4 **Solo per i comparatori:**
Appendere con cautela l'asta di supporto (**7**) ai ganci (**8**).

➡ La parte inferiore dell'asta di supporto appoggia contro il perno (**6**).

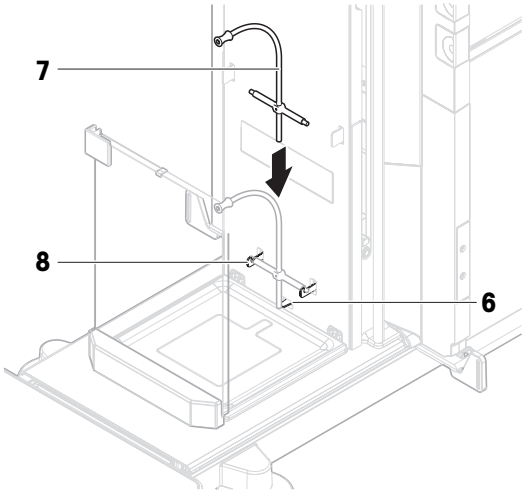

5 **Solo per i comparatori:**
Posizionare con cautela il piatto di pesata sospeso (**9**) sull'asta di supporto (**7**).

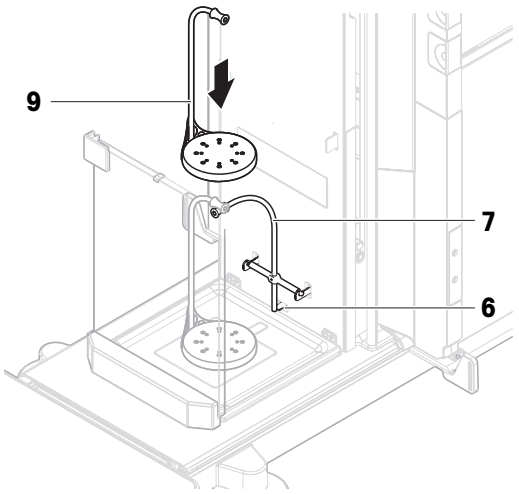

6 **Sia per bilance che per comparatori:**
Fissare entrambi gli sportelli laterali del paravento interno alle barre (**10**).

7 Far scorrere gli sportelli fino alla posizione più alta.
➡ I perni (**11**) posti al centro degli sportelli si trovano all'altezza delle aperture.

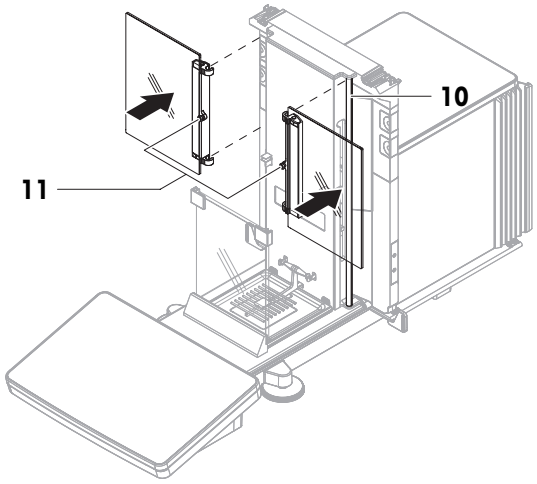

8 Ruotare gli sportelli (**12**) di 90° e spingerli verso il basso nelle guide del pannello anteriore (**13**).

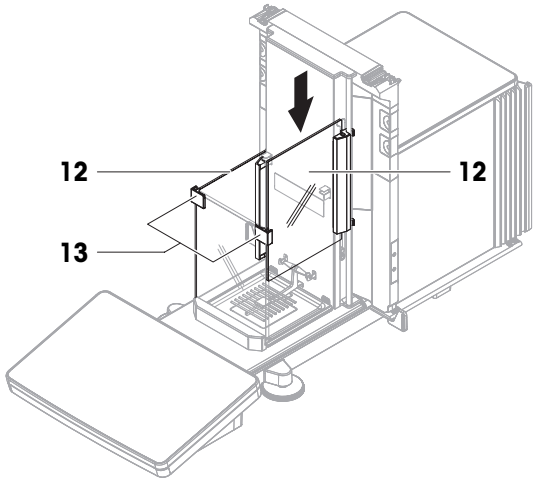

9 Posizionare con cautela il pannello superiore (**14**) sulla camera di pesata.

10 Posizionare con cautela la chiusura (**15**) nell'apertura del pannello superiore.

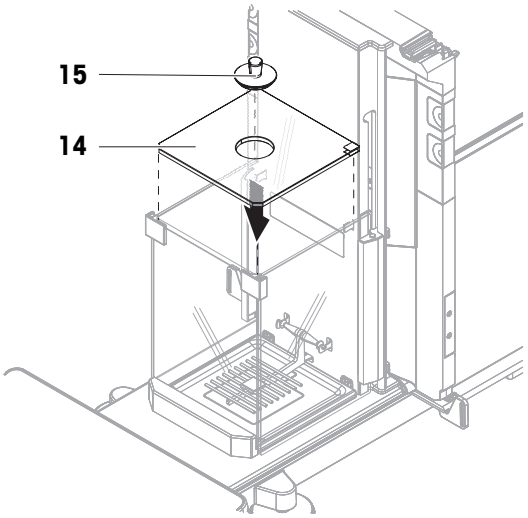

4.4.2.2 Montaggio del paravento esterno

1 Inserire gli sportelli laterali (**1**) nelle scanalature delle relative guide (**2**) e inclinarli finché non si innestano nella leva dello sportello (**3**), tenendo conto delle indicazioni presenti sui telai inferiori (L = left, sinistra/R = right, destra).

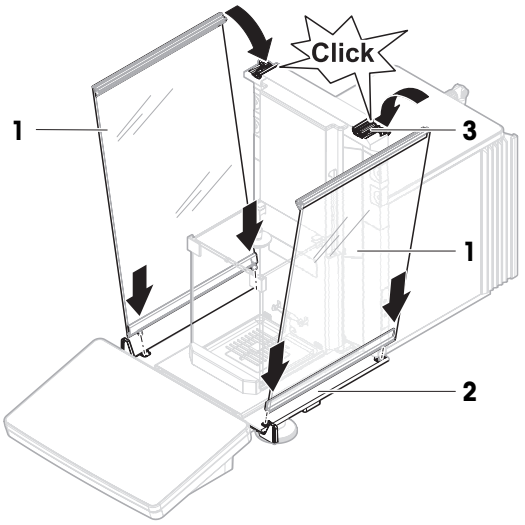

2 Inserire il pannello anteriore (**4**) nelle scanalature (**5**) e inclinarlo finché non si innesta.

3 Aprire le porte laterali.

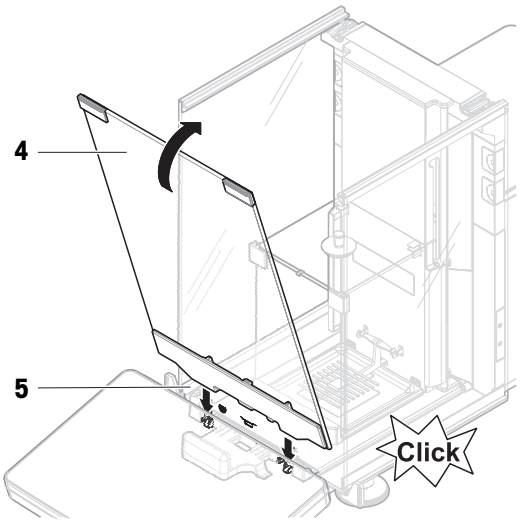

4 Montare lo sportello superiore (**6**) lungo il telaio superiore degli sportelli laterali e nei binari della parete posteriore (**7**).
5 Spingere lo sportello superiore (**6**) verso la parte anteriore.
6 Chiudere gli sportelli laterali.
➡ La bilancia è montata e pronta per essere messa in funzione.

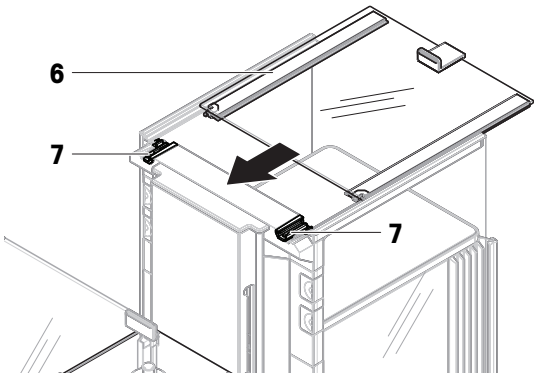

4.5 Messa in funzione

4.5.1 Collegamento della bilancia

⚠ AVVERTENZA

Rischio di morte o lesioni gravi a causa di scosse elettriche

Il contatto con elementi sotto tensione può causare morte o lesioni.

1 Utilizzare solo il cavo di alimentazione e l'adattatore CA/CC METTLER TOLEDO progettati per il vostro strumento.
2 Collegare il cavo di alimentazione a una presa elettrica dotata di messa a terra.
3 Tenere tutti i cavi elettrici e i collegamenti lontani da liquidi e umidità.
4 Controllare che i cavi e la spina di alimentazione non siano danneggiati e all'occorrenza sostituirli.

1 Installare i cavi in modo tale che non possano essere danneggiati e non interferiscano con il funzionamento.
2 Inserire la spina dell'adattatore CA/CC (**1**) nella presa di corrente dello strumento.
3 Fissare il connettore serrando a fondo il dado filettato.
4 Collegare la spina di alimentazione a una presa elettrica dotata di messa a terra e facilmente accessibile.
➡ La bilancia si accende automaticamente.
➡ Il paravento si apre e si chiude per l'inizializzazione.

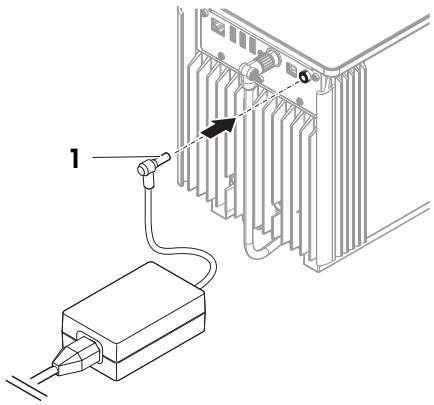

i Nota

Non collegare lo strumento a un'uscita elettrica controllata da un interruttore. Dopo avere acceso lo strumento, è necessario lasciarlo riscaldare affinché possa fornire risultati accurati.

Vedi anche

Caratteristiche generali ▸ pagina 193

4.5.2 Accensione della bilancia

Quando è collegata all'alimentazione, la bilancia si accende automaticamente.

EULA (End User License Agreement, contratto di licenza con l'utente finale)

Quando si accende la bilancia per la prima volta, sullo schermo compare l'EULA (End User License Agreement), il contratto di licenza con l'utente finale.

1 Leggere le condizioni.
2 Premere **Accetto i termini del contratto di licenza.** e confermare con ✓ **OK**.
➡ Viene visualizzata la schermata di pesata principale.

Acclimatazione e riscaldamento

Prima di dare risultati affidabili, la bilancia deve:
- acclimatarsi alla temperatura ambiente
- riscaldarsi tramite collegamento all'alimentazione

Il tempo di acclimatazione e il tempo di riscaldamento per bilance e comparatori sono disponibili in "Caratteristiche generali".

Nota

Quando la bilancia esce dalla modalità standby, è subito pronta per l'uso.

Vedi anche
- Caratteristiche generali ▸ pagina 193
- Attivazione/Disattivazione della modalità standby ▸ pagina 33

4.5.3 Accesso

Se è attivata la gestione utenti, è necessario effettuare l'accesso con il proprio **Nome utente** prima di eseguire la pesata. Quando si avvia la bilancia, la finestra di dialogo per l'accesso si apre automaticamente.

1 Selezionare un utente o premere **Nome utente**.
2 Premere **Password**.
➡ La finestra di dialogo di input si apre.
3 Inserire la propria password e premere ✓ **OK**.
4 Premere ⊕ **Accesso**.
➡ La finestra di dialogo di accesso si chiude e l'utente è connesso. Il **Nome utente** viene visualizzato nella schermata principale.

La gestione utenti può essere attivata dal menu della bilancia:

Percorso di navigazione: ▶ Menu bilancia > ⚙ Impostazioni > > Bilancia > ⚙ Generale > Gestione degli utenti

Vedi anche
- Attivazione della gestione utenti ▸ pagina 81
- Utenti ▸ pagina 91

4.5.4 Livellamento della bilancia

L'esatto posizionamento orizzontale e stabile è un requisito fondamentale per ottenere sempre risultati di pesata ripetibili e accurati.

Se viene visualizzato il messaggio **La bilancia non è livellata**:

1 Premere ▶ **Livella la bilancia**.
➡ La **Guida livellam.** si apre.
2 Ruotare entrambi i piedini di livellamento (**1**) come indicato sul display finché la bolla non si trova al centro dell'indicatore di corretto livellamento.

È possibile accedere alla guida al livellamento anche attraverso il **Menu bilancia**:

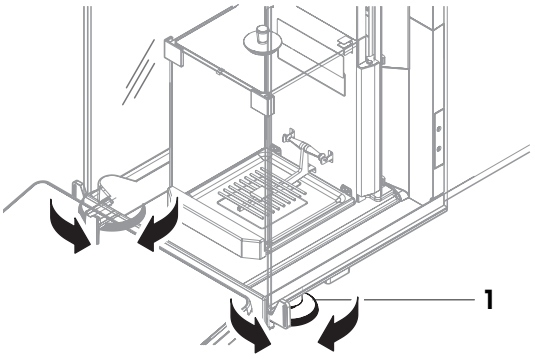

Navigazione: ▶ Menu bilancia > Guida livellam.

4.5.5 Eseguire una regolazione interna

Navigazione: ▼ Metodi > Regolazioni

- La regolazione **Strategia** è impostata su **Regolazione interna**.

1 Aprire la sezione **Metodi**, premere **Regolazioni**, selezionare la regolazione e premere ▶ **Avvio**
- o -
dalla schermata di pesata principale, premere ••• **Altro** quindi premere **Avvio regolazione**.
   - **Regolazione interna** è in esecuzione.
   - Al termine della regolazione, compare una panoramica dei risultati della regolazione.
2 Premere **Stampa** se si desidera stampare i risultati.
3 Premere ✓ **Termina regol.**.

- La bilancia è pronta.

4.5.6 Attivazione/Disattivazione della modalità standby

1 Per entrare in modalità standby, tenere premuto ⏻.
   - Il display è nero. La bilancia è ancora accesa.
2 Per uscire dalla modalità standby, premere ⏻.
   - Il display è acceso.

4.5.7 Spegnimento della bilancia

Per spegnere completamente la bilancia, questa deve essere scollegata dall'alimentatore. Premendo ⏻, la bilancia passa solo in modalità standby.

Nota

Quando la bilancia si spegne completamente per un determinato periodo di tempo, occorre che si riscaldi prima di poterla utilizzare.

Vedi anche

Accensione della bilancia ▸ pagina 31

4.6 Esecuzione di una pesata semplice

4.6.1 Apertura e chiusura degli sportelli del paravento

– Aprire manualmente lo sportello con la maniglia (1) o premere il tasto ↕ sul terminale (2).

Gli sportelli possono essere configurati in diversi modi per aprirsi e chiudersi.

Vedi anche

Sportelli ▸ pagina 99

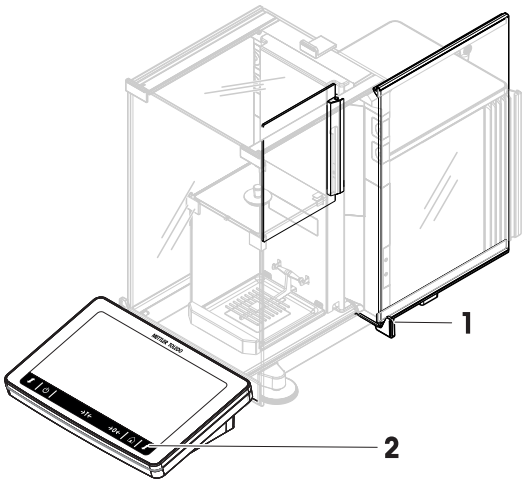

4.6.2 Azzeramento della bilancia

1 Aprire il paravento.
2 Rimuovere qualunque oggetto dal piatto di pesata.
3 Chiudere il paravento.
4 Premere →0← per azzerare la bilancia.
➡ La bilancia è azzerata.

4.6.3 Tarare la bilancia

Se si utilizza un contenitore di tara, la bilancia deve essere tarata.

1 Aprire il paravento.
2 Rimuovere qualunque oggetto dal piatto di pesata.
3 Chiudere il paravento.
4 Premere →0← per azzerare la bilancia.
5 Aprire il paravento.
6 Posizionare il campione (**1**) sul piatto di pesata (**2**).
7 Chiudere il paravento.
8 Premere →T← per azzerare la bilancia.
➡ La bilancia è tarata. Viene visualizzata l'icona Net.

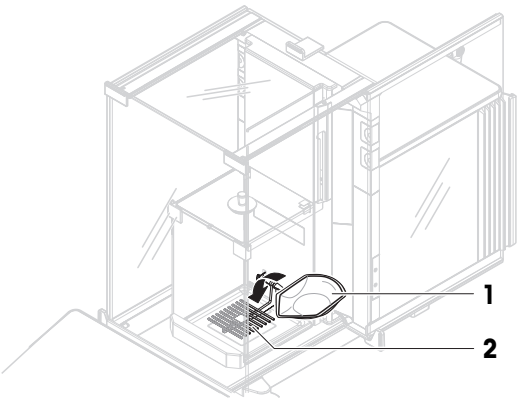

4.6.4 Esecuzione di una pesata

1 Aprire il paravento.
2 Posizionare il materiale da pesare nel contenitore di tara.
3 Chiudere il paravento.
4 Premere + **Aggiungi ris.** se si desidera registrare il risultato della pesata.
➡ Il risultato viene aggiunto a **Elenco risultati**.

4.6.5 Completamento della pesata

1 Per salvare **Elenco risultati**, premere **Completa**.
➡ La finestra **Completa attività** si apre.
2 Selezionare un'opzione per salvare o stampare **Elenco risultati**.
➡ Si apre la relativa finestra di dialogo.
3 Seguire le istruzioni della procedura guidata.
4 Premere ✓ **Completa**.
➡ **Elenco risultati** viene salvato/stampato e poi cancellato.

4.7 Trasporto, imballaggio e conservazione

4.7.1 Trasporto della bilancia per brevi distanze

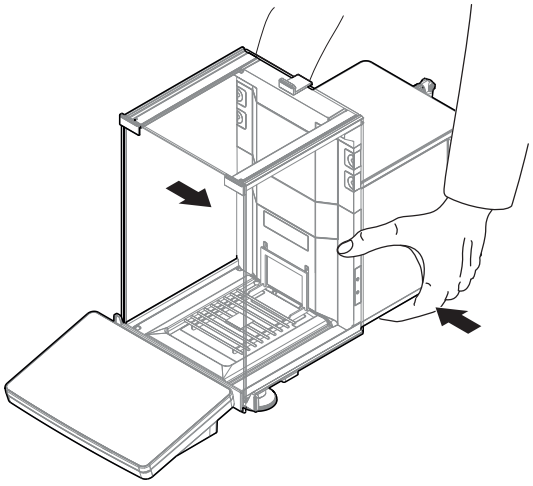

1 Scollegare l'adattatore CA/CC e tutti i cavi dell'interfaccia.
2 Tenendo la piattaforma di pesata con entrambe le mani in posizione orizzontale, portare la bilancia fino al luogo di installazione desiderato. Tenere presente i requisiti che questo luogo deve avere.

Per mettere in funzione la bilancia, procedere come segue:

1 Collegare i componenti in ordine inverso.
2 Livellare la bilancia.
3 Eseguire una regolazione interna.

Vedi anche

- Scelta del luogo di installazione ▸ pagina 24
- Accensione della bilancia ▸ pagina 31
- Livellamento della bilancia ▸ pagina 32
- Eseguire una regolazione interna ▸ pagina 33

4.7.2 Trasporto della bilancia per lunghe distanze

METTLER TOLEDO consiglia di utilizzare l'imballo originale per trasportare o spedire la bilancia o i componenti della bilancia per lunghe distanze. Gli elementi dell'imballo originale sono studiati appositamente per la bilancia e i componenti della bilancia e garantiscono la massima protezione durante il trasporto.

Vedi anche

- Disimballo della bilancia ▸ pagina 24

4.7.3 Imballaggio e conservazione

Imballaggio della bilancia

Conservare tutte le parti dell'imballo in un luogo sicuro. Gli elementi dell'imballo originale sono studiati appositamente per la bilancia e i componenti della bilancia e garantiscono la massima protezione durante il trasporto e la conservazione.

Conservazione della bilancia

Riporre la bilancia solo alle seguenti condizioni:

- al chiuso e nell'imballo originale
- in base alle condizioni ambientali, consultare la sezione "Dati tecnici"

Nota

Quando si ripone la bilancia per più di 6 mesi, la batteria ricaricabile potrebbe scaricarsi (vanno perse solo la data e l'ora).

Vedi anche

- Dati tecnici ▸ pagina 193

4.8 Pesate da sotto

La bilancia è dotata di un gancio di pesata per eseguire operazioni di pesata sotto il piano di lavoro (pesata sotto la bilancia).

- È disponibile un tavolo di pesata o banco di lavoro, dal quale è possibile accedere al gancio di pesata.

1 Scollegare la bilancia dall'adattatore CA/CC.
2 Scollegare tutti i cavi di interfaccia.
3 Inclinare con cautela la bilancia su di un lato.
4 Allentare la vite (**1**) del coperchio del gancio di pesata (**2**).
   ➡ Il gancio (**3**) è accessibile.
5 Ruotare il coperchio di 180°.
6 Serrare la vite per fissare il coperchio.
7 Riposizionare delicatamente la bilancia sui piedini.
8 Ricollegare l'adattatore CA/CC e i cavi di interfaccia.

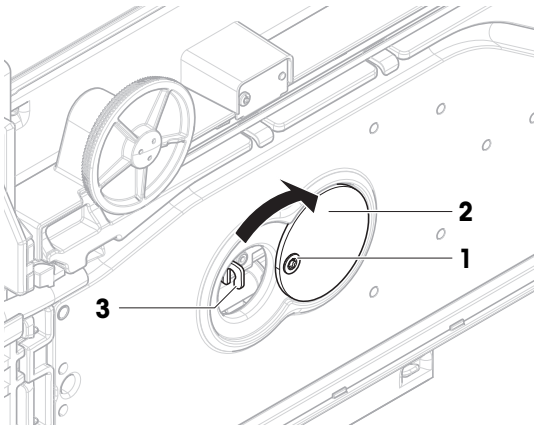

➡ Il gancio di pesata è accessibile e può essere usato per pesate sotto la bilancia.

Vedi anche

Dimensioni ▸ pagina 197

5 Funzionamento

5.1 Touchscreen

5.1.1 Selezionare o attivare un articolo

– Premere la voce o la funzione da selezionare o attivare.

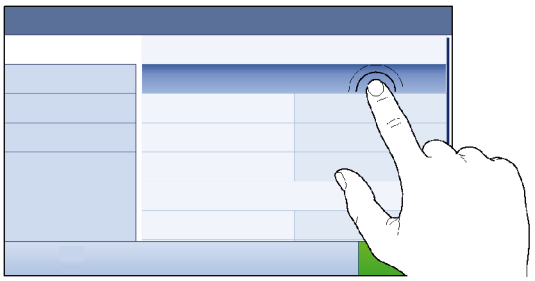

5.1.2 Scorrimento

– Spostare l'elenco verso l'alto/il basso.

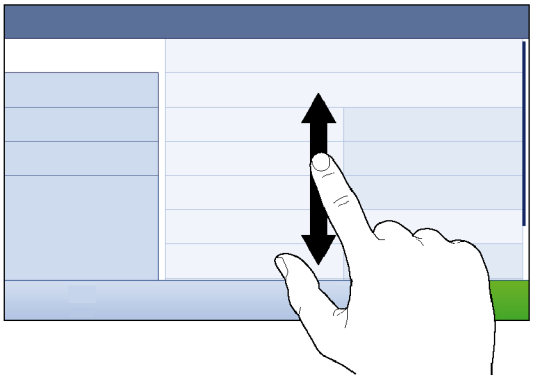

5.1.3 Utilizzo dei pannelli a immissione veloce

I pannelli a immissione veloce sono posizionati lateralmente lungo la schermata di pesata principale.

1 Posizionare il dito su una linguetta su un lato dello schermo, per es. ◀.

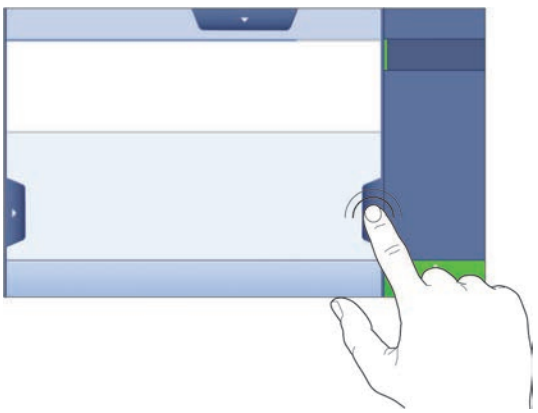

2 Tenere il dito sulla linguetta e farlo scorrere nella direzione verso la quale punta la freccia.

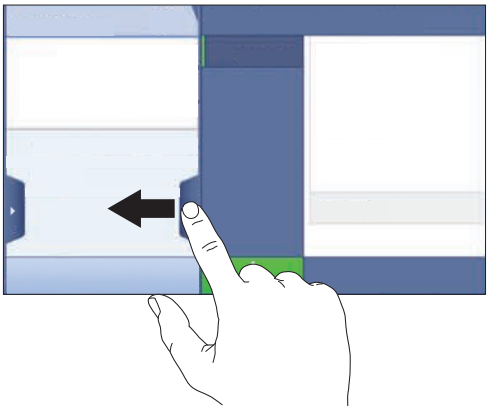

Nota

I pannelli a immissione veloce possono anche essere aperti o chiusi premendo la linguetta associata.

5.1.4 Inserimento di caratteri e numeri

	Nome	Descrizione
1	Campo di input	Mostra i dati che sono stati inseriti.
2	Backspace	Elimina il carattere a sinistra della posizione corrente del cursore. Il cursore può essere posizionato utilizzando lo schermo touchscreen.
3	Annullare	Chiude la finestra di dialogo della tastiera.
4	Conferma	Conferma i dati inseriti.
5	Numeri e caratteri speciali	Passa alla modalità caratteri speciali.
6	Maiuscolo	Passa tra lettere maiuscole e minuscole.
7	Titolo della sezione del menu	Mostra il titolo della sezione dell'impostazione corrente.

5.1.5 Modifica della data e dell'ora

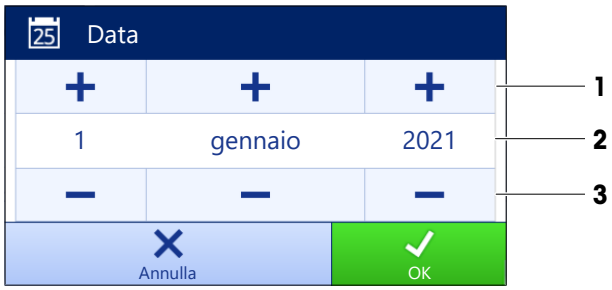

	Nome	Spiegazione
1	Pulsante più	Incremento
2	Campo di visualizzazione	Mostra l'ora o la data definite.
3	Pulsante meno	Decremento

Nota

Il formato della data e dell'ora può essere definito nelle impostazioni tramite le opzioni **Formato data** e **Formato ora**.

Vedi anche

Data/Ora/Lingua/Formato ▸ pagina 100

5.2 Metodi

Un metodo di pesata è un'applicazione per l'esecuzione di specifiche attività di pesata. La bilancia offre il metodo "General Weighing" con parametri predefiniti. È possibile creare fino a un massimo di 50 metodi che possono essere modificati. È possibile utilizzare tali metodi per le singole pesate o modificarli secondo le proprie esigenze. Essi possono inoltre essere eliminati o copiati.

Una procedura guidata di configurazione segue l'utente nell'intero processo di configurazione di nuovi metodi. Le modifiche apportate a un metodo vengono registrate nella cronologia delle modifiche (se attiva).

5.2.1 Panoramica dei metodi

La sezione **Elenco metodi** presenta una panoramica di tutti i metodi già creati sulla bilancia. In questa sezione è possibile definire nuovi metodi e modificare, copiare o cancellare quelli esistenti. Essa è anche il punto di partenza per l'uso di qualsiasi metodo in una procedura di pesata.

Navigazione: ▼ Metodi > Elenco metodi

Sono disponibili i seguenti metodi:

- **Pesata generica** (vedere il [Metodo "Pesata generica" ▸ pagina 39])
- **Formulazione semplice** (vedere il [Metodo "Formulazione semplice" ▸ pagina 41])
- **Intervallo pesata** (vedere il [Metodo "Intervallo pesata" ▸ pagina 43])
- **Titolazione** (vedere il [Metodo "Titolazione" ▸ pagina 44])
- **Determinazione densità** (vedere il [Metodo "Determinazione densità" ▸ pagina 46])
- **SQC** (vedere il [Metodo "SQC" ▸ pagina 47])
- **Conteggio pezzi** (vedere il [Metodo "Conteggio pezzi" ▸ pagina 50])

5.2.2 Metodo "Pesata generica"

Il metodo **Pesata generica** offre funzioni base di pesata (azzeramento, tara, pesata). Questo metodo è utilizzato per semplici attività di pesata o per eseguire una serie di controlli peso o dosaggi.

Le impostazioni dell'articolo di pesata, ad es. peso nominale e tolleranze, possono essere specificate per uno o più articoli di pesata. Esistono due metodi diversi:

- **Pesata generica**:
  - Selezionare questo metodo se si desidera lavorare con un singolo set di impostazioni.
- **Pesata generica (dettagliata)**:
  - Selezionare questo metodo se si desidera definire le impostazioni per più articoli di pesata. Un metodo con più articoli di pesata è particolarmente utile quando l'attività di pesata consiste in una serie di pesate, ognuna con le proprie impostazioni individuali, come il peso nominale, le tolleranze ecc. Per ulteriori informazioni, vedere [Utilizzo di metodi con più articoli di pesata (articoli dettagliati) ▸ pagina 53].

È possibile iniziare con i parametri di impostazione di fabbrica del metodo o creare un nuovo metodo con parametri diversi.

Per dettagli sulle impostazioni dei metodi:

Vedi anche

- Impostazioni: metodo "Pesata generica" ▸ pagina 108
- Utilizzo di metodi con più articoli di pesata (articoli dettagliati) ▸ pagina 53

5.2.2.1 Creazione di un metodo "Pesata generica"

Navigazione: ▼ Metodi > Elenco metodi

1. Premere **+ Nuovo** nella barra d'azione.
   - ➡ Si apre una procedura guidata di creazione metodo, iniziando da **1. Tipo di metodo**.
2. Premere **Tipo di metodo** e selezionare il tipo di metodo **Pesata generica** o **Pesata generica (dettagliata)**.
3. Premere **→ Avanti**.
   - ➡ La procedura guidata di creazione metodo avvia la sezione **2. Identific.**.
4. Definire il **Nome metodo** e la **Descr. risultato** e premere **→ Avanti**.
   - ➡ La procedura guidata di creazione metodo avvia la sezione **3. Configurazione**.
5. Selezionare **Profilo di tolleranza** e premere **→ Avanti**.
   - ➡ La procedura guidata di creazione metodo avvia la sezione **4. Salva**.
   - ➡ Se si imposta un metodo con più articoli di pesata, la procedura guidata apre la sezione **4. Art. da pesare**.
6. Selezionare un articolo di pesata dall'elenco e definire **ID campione**, **Unità**, **Peso target**, **Tolleranza -** e **Tolleranza +**.
7. Per aggiungere un articolo di pesata, premere **+ Articolo** o **Clona**.
8. Premere **→ Avanti**.
   - ➡ La procedura guidata di creazione metodo avvia la sezione **5. Salva**.
9. Premere **✓ Fine** per salvare il nuovo metodo.

➡ Il metodo è stato creato e compare nell'elenco.

5.2.2.2 Esecuzione di una "Pesata generica"

Questa sezione descrive passo per passo un esempio di **Pesata generica**. A seconda delle impostazioni definite e degli articoli di pesata, la procedura può essere diversa da quella descritta nell'esempio.

1. Aprire la sezione **Metodi**.
2. Selezionare un metodo da **Elenco metodi** o definire un nuovo metodo.
3. Premere **▶ Avvia metodo**.
   - ➡ Viene visualizzata la schermata di pesata principale con il metodo selezionato.

4 Premere →0← per azzerare la bilancia.
5 Aprire lo sportello e posizionare l'oggetto da pesare (1) sul piatto di pesata (2).
6 Chiudere lo sportello e attendere che il peso si stabilizzi.
   ➡ La pesata inizia con **Acquisizione del peso...**.
7 Premere + **Aggiungi ris.**.
   ➡ Il risultato della pesata viene salvato su **Elenco risultati**.
8 Finito il processo di pesata, premere **Completa** nella barra d'azione.
   ➡ La finestra **Completa attività** si apre. Le informazioni specifiche dell'attività possono essere stampate tramite una stampante per etichette, **Elenco risultati**può essere stampato manualmente o automaticamente (a seconda delle impostazioni del metodo) e il risultato può essere esportato su un dispositivo di archiviazione esterno.

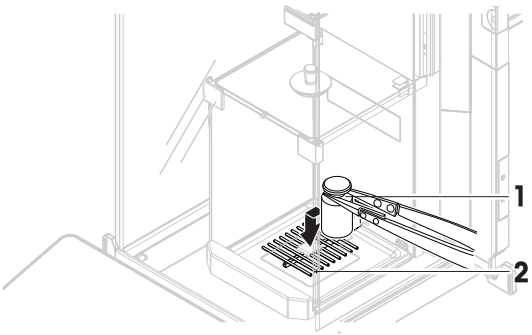

➡ L'attività **Pesata generica** è stata completata correttamente.

Nota

È possibile escludere un risultato di pesata dal **Elenco risultati**. Aprire **Elenco risultati**, selezionare un risultato da escludere e premere **Escludi risultato**.
Al termine dell'attività viene sempre visualizzata la finestra **Completa attività**, anche quando i risultati vengono salvati automaticamente.

5.2.3 Metodo "Formulazione semplice"

Con il metodo **Formulazione semplice** è possibile calcolare automaticamente la concentrazione di una sostanza.

Le impostazioni dell'articolo di pesata, ad es. peso nominale e tolleranze, possono essere specificate per uno o più articoli di pesata. Esistono due metodi diversi:

- **Formulazione semplice**:
  – Selezionare questo metodo se si desidera pesare un singolo componente in un pallone volumetrico e far calcolare automaticamente la concentrazione.
- **Formulaz. semplice (dettagl.)**:
  – Selezionare questo metodo se si desidera seguire una ricetta di soluzione predefinita di uno o più componenti. Un metodo con più articoli di pesata è particolarmente utile quando l'attività di pesata consiste in una serie di pesate, ognuna con le proprie impostazioni individuali, come il peso nominale, le tolleranze ecc. Per ulteriori informazioni, vedere [Utilizzo di metodi con più articoli di pesata (articoli dettagliati) ▸ pagina 53].

Per dettagli sulle impostazioni dei metodi:

Vedi anche

- Impostazioni: metodo "Formulazione semplice" ▸ pagina 120
- Utilizzo di metodi con più articoli di pesata (articoli dettagliati) ▸ pagina 53

5.2.3.1 Creazione di un metodo "Formulazione semplice"

Navigazione: ▼ Metodi > Elenco metodi

1. Premere **+ Nuovo** nella barra d'azione.
   - ➡ Si apre una procedura guidata di creazione metodo, iniziando da **1. Tipo di metodo**.
2. Premere **Tipo di metodo** e selezionare il tipo di metodo **Formulazione semplice** o **Formulaz. semplice (dettagl.)**.
3. Premere **→ Avanti**.
   - ➡ La procedura guidata di creazione metodo avvia la sezione **2. Identific.**.
4. Definire il **Nome metodo** e la **Descr. risultato** e premere **→ Avanti**.
   - ➡ La procedura guidata di creazione metodo avvia la sezione **3. Configurazione**.
5. Selezionare le opzioni per **Calcola la concentrazione per componente**, **Calcola la quantità di componente** e impostare un **Profilo di tolleranza**.
6. Premere **→ Avanti**.
   - ➡ La procedura guidata di creazione metodo avvia la sezione **4. Salva**.
   - ➡ Una volta selezionato **Formulaz. semplice (dettagl.)**, la procedura guidata apre la sezione di creazione facoltativa **4. Art. da pesare**.
7. Selezionare un articolo di pesata dall'elenco e definire **ID campione**, **Unità**, **Peso target**, **Tolleranza -** e **Tolleranza +**.
   - ➡ La procedura guidata di creazione metodo avvia la sezione **5. Salva**.
8. Premere ✓ **Fine** per salvare il nuovo metodo.

➡ Il metodo è stato creato e compare nell'elenco.

5.2.3.2 Esecuzione di una "Formulazione semplice"

Questo esempio descrive come eseguire una **Formulazione semplice** con due componenti. Illustra le funzioni di base del metodo. Funzioni avanzate quali il calcolo della concentrazione di un componente possono essere definite nelle impostazioni del metodo.

1. Aprire la sezione **Metodi**.
2. Selezionare un metodo da **Elenco metodi** o definire un nuovo metodo.
3. Premere ▶ **Avvia metodo**.
   - ➡ Viene visualizzata la schermata di pesata principale con il metodo selezionato.
4. Definire il peso target e i limiti di tolleranza per il primo componente.
5. Selezionare **ID componente** per definire il primo componente.
6. Selezionare **ID attività** per definire l'intera attività.
7. Premere →**0**← per azzerare la bilancia.
8. Aprire lo sportello e posizionare il contenitore sul piatto di pesata.
9. Premere →**T**← per azzerare la bilancia.
10. Aprire lo sportello e aggiungere il primo componente nel contenitore.
    - ➡ La misura viene avviata.
11. Premere **+ Aggiungi ris.**.
    - ➡ Il risultato della pesata viene salvato su **Elenco risultati**.
12. Definire il peso target e i limiti di tolleranza per il secondo componente.
13. Selezionare **ID componente** per definire il secondo componente.

14 Aprire lo sportello e aggiungere il secondo componente nel contenitore.

15 Premere **+ Aggiungi ris.**.

➡ Il risultato della pesata viene salvato su **Elenco risultati**.

16 Premere **Completa** e scegliere se si desidera stampare o esportare **Elenco risultati**.

➡ L'attività di pesata viene completata e la bilancia ritorna alla schermata di pesata principale.

5.2.4 Metodo "Intervallo pesata"

Con il metodo **Intervallo pesata** è possibile definire il numero di misure e l'intervallo di tempo per ciascuna misura.

Per dettagli sulle impostazioni dei metodi:

Vedi anche

Impostazioni: metodo "Intervallo pesata" ▸ pagina 131

5.2.4.1 Creazione di un metodo "Intervallo pesata"

Navigazione: ▼ Metodi > Elenco metodi

1 Premere **+ Nuovo** nella barra d'azione.

➡ Si apre una procedura guidata di creazione metodo, iniziando da **1. Tipo di metodo**.

2 Premere **Tipo di metodo** e scegliere il tipo di metodo **Intervallo pesata**.

3 Premere **→ Avanti**.

➡ La procedura guidata di creazione metodo avvia la sezione **2. Identific.**.

4 Definire il **Nome metodo** e premere **→ Avanti**.

➡ La procedura guidata di creazione metodo avvia la sezione **3. Configurazione**.

5 Selezionare un **Approssima intervallo**, il numero di **Misure**, selezionare un **Profilo di tolleranza** e premere **→ Avanti**.

➡ La procedura guidata di creazione metodo avvia la sezione **4. Art. da pesare**.

6 Selezionare un **Unità** per la pesata e premere **→ Avanti**.

➡ La procedura guidata di creazione metodo avvia la sezione **5. Salva**.

7 Premere **✓ Fine** per salvare il nuovo metodo.

➡ Il metodo è stato creato e compare nell'elenco.

5.2.4.2 Esecuzione di una "Intervallo pesata"

Questa sezione spiega in che modo il metodo **Intervallo pesata** viene usato in un'attività esemplificativa. In questo esempio stiamo pesando un peso singolo con un contenitore.

1 Aprire la sezione **Metodi**.

2 Selezionare un metodo da **Elenco metodi** o definire un nuovo metodo.

3 Premere ▶ **Avvia metodo**.
   ➡ Viene visualizzata la schermata di pesata principale con il metodo selezionato.
4 Premere →0← per azzerare la bilancia.
5 Aprire lo sportello.
6 Se si usa un contenitore, posizionarlo sul piatto di pesata.
7 Premere →T← per azzerare la bilancia.
   ➡ Lo sportello si chiude automaticamente (a seconda delle impostazioni dello sportello)
   ➡ La misura della tara inizia con **Determinazione tara...**.
   ➡ Una volta effettuata la tara, lo sportello si apre automaticamente (a seconda delle impostazioni dello sportello).
8 Posizionare il materiale da pesare nel contenitore di tara.
9 Chiudere lo sportello.
10 Premere ▶ **Avvio**.
   ➡ Il metodo definito viene eseguito. **Elenco risultati** mostra il contatore corrente.
11 Attendere finché il processo non è terminato.
   ➡ **Elenco risultati** si apre e mostra un riepilogo dei risultati di pesata.
12 Premere **Completa** per aprire le opzioni di esportazione.
   ➡ Comparirà la finestra di dialogo **Completa attività**.
13 Premere **Esporta manualmente i risultati** per esportare i risultati di pesata in un dispositivo di archiviazione USB esterno o ✓ **Completa** per completare l'attività.

➡ Una volta completata l'attività, i risultati verranno eliminati da **Elenco risultati**.

Nota

Il processo di pesata corrente può essere arrestato premendo ■ **Arrestare**.

5.2.5 Metodo "Titolazione"

Il metodo **Titolazione** consente l'interazione tra la bilancia e il titolatore tramite MT-SICS o chip RFID. Il lettore RFID opzionale consente di leggere i dati e di scriverli su un chip RFID. Il chip RFID serve per trasportare i dati tra la bilancia e il titolatore. Il chip RFID posizionato sulla base di un becher di titolazione consente il trasferimento facile e sicuro dei dati del campione, come ID e peso. Per i lettori RFID disponibili, consultare "Accessori".

Per dettagli sulle impostazioni dei metodi:

Vedi anche

Impostazioni: metodo "Titolazione" ▸ pagina 134

5.2.5.1 Creazione di un metodo "Titolazione"

Navigazione: ▼ Metodi > Elenco metodi

1 Premere **+ Nuovo** nella barra d'azione.
   ➡ Si apre una procedura guidata di creazione metodo, iniziando da **1. Tipo di metodo**.
2 Premere **Tipo di metodo** e scegliere il tipo di metodo **Titolazione**.
3 Premere **→ Avanti**.
   ➡ La procedura guidata di creazione metodo avvia la sezione **2. Identific.**.
4 Definire il **Nome metodo** e la **Descr. risultato** e premere **→ Avanti**.
   ➡ La procedura guidata di creazione metodo avvia la sezione **3. Configurazione**.
5 Selezionare un **Opzione RFID**, un **Profilo di tolleranza** e premere **→ Avanti**.
   ➡ La procedura guidata di creazione metodo avvia la sezione **4. Salva**.
6 Premere **✓ Fine** per salvare il nuovo metodo.

➡ Il metodo è stato creato e compare nell'elenco.

Nota

La lunghezza massima del testo per l'**ID campione** è di 32 caratteri. Se l'opzione RFID è attivata, solo i primi 20 caratteri vengono trasferiti al chip RFID.

5.2.5.2 Esecuzione di una "Titolazione"

Questo esempio descrive come preparare un campione per la titolazione e memorizzare le informazioni sul chip RFID del contenitore utilizzando un lettore RFID esterno come l'EasyScan USB. Per ulteriori informazioni su come eseguire la titolazione, consultare il manuale del titolatore.

- Un chip RFID è fissato sotto il contenitore di pesata.
- Il lettore RFID è collegato alla bilancia.
- Esiste un metodo di titolazione nell'**Elenco metodi** con l'**Opzione RFID** impostata su **Lettura e scrittura**.
- Un titolatore METTLER TOLEDO è collegato alla bilancia tramite USB.

1 Aprire la sezione **Metodi**.
2 Selezionare il metodo di titolazione desiderato da **Elenco metodi**.
3 Premere **▶ Avvia metodo**.
   ➡ Viene visualizzata la schermata di pesata principale con il metodo selezionato.
   ➡ La procedura guidata indica i passaggi da compiere per l'esecuzione del metodo.
4 Posizionare il contenitore con il chip RFID sul lettore RFID.
   ➡ Il lettore RFID legge le informazioni dal chip RFID
   ➡ I dati disponibili, se presenti, sono inclusi nell'attività in esecuzione.
5 Se necessario, modificare le informazioni sul campione.
6 Premere **→0←** per azzerare la bilancia.
7 Aprire lo sportello e posizionare il contenitore sul piatto di pesata.
8 Chiudere lo sportello e attendere che il peso si stabilizzi.
9 Premere **→T←** per azzerare la bilancia.
10 Aprire lo sportello e posizionare il campione nel contenitore.
11 Chiudere lo sportello e attendere che il peso si stabilizzi.
12 Premere **✓ OK** per accettare la misura.
   ➡ Il risultato viene aggiunto automaticamente a **Elenco risultati**.
   ➡ Il risultato della pesata viene salvato su **Elenco risultati**.
13 Prendere il contenitore e posizionarlo sul lettore RFID.
14 Rimuovere il contenitore.

➡ L'attività **Titolazione** viene completata automaticamente e le informazioni sul chip RFID vengono aggiornate.

15 Continuare il proprio flusso di lavoro sul titolatore.

5.2.6 Metodo "Determinazione densità"

Il metodo **Determinazione densità** è utilizzato per determinare la densità di solidi e liquidi. La determinazione della densità viene effettuata in base al **principio di Archimede**, secondo il quale un corpo immerso in un fluido subisce un'apparente perdita di peso che è uguale al peso del fluido spostato. Invece, il metodo **Determinazione densità** supporta anche il metodo del picnometro, che non si basa sul **principio di Archimede**. Il metodo **Determinazione densità** comprende tre modalità:

Solido: determina la densità di un solido con l'aiuto di un kit densità.

Liquido (zavorra): determina la densità di un liquido con l'aiuto di un kit densità e di una zavorra.

Liquido (picnometri): determina la densità di un liquido in un recipiente di vetro, ad esempio, utilizzando un picnometro.

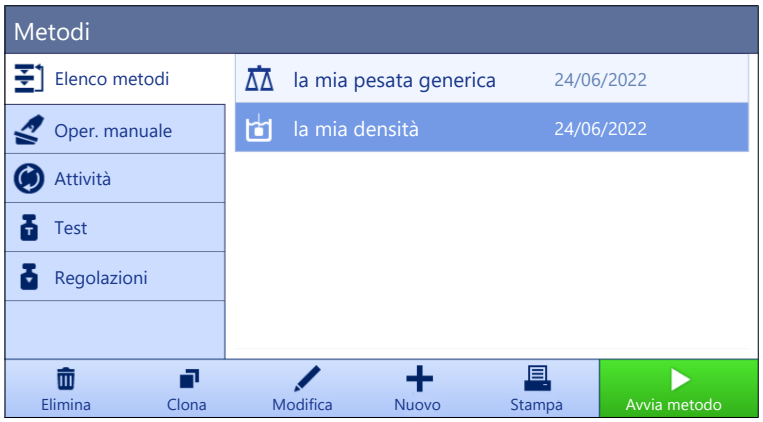

Per dettagli sulle impostazioni dei metodi:

Vedi anche

Impostazioni: metodo "Determinazione densità" ▸ pagina 144

5.2.6.1 Creazione di un metodo "Determinazione densità"

Navigazione: ▼ Metodi > Elenco metodi

1 Premere **+ Nuovo** nella barra d'azione.
   ➡ Si apre una procedura guidata di creazione metodo, iniziando da **1. Tipo di metodo**.
2 Premere **Tipo di metodo** e scegliere il tipo di metodo **Determinazione densità**.
3 Premere **→ Avanti**.
   ➡ La procedura guidata di creazione metodo avvia la sezione **2. Identific.**.
4 Definire il **Nome metodo** e la **Descr. risultato** e premere **→ Avanti**.
   ➡ La procedura guidata di creazione metodo avvia la sezione **3. Configurazione**.
5 Selezionare **Tipo determinazione** e definire le impostazioni corrispondenti, per es. **Unità di densità** e **Impost. pesata**.
6 Premere **→ Avanti**.
   ➡ La procedura guidata di creazione metodo avvia la sezione **4. Art. da pesare**.
7 Definire **Valori iniziali per la pesata** e premere **→ Avanti**.
   ➡ La procedura guidata di creazione metodo avvia la sezione **5. Salva**.
8 Premere **✓ Fine** per salvare il nuovo metodo.

➡ Il metodo è stato creato e compare nell'elenco.

Nota

Il **Tipo determinazione** può essere selezionato solo come parte di un nuovo metodo creato. Se è necessario un altro **Tipo determinazione** (solido, liquido), occorrerà creare un nuovo metodo.

5.2.6.2 Esecuzione di una "Determinazione densità"

Questo esempio mostra come determinare la densità di un solido.

1 Aprire la sezione **Metodi**.
2 Selezionare un metodo da **Elenco metodi** o definire un nuovo metodo.
3 Premere ▶ **Avvia metodo**.
   ➡ Viene visualizzata la schermata di pesata principale con il metodo selezionato.
4 Premere ▶ **Avvio**.
5 Specificare il **Temperatura** e il **Liquido aus.**.
6 Premere ✓ **OK**.
7 Seguire le istruzioni della procedura guidata.
   ➡ **Elenco risultati** si apre e mostra un riepilogo dei risultati di pesata.
8 Premere **Completa** per aprire le opzioni di stampa.
   ➡ Comparirà la finestra di dialogo **Completa attività**.
9 Premere ✓ **Completa**.

➡ L'attività **Determinazione densità** è stata completata correttamente.

5.2.7 Metodo "SQC"

Il metodo **SQC** (controllo statistico della qualità) viene utilizzato per raccogliere dati statistici sui campioni per controllarne, fondamentalmente, la qualità. Questo metodo offre funzionalità statistiche avanzate e può essere ampiamente automatizzato.

Il metodo **SQC** richiede una licenza specifica per essere utilizzabile sulla bilancia. Contattare il proprio esperto METTLER TOLEDO per acquistare la licenza SQC. Dopo avere ottenuto la chiave di licenza personale, accedere al Portale Software (▶ https://activation.mt.com/) per attivarla. Per maggiori dettagli, consultare le istruzioni fornite con la chiave di licenza.

Per dettagli sulle impostazioni dei metodi:

Vedi anche

🔗 Impostazioni: metodo "SQC" ▶ pagina 151

5.2.7.1 Creazione di un metodo "SQC"

Navigazione: ▼ Metodi > Elenco metodi

- La chiave di licenza SQC è attivata per la bilancia.

1 Premere **+ Nuovo** nella barra d'azione.
   ➡ Si apre una procedura guidata di creazione metodo, iniziando da **1. Tipo di metodo**.
2 Premere **Tipo di metodo** e scegliere il tipo di metodo **SQC**.
3 Premere **→ Avanti**.
   ➡ La procedura guidata di creazione metodo avvia la sezione **2. Identific.**.
4 Definire la **Nome metodo**.
5 Definire gli **Numero di ID attività** e le rispettive impostazioni.
6 Premere **→ Avanti**.
   ➡ La procedura guidata di creazione metodo avvia la sezione **3. Configurazione**.
7 Selezionare un **Profilo di tolleranza**.
8 Se per questo metodo si utilizza un alimentatore automatico LV12, attivare il **Supporto alimentatore automatico** e specificare il **Numero di articoli da pesare**, l'**Scarica alimentatore alla fine** e la **Velocità di avanzamento**.
9 Premere **→ Avanti**.
   ➡ La procedura guidata di creazione metodo avvia la sezione **4. Art. da pesare**.
10 Se si utilizza un liquido di densità nota, i risultati sulla schermata di pesata possono essere visualizzati in unità di volume. Se lo si desidera, attivare l'impostazione **Liquido** e specificare la **Densità del liquido**.
11 Specificare il peso o il volume **Nominale** di un singolo articolo di pesata. In alternativa, attivare **Usa la media misurata come nominale** e definire un **Rif. plausibilità**.
12 Definire la tolleranza superiore (**Tolleranza T1+**) e inferiore (**Tolleranza T1-**).
13 Se si utilizza una seconda fascia di tolleranze, attivare **Tolleranze T2** e definire **Tolleranza T2+** e **Tolleranza T2-**.
   ➡ La procedura guidata di creazione metodo avvia la sezione **5. Salva**.
14 Premere ✓ **Fine** per salvare il nuovo metodo.

➡ Il metodo è stato creato e compare nell'elenco.

5.2.7.2 Esecuzione di un "SQC" su articoli confezionati

Il metodo SQC può essere utilizzato sui campioni di una linea di produzione per prodotti confezionati e qui viene illustrato prendendo come esempio i vial di una soluzione medicinale. Le impostazioni idonee per la singola applicazione dipendono dai prodotti, dal settore industriale, dalle normative locali, ecc.

Configurazione del metodo

- La chiave di licenza SQC è attivata per la bilancia.
- È stato creato un metodo **SQC**.

1 Aprire la sezione **Metodi**.
2 Selezionare un metodo **SQC** dall'**Elenco metodi**.
3 Premere ✎ **Modifica**.

Modifica del Formato ID

1 Premere **Formato ID**.
2 Impostare gli **Numero di ID attività** su 2.
3 Per utilizzare l'**ID 1 attività** individuare l'ID lotto, non modificarne la **Descrizione attività**
4 Per utilizzare l'**ID 2 attività** individuare il codice prodotto, modificarne la **Descrizione attività** Ad esempio, digitare "ID prodotto".

Modifica del Pesata

1 Premere **Pesata**.
2 Abilitare l'opzione **Statist. intervallo di tempo person. 1**.
3 Per raccogliere le statistiche per un singolo lotto, toccare **Statist. 1 - Nome** e digitare "Singolo lotto".
4 Lasciare le impostazioni **Elettrostatico** disattivate in modo da ridurre il tempo necessario per pesare ogni articolo.

L'intervallo di tempo delle statistiche personalizzate è controllato dall'utente. L'etichetta è fornita nel metodo come indicazione per l'utente, ma le statistiche devono essere azzerate manualmente dall'utente, una volta trascorso l'intervallo di tempo.

Modifica del Articolo da pesare

1 Premere **Articolo da pesare**.
2 Abilitare l'opzione **Liquido**.
3 Specificare la densità del liquido, ad esempio 1 g/ml per l'acqua.
4 Abilitare **Calcolare peso netto escl. confezione**.
5 Specificare il peso dell'**Imballo** (in questo caso un singolo vial vuoto).
6 Specificare il volume **Nominale** del liquido, ad es. 5 ml.
7 Impostare **Tolleranza T1+** e **Tolleranza T1-** su 7%.
8 Abilitare le **Tolleranze T2**.
9 Impostare **Tolleranza T2+** e **Tolleranza T2-** su 14%.

Modifica del Automazione

1 Premere **Automazione**.
2 Abilitare **Azzeramento automatico** e lasciare **Soglia azzeramento automatico** al suo valore predefinito.
3 Impostare **Risultato automatico** su **Senza tara campione**. Lasciare **Soglia risultato automatico** al suo valore predefinito e **Trigger peso** su **Superiore a**.

Modifica del Stampa/Esporta

1 Mantenere le impostazioni **Stampa/Esporta** predefinite.
2 Premere ✓ **Salva**.

Esecuzione del metodo

1 Selezionare un metodo dall'**Elenco metodi**.
2 Premere ▶ **Avvia metodo**.
   ➡ Viene visualizzata la schermata di pesata principale con il metodo selezionato.
3 Inserire gli ID attività specifici dell'utente: "ID lotto" e "ID prodotto".
4 Premere →0← per azzerare la bilancia.
5 Aggiungere un articolo sul piatto di pesata. In questo esempio, si tratta di un vial pieno.
   ➡ Non appena il peso è stabile, il risultato viene aggiunto automaticamente a **Elenco risultati**.
   ➡ L'indicatore di stato mostra lo stato di ogni risultato: **OK**, **Non OK**, o **Escluso**.
   ➡ Se il risultato rientra nei **Limiti plausibilità**, il valore viene aggiunto alle statistiche.
6 Rimuovere l'articolo dal piatto di pesata.
   ➡ La bilancia avvia un azzeramento automatico.
7 Ripetere fino a raggiungere il numero di articoli desiderato.
8 Premere **Completa** per aprire le opzioni di stampa.
   ➡ Comparirà la finestra di dialogo **Completa attività**.
9 Stampare o esportare i risultati, se necessario.
10 Premere ✓ **Completa**.

➡ I singoli risultati vengono cancellati da **Elenco risultati**, ma restano comunque inclusi nelle statistiche relative all'intervallo di tempo.

11 Per stampare le statistiche relative all'intervallo di tempo, selezionare le statistiche in **Elenco risultati** e premere **Stampa**.

Ripristino delle statistiche

Una volta trascorso l'intervallo di tempo delle statistiche personalizzate, l'utente deve ripristinare le statistiche manualmente.

1 Aprire **Elenco risultati**.
2 Selezionare le statistiche dell'intervallo di tempo che si desidera ripristinare.
3 Premere **Reset**.

5.2.8 Metodo "Conteggio pezzi"

Il metodo **Conteggio pezzi** consente di determinare il numero di pezzi posizionati sul piatto di pesata. Conviene che tutti i pezzi siano approssimativamente dello stesso peso, poiché il numero di pezzi viene determinato in base al peso medio di un singolo pezzo.

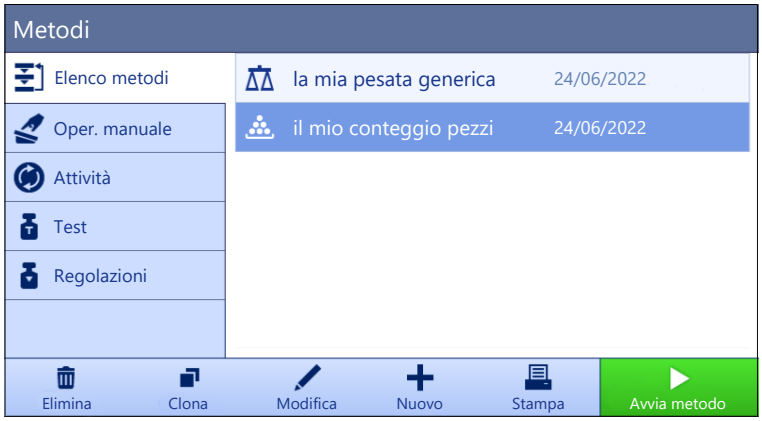

Per dettagli sulle impostazioni dei metodi:

Vedi anche

Impostazioni: metodo "Conteggio pezzi" ▸ pagina 159

5.2.8.1 Creazione di un metodo "Conteggio pezzi"

Navigazione: ▼ Metodi > Elenco metodi

1 Premere **Nuovo** nella barra d'azione.
➡ Si apre una procedura guidata di creazione metodo, iniziando da **1. Tipo di metodo**.
2 Premere **Tipo di metodo** e scegliere il tipo di metodo **Conteggio pezzi**.
3 Premere **→ Avanti**.
➡ La procedura guidata di creazione metodo avvia la sezione **2. Identific.**.
4 Definire il **Nome metodo** e la **Descr. risultato** e premere **→ Avanti**.
➡ La procedura guidata di creazione metodo avvia la sezione **3. Configurazione**.
5 Selezionare **Profilo di tolleranza** e premere **→ Avanti**.
➡ La procedura guidata di creazione metodo avvia la sezione **4. Art. da pesare**.
6 Definire un riferimento per i pezzi **Riferimento PCS**, un **Peso medio di riferimento**, **Peso target** e premere **→ Avanti**.
➡ La procedura guidata di creazione metodo avvia la sezione **5. Salva**.
7 Premere **✓ Fine** per salvare il nuovo metodo.
➡ Il metodo è stato creato e compare nell'elenco.

5.2.8.2 Esecuzione di una "Conteggio pezzi"

Questa sezione spiega in che modo il metodo **Conteggio pezzi** viene usato in un'attività esemplificativa. In questo esempio vengono pesati dei pezzi in un contenitore.

1 Aprire la sezione **Metodi**.

2 Selezionare un metodo da **Elenco metodi** o definire un nuovo metodo.

3 Premere ▶ **Avvia metodo**.

➡ Si apre la schermata di pesata principale con il metodo selezionato. La bilancia visualizza il valore target definito, la tolleranza e il peso medio attuale di un pezzo.

4 Premere →**0**← per azzerare la bilancia.
o
Se si utilizza un recipiente (1) collocarlo sul piatto di pesata (2), quindi premere →**T**← per tarare la bilancia.

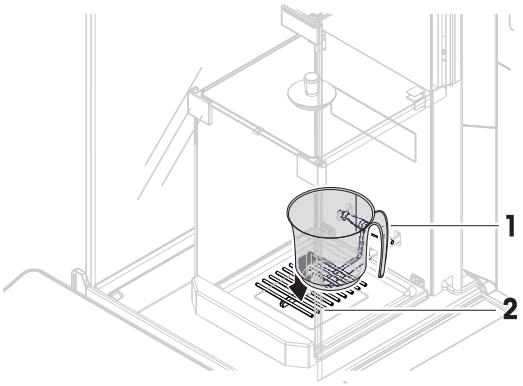

➡ Lo sportello si chiude automaticamente (a seconda delle impostazioni dello sportello)

➡ La misura della tara inizia con **Determinazione tara...**.

➡ Una volta effettuata la tara, lo sportello si apre automaticamente (a seconda delle impostazioni dello sportello).

5 Se non lo si è ancora fatto, immettere il peso medio per un numero noto di pezzi nelle impostazioni del metodo. Questo servirà come riferimento per il conteggio pezzi. Premere per acquisire il peso degli articoli sul piatto di pesata e utilizzarlo come peso di riferimento.

6 Posizionare i pezzi nel contenitore.

7 Chiudere lo sportello e attendere che il peso si stabilizzi.

8 Premere + **Aggiungi ris.**.

➡ Il risultato della pesata viene salvato su **Elenco risultati**.

9 Finito il processo di pesata, premere **Completa** nella barra d'azione.

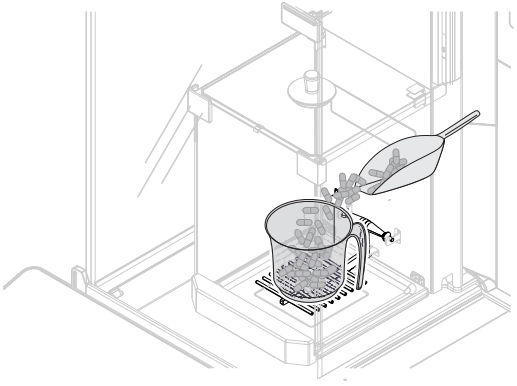

➡ La finestra **Completa attività** si apre. Le informazioni specifiche dell'attività possono essere stampate tramite una stampante per etichette, **Elenco risultati**può essere stampato manualmente o automaticamente (a seconda delle impostazioni del metodo) e il risultato può essere esportato su un dispositivo di archiviazione esterno.

➡ L'attività **Conteggio pezzi** è stata completata correttamente.

Nota

È possibile escludere un risultato di pesata dal **Elenco risultati**. Aprire **Elenco risultati**, selezionare un risultato da escludere e premere **Escludi risultato**.
Al termine dell'attività viene sempre visualizzata la finestra **Completa attività**, anche quando i risultati vengono salvati automaticamente.

5.2.9 Modificare un metodo

Per copiare un metodo procedere come segue:

1 Aprire la sezione **Metodi**.

2 Selezionare il metodo che si intende modificare.

➡ La linea corrispondente al metodo selezionato diventa di colore blu.

3 Premere **Modifica**.

Per dettagli sulle impostazioni dei metodi:

Vedi anche

Impostazioni dei metodi di pesata ▸ pagina 108

5.2.10 Copiare un metodo

Per semplificare il processo di creazione di un metodo, è possibile copiare una o più volte un metodo esistente. Il metodo copiato presenta gli stessi valori delle impostazioni del metodo originale. Se nel metodo originale esistono più articoli di pesata, anche questi verranno copiati.

1 Aprire la sezione **Metodi**.
2 Selezionare il metodo che si desidera copiare.
   ➡ La linea corrispondente al metodo selezionato diventa di colore blu.
3 Premere **Clona**.
   ➡ Nell'elenco compare una copia del metodo selezionato. Il metodo copiato presenta le stesse impostazioni del metodo originale.

Nota

È possibile copiare un metodo più volte. Il nome del metodo clonato si basa sempre sul nome originale, al quale viene aggiunto un numero.

5.2.11 Eliminare un metodo

È possibile eliminare sia i metodi predefiniti in fabbrica che i metodi definiti dall'utente se non sono necessari. Per farlo, procedere come segue:

1 Aprire la sezione **Metodi**.
2 Selezionare il metodo che si desidera eliminare.
   ➡ La linea corrispondente al metodo selezionato diventa di colore blu.
3 Premere **Elimina**.
   ➡ Sullo schermo compare il messaggio **Eliminare metodo e annullare attività?**.
4 Premere **OK** per eliminare il metodo selezionato.

➡ Il sistema torna all'elenco metodi. Il metodo è stato eliminato e non compare più nell'elenco.

Nota

C'è sempre un metodo attivato sullo sfondo che non può essere direttamente eliminato. Per eliminarlo, occorre prima avviare un altro metodo. Una volta disattivato, il metodo in questione può essere eliminato.

5.2.12 Eliminare un'attività

Il singolo metodo viene mantenuto come attività nella sezione Attività del menu Metodi. Esso viene messo in pausa qualora si avvia un qualsiasi altro metodo senza aver completato il metodo corrente. Il metodo può essere messo in pausa se contiene uno o più risultati di pesata o se sono state modificate alcune delle sue impostazioni.

Navigazione: Metodi > Attività

Un'attività può essere eliminata solo quando non è in uso. Il metodo attualmente utilizzato in background è contrassegnato dal simbolo nell'elenco delle attività. Per annullare l'attività occorre attivare un'altra attività.

1 Selezionare l'attività da eliminare e premere **Annulla**.
   ➡ Si apre la finestra di dialogo **Annullare l'attività?**.
2 Per eliminare l'attività premere **OK**, per annullare la procedura di eliminazione premere **Annulla**.

5.2.13 Utilizzo di metodi con più articoli di pesata (articoli dettagliati)

Lavorare con modelli dettagliati può semplificare il flusso di lavoro, soprattutto quando è necessario eseguire consecutivamente più pesate con pesi nominali predefiniti. È possibile definire informazioni come il peso nominale e le tolleranze per ciascun articolo di pesata all'interno di una singola attività. Ciò può far risparmiare tempo e migliorare la qualità dei processi di pesata costituiti da vari passaggi.

Prima di poter utilizzare più articoli nel processo di pesata, è necessario definirli. I due modi per creare un metodo di pesata comprendente diversi articoli di pesata sono:

- Definire direttamente i vari articoli di pesata durante il processo di creazione del metodo.
- Utilizzare **Elenco risultati** di un metodo in esecuzione per definire un nuovo metodo con più articoli di pesata.

I seguenti metodi utilizzano più articoli di pesata:

- **Pesata generica (dettagliata)**
- **Formulaz. semplice (dettagl.)**

5.2.13.1 Creazione di un nuovo metodo con più articoli di pesata (articoli dettagliati)

Questo esempio descrive come definire più articoli di pesata per il metodo **Pesata generica (dettagliata)**.

1 Aprire la sezione **Metodi**.
2 Premere + **Nuovo** nella barra d'azione.
3 Premere **Tipo di metodo** e scegliere **Pesata generica (dettagliata)**.
4 Avanzare nella procedura guidata di creazione metodo fino al passaggio **4. Art. da pesare**.
➡ Viene visualizzata la finestra di dialogo **4. Art. da pesare**.
5 Selezionare un articolo di pesata dall'elenco e definire **ID campione**, **Unità**, **Peso target**, **Tolleranza -** e **Tolleranza +**.
6 Premere → **Avanti**.
7 Premere ✓ **Fine**.
➡ Il metodo è stato creato e compare nell'elenco.

5.2.13.2 Creazione di un metodo dettagliato da un'attività completata

È possibile creare un metodo con più articoli mentre si esegue un metodo che include un singolo articolo, a condizione che il tipo di metodo lo consenta. Questo esempio descrive come creare un metodo **Pesata generica (dettagliata)** basato su un metodo **Pesata generica**.

1 Avviare un metodo **Pesata generica**.
2 Eseguire tre pesate e aggiungere i risultati a **Elenco risultati** premendo + **Aggiungi ris.**.
➡ I risultati verranno salvati su **Elenco risultati**.
3 Premere ••• **Altro**.
4 Premere 🖬 **Salva come metodo (dettagliato)**.
5 Definizione di un **Nome metodo**.
6 Premere ✓ **OK**.
➡ Viene creato un metodo **Pesata generica (dettagliata)** che include tre articoli, e viene aggiunto a **Elenco metodi** con il nome definito dall'utente.

5.2.13.3 Esecuzione di un metodo dettagliato

Dopo aver creato un metodo con più articoli, è possibile avviarlo.

1 Aprire la sezione **Metodi**.
2 Selezionare un metodo dettagliato da **Elenco metodi**.
3 Premere ▶ **Avvia metodo**.
➡ Si apre la schermata di pesata principale. Vengono visualizzati il peso nominale e i limiti di tolleranza definiti nel metodo.

5.3 Pesi di prova

5.3.1 Definizione di un peso di prova singolo

L'utente deve inserire i dati relativi a ciascun peso di prova sulla base del certificato corrispondente. In tal modo, ogni peso di prova esterno viene assegnato in modo inequivocabile a uno specifico certificato. È possibile configurare fino a 12 pesi di prova esterni. Tali pesi di prova vengono utilizzati per effettuare test e regolazioni esterne.

Percorso di navigazione: ▼ Metodi > Test > Pesi di prova

Nota

Un peso di prova esterno da impiegare per una regolazione esterna deve corrispondere almeno al 10% della portata della bilancia. I pesi di prova esterni al di sotto del 10% della portata della bilancia non vengono visualizzati sulla bilancia.

- La finestra di dialogo **Pesi di prova** è aperta.

1 Premere **+ Peso di prova**.
2 Definire le impostazioni del peso di prova e confermare con **✓ Fine**.

➡ Il peso di prova è definito e sarà disponibile in un secondo tempo durante la procedura di test.

5.3.2 Definizione di un peso di prova combinato

L'utente può combinare i pesi di prova per ottenere un peso di prova non disponibile come peso standard singolo. Ad esempio, un peso di 10 g e un peso di 20 g possono essere combinati e utilizzati come peso di prova di 30 g. Ogni peso di prova combinato può includere due o tre pesi di prova. Un peso combinato ha una classe pari a quella inferiore tra le classi dei singoli pesi di prova in esso contenuti. Come qualsiasi altro peso di prova, anche il peso di prova combinato può essere utilizzato per effettuare test e regolazioni esterne.

Percorso di navigazione: Metodi > Test > Pesi di prova

- La finestra di dialogo **Pesi di prova** è aperta.
- Vengono definiti almeno due pesi di prova singoli.

1 Premere **Peso combinato**.
2 Immettere un **Nome peso di prova**.
3 Selezionare la **Classe peso min.** per il peso combinato.
4 Premere **Pesi**.
   ➡ Vengono mostrati i singoli pesi con almeno **Classe peso min.**.
5 Selezionare i pesi da includere nel peso combinato.
6 Premere **✓ OK**.
   ➡ Il **Peso nominale** viene calcolato come la somma dei singoli pesi selezionati.
7 Premere **✓ Salva**.

➡ Il peso di prova combinato è definito e sarà disponibile in un secondo tempo durante la procedura di test.

5.4 Test

I test di routine possono essere eseguiti per garantire risultati di pesata accurati in base a GWP® o ad altri sistemi QM. Di conseguenza, i test devono essere eseguiti a intervalli fissi e regolari, in funzione del proprio sistema QM e i risultati devono essere documentati in modo da essere tracciabili.

Navigazione: ▼ Metodi > Test

5.4.1 Panoramica dei test di routine

METTLER TOLEDO può aiutare a individuare i test di routine da eseguire in base ai requisiti di processo aziendali. Per ulteriori informazioni contattare l'esperto locale METTLER TOLEDO.

5.4.1.1 Eccentricità

Lo scopo della prova di eccentricità è controllare che ogni deviazione carico eccentrico rientri nelle tolleranze SOP dell'utente. Per carico eccentrico si intende la deviazione del valore di misura dovuta a decentramento del carico. Il carico eccentrico aumenta con l'aumentare del peso del carico e della sua distanza dal centro del supporto del piatto di pesata (1). Se l'indicazione rimane invariata anche dopo aver collocato lo stesso carico in punti diversi del piatto di pesata, ciò significa che la bilancia non presenta deviazione dovuta a carico decentrato.

Il risultato è pari al valore maggiore rilevato tra le quattro misure di deviazione carico eccentrico (da 2 a 5).

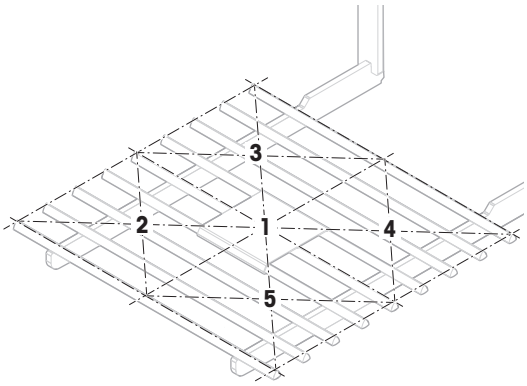

5.4.1.2 Test di ripetibilità

Il test di ripetibilità calcola la deviazione standard di una serie di misure con un solo peso di prova per determinare la ripetibilità della bilancia.

La ripetibilità indica la capacità di una bilancia di fornire lo stesso risultato in caso di pesate ripetute dello stesso oggetto in condizioni di misura costanti. Durante il test, un carico viene posizionato e misurato più volte nella stessa posizione sul piatto di pesata. Quindi si calcola la differenza tra i valori di peso misurati. Il grado di dispersione dei risultati misurati quantifica la ripetibilità.

La ripetibilità è fortemente influenzata dalle condizioni ambientali (correnti d'aria, oscillazioni di temperatura e vibrazioni) e anche dall'esperienza della persona che effettua le pesate. Pertanto, la serie di misure deve essere eseguita dallo stesso operatore, nella stessa posizione, in condizioni ambientali costanti e senza interruzioni.

Sono disponibili i seguenti tipi di test:

- **Ripetibilità - 1 PT**: per verificare la ripetibilità della bilancia in un test point, senza peso di tara.
- **Ripet. - Tara - 1 PT**: per verificare la ripetibilità della bilancia in un test point, con peso di tara.

5.4.1.3 Test di sensibilità

La sensibilità della bilancia definisce la deviazione tra la lettura della bilancia e il carico effettivo. Il test di sensibilità consente di misurare la sensibilità utilizzando uno o due test point.

Sono disponibili i seguenti tipi di test:

- **Sensibilità - 1 PT**: per verificare la sensibilità della bilancia in un test point, senza peso di tara.
- **Sensibilità - 2 PT**: per verificare la sensibilità della bilancia in due test point, senza peso di tara.
- **Sensib. - Tara - 1 PT**: per verificare la sensibilità della bilancia in un test point, con peso di tara.
- **Sensib. - Tara - 2 PT**: per verificare la sensibilità della bilancia in due test point, con peso di tara.

5.4.2 Creazione di un nuovo test

Prima di poter eseguire un test, è necessario definire le impostazioni del test. Una procedura guidata passo-passo conduce l'utente attraverso il processo.

1 Aprire la sezione **Metodi**.

2 Premere **Test**.

3 Premere **Nuovo**.

➡ Viene avviata la procedura guidata **Crea nuovo test**.

4 Selezionare il tipo di test.

5 Spostarsi nel processo utilizzando il pulsante → **Avanti** per passare alla fase successiva o il pulsante ← **Indietro** per tornare alla fase precedente.

Per dettagli sulle impostazioni di test:

Vedi anche

Test impostazioni ▸ pagina 170

5.4.3 Eseguire un test

AVVISO

Risultati di pesata non corretti a causa di una gestione errata dei pesi di prova.

– Maneggiare i pesi di prova solo con guanti, pinzette, forcelle per pesi o maniglie per pesi.

È possibile eseguire una prova di eccentricità, un test di ripetibilità o una prova di sensibilità. Quale test è necessario eseguire e quando dipendono dai rispettivi processi di pesata. Mettler-Toledo GmbH può aiutare a definire i test di routine da eseguire in base ai requisiti del proprio processo. Per ulteriori informazioni contattare l'esperto METTLER TOLEDO locale.

Momenti in cui è stato possibile eseguire i test:

- Dopo la pulizia
- Dopo un aggiornamento software
- Ogni giorno prima della messa in funzione
- A seconda della propria SOP

Requisiti:

- Viene definito almeno un peso di prova.
- È stata creata almeno una prova di sensibilità, ripetibilità o di eccentricità.

Tutti i seguenti pesi di prova o reattori sono esemplificativi. I pesi di prova o i reattori reali possono essere diversi.

Vedi anche

Definizione di un peso di prova singolo ▸ pagina 54
Definizione di un peso di prova combinato ▸ pagina 54
Test impostazioni ▸ pagina 170

5.4.3.1 Esecuzione di una "Eccentricità"

1 Aprire la sezione **Metodi**.
2 Premere **Test**.
➡ I test definiti in precedenza compaiono nella lista.
3 Selezionare la prova di eccentricità che si desidera eseguire e premere ▶ **Avvio**.
➡ Inizia la sequenza di test.
4 Assicurarsi che il piatto di pesata sia vuoto e pulito. Tenere a portata di mano: il peso di prova, i guanti e gli strumenti adatti per manipolare il peso di prova.
5 Quando tutti i requisiti saranno soddisfatti premere ✓ **OK**.
6 Assicurarsi che il piatto di pesata sia vuoto e premere ✓**OK**.
➡ Lo sportello si chiude automaticamente (a seconda delle impostazioni dello sportello) e la bilancia avvia un azzeramento automatico.
7 Scegliere un peso di prova disponibile
- o -
aggiungere un nuovo peso di prova e premere ✓**OK**.

8 Aprire lo sportello e collocare con cautela il peso di prova (1) nella posizione 1, al centro del piatto di pesata (2).
   - ➡ La misura inizia con **Acquisizione del peso...**.
   - ➡ Lo sportello si chiude automaticamente (a seconda delle impostazioni dello sportello).
   - ➡ Terminata la misura, lo sportello si apre automaticamente (a seconda delle impostazioni dello sportello).
   - ➡ Il risultato della prima misura viene aggiunto a **Elenco risultati** come **Posizione 1**.

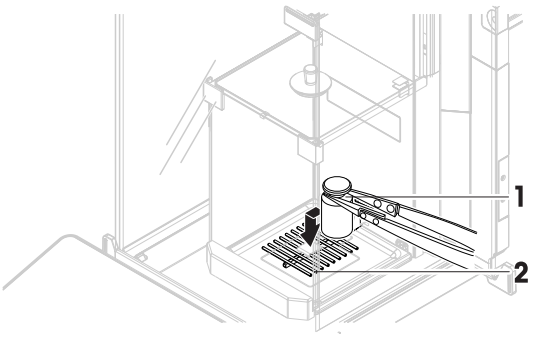

9 Sollevare il peso di prova e spostarsi in posizione 2 (angolo anteriore sinistro del piatto di pesata).
   - ➡ La misura inizia con **Acquisizione del peso...**.
   - ➡ Lo sportello si chiude automaticamente (a seconda delle impostazioni dello sportello).
   - ➡ Terminata la misura, lo sportello si apre automaticamente (a seconda delle impostazioni dello sportello).
   - ➡ Il risultato della seconda misura viene aggiunto a **Elenco risultati** come **Posizione 2**.

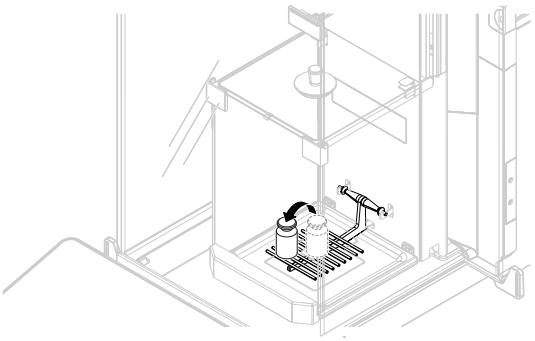

10 Sollevare il peso di prova e spostarsi in posizione 3 (angolo posteriore sinistro del piatto di pesata).
   - ➡ La misura inizia con **Acquisizione del peso...**.
   - ➡ Lo sportello si chiude automaticamente (a seconda delle impostazioni dello sportello).
   - ➡ Terminata la misura, lo sportello si apre automaticamente (a seconda delle impostazioni dello sportello).
   - ➡ Il risultato della terza misura viene aggiunto a **Elenco risultati** come **Posizione 3**.

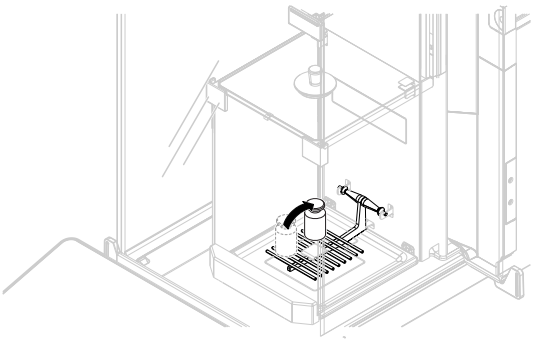

11 Sollevare il peso di prova e spostarsi in posizione 4 (angolo posteriore destro del piatto di pesata).
   - ➡ La misura inizia con **Acquisizione del peso...**.
   - ➡ Lo sportello si chiude automaticamente (a seconda delle impostazioni dello sportello).
   - ➡ Terminata la misura, lo sportello si apre automaticamente (a seconda delle impostazioni dello sportello).
   - ➡ Il risultato della quarta misura viene aggiunto a **Elenco risultati** come **Posizione 4**.

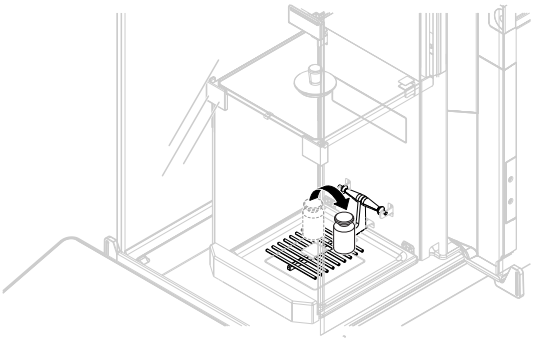

12 Sollevare il peso di prova e spostarsi in posizione 5 (angolo anteriore destro del piatto di pesata).

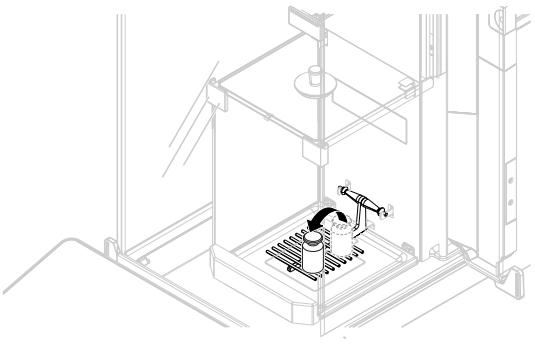

- ➡ La misura inizia con **Acquisizione del peso...**.
- ➡ Lo sportello si chiude automaticamente (a seconda delle impostazioni dello sportello).
- ➡ Terminata la misura, lo sportello si apre automaticamente (a seconda delle impostazioni dello sportello).
- ➡ Il risultato della quinta misura viene aggiunto a **Elenco risultati** come **Posizione 5**.
- ➡ La prova di eccentricità è terminata.

13 Rimuovere con cautela il peso di prova e premere ✓ **OK**.

- ➡ Lo sportello si chiude automaticamente (a seconda delle impostazioni dello sportello) e la bilancia avvia un azzeramento automatico.

14 Quando la procedura di test è finita premere **Fine**.

- ➡ Si apre la finestra di dialogo dei risultati.

15 Per stampare i risultati premere **Stampa**, per terminare il test premere ✓ **Fine**.

Risultato del test

Se il test non è riuscito, consultare "Risoluzione dei problemi", ricercare l'errore, porvi rimedio e ripetere il test. Se il test dovesse fallire di nuovo, contattare un esperto METTLER TOLEDO.

Vedi anche

- Impostazioni: Eccentricità ▸ pagina 170
- Risoluzione dei problemi ▸ pagina 190

5.4.3.2 Esecuzione di una "Test di ripetibilità"

Ripetibilità - 1 test point

1 Aprire la sezione **Metodi**.

2 Premere **Test**.

- ➡ I test definiti in precedenza compaiono nella lista.

3 Selezionare il test di ripetibilità che si desidera eseguire e premere ▶ **Avvio**.

- ➡ Inizia la sequenza di test.

4 Assicurarsi che il piatto di pesata sia vuoto e pulito. Tenere a portata di mano: il peso di prova, i guanti e gli strumenti adatti per manipolare il peso di prova.

5 Quando tutti i requisiti saranno soddisfatti premere ✓ **OK**.

6 Assicurarsi che il piatto di pesata sia vuoto e premere ✓**OK**.

- ➡ Lo sportello si chiude automaticamente (a seconda delle impostazioni dello sportello) e la bilancia avvia un azzeramento automatico.

7 Scegliere un peso di prova disponibile
- o -
aggiungere un nuovo peso di prova e premere ✓**OK**.

8 Aprire lo sportello e posizionare con cautela il peso di prova (1) sul piatto di pesata (2).

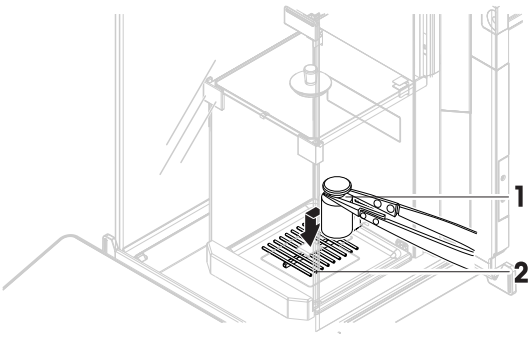

   - ➡ La misura inizia con **Acquisizione del peso...**.
   - ➡ Lo sportello si chiude automaticamente (a seconda delle impostazioni dello sportello).
   - ➡ Terminata la misura, lo sportello si apre automaticamente (a seconda delle impostazioni dello sportello).
   - ➡ Il risultato della misura viene salvato su **Elenco risultati**.

9 Rimuovere con cautela il peso di prova e premere ✓ **OK**.
   - ➡ Lo sportello si chiude automaticamente (a seconda delle impostazioni dello sportello) e la bilancia avvia un azzeramento automatico.
   - ➡ A seconda del **N. di ripetizioni** specificato è necessario ripetere gli ultimi due passaggi un certo numero di volte.

10 Quando la procedura di test è finita premere **Fine**.
   - ➡ Si apre la finestra di dialogo dei risultati.

11 Per stampare i risultati premere **Stampa**, per terminare il test premere ✓ **Fine**.

Ripetibilità - tara - 1 test point

1 Aprire la sezione **Metodi**.

2 Premere **Test**.
   - ➡ I test definiti in precedenza compaiono nella lista.

3 Selezionare il test di ripetibilità che si desidera eseguire e premere ▶ **Avvio**.
   - ➡ Inizia la sequenza di test.

4 Assicurarsi che il piatto di pesata sia vuoto e pulito. Tenere a portata di mano: il peso di prova, i guanti e gli strumenti adatti per manipolare il peso di prova.

5 Quando tutti i requisiti saranno soddisfatti premere ✓ **OK**.

6 Assicurarsi che il piatto di pesata sia vuoto e premere ✓**OK**.
   - ➡ Lo sportello si chiude automaticamente (a seconda delle impostazioni dello sportello) e la bilancia avvia un azzeramento automatico.

7 Scegliere un peso/contenitore di prova disponibile
   - o -
   aggiungere un nuovo peso di prova/contenitore di prova.

8 Posizionare il peso di prova/contenitore di prova (1) al centro del piatto di pesata (2) e toccare ✓ **OK**.

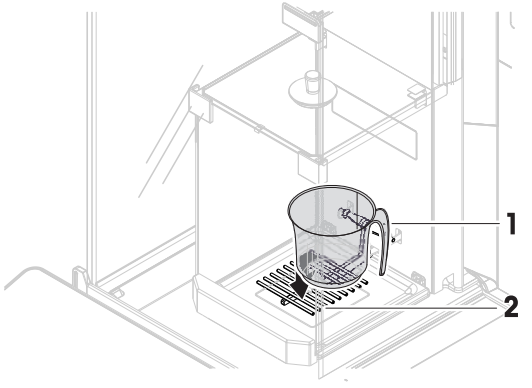

   - ➡ Lo sportello si chiude automaticamente (a seconda delle impostazioni dello sportello) e la misura inizia con **Determinazione tara...**.
   - ➡ Terminata la taratura, lo sportello si apre automaticamente (a seconda delle impostazioni dello sportello).
   - ➡ Il risultato della tara viene aggiunto a **Elenco risultati**.

9 Posizionare con cautela il peso di prova (3) sul piatto di pesata o nel contenitore (4).

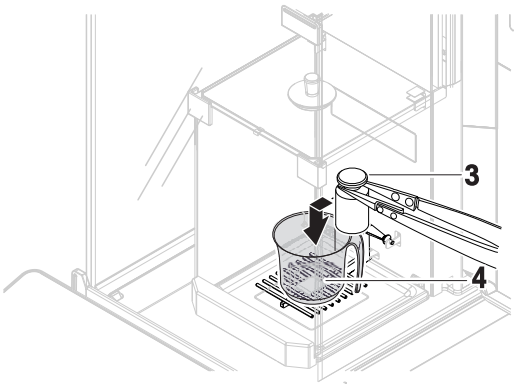

- ➡ La misura inizia con **Acquisizione del peso...**.
- ➡ Lo sportello si chiude automaticamente (a seconda delle impostazioni dello sportello).
- ➡ Terminata la misura, lo sportello si apre automaticamente (a seconda delle impostazioni dello sportello).
- ➡ Il risultato della misura viene salvato su **Elenco risultati**.

10 Rimuovere il peso di prova lasciando il contenitore sul piatto di pesata.

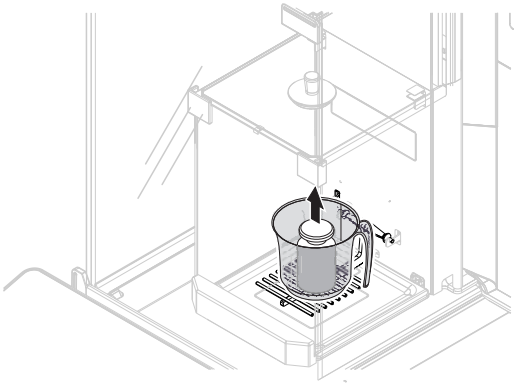

- ➡ Lo sportello si chiude automaticamente (a seconda delle impostazioni dello sportello) e la misura inizia con **Determinazione tara...**.
- ➡ Terminata la taratura, lo sportello si apre automaticamente (a seconda delle impostazioni dello sportello).
- ➡ Il risultato della tara viene aggiunto a **Elenco risultati**.

11 Posizionare con cautela il peso di prova (3) sul piatto di pesata o nel contenitore (4).

- ➡ La misura inizia con **Acquisizione del peso...**.
- ➡ Lo sportello si chiude automaticamente (a seconda delle impostazioni dello sportello).
- ➡ Terminata la misura, lo sportello si apre automaticamente (a seconda delle impostazioni dello sportello).
- ➡ Il risultato della misura viene salvato su **Elenco risultati**.
- ➡ A seconda del **N. di ripetizioni** specificato è necessario ripetere gli ultimi due passaggi un certo numero di volte.

12 Quando la procedura di test è finita premere **Fine**.

- ➡ Si apre la finestra di dialogo dei risultati.

13 Per stampare i risultati premere **Stampa**, per terminare il test premere ✓ **Fine**.

Risultato del test

Se il test non è riuscito, consultare "Risoluzione dei problemi", ricercare l'errore, porvi rimedio e ripetere il test. Se il test dovesse fallire di nuovo, contattare un esperto METTLER TOLEDO.

Vedi anche

- Impostazioni: Test di ripetibilità ▸ pagina 173
- Risoluzione dei problemi ▸ pagina 190
- Risoluzione dei problemi ▸ pagina 190

5.4.3.3 Esecuzione di una "Test di sensibilità"

In questa sezione vengono descritte due delle quattro prove di sensibilità possibili. La scelta tra le due prove dipende dagli obiettivi perseguiti. La procedura per i test con due test point è simile, ma sono necessari più pesi e più contenitori di prova.

Sensibilità - 1 test point

1 Aprire la sezione **Metodi**.

2 Premere **Test**.

➡ I test definiti in precedenza compaiono nella lista.

3 Selezionare la prova di sensibilità che si desidera eseguire e premere ▶ **Avvio**.

➡ Inizia la sequenza di test.

4 Assicurarsi che il piatto di pesata sia vuoto e pulito. Tenere a portata di mano: il peso di prova, i guanti e gli strumenti adatti per manipolare il peso di prova.

5 Quando tutti i requisiti saranno soddisfatti premere ✓ **OK**.

6 Assicurarsi che il piatto di pesata sia vuoto e premere ✓**OK**.

➡ Lo sportello si chiude automaticamente (a seconda delle impostazioni dello sportello) e la bilancia avvia un azzeramento automatico.

7 Scegliere un peso di prova disponibile
- o -
aggiungere un nuovo peso di prova e premere ✓**OK**.

8 Aprire lo sportello e posizionare con cautela il peso di prova (1) sul piatto di pesata (2).

➡ La misura inizia con **Acquisizione del peso...**.

➡ Lo sportello si chiude automaticamente (a seconda delle impostazioni dello sportello).

➡ Terminata la misura, lo sportello si apre automaticamente (a seconda delle impostazioni dello sportello).

➡ Il risultato della misura viene salvato su **Elenco risultati**.

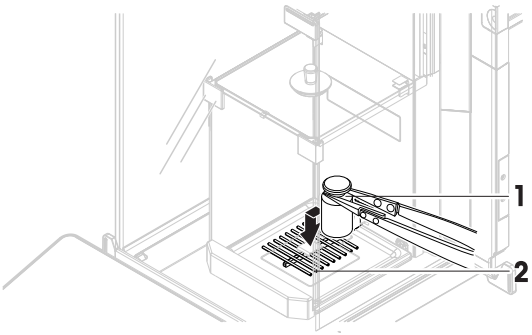

9 Quando la procedura di test è finita premere **Fine**.

➡ Si apre la finestra di dialogo dei risultati.

10 Per stampare i risultati premere **Stampa**, per terminare il test premere ✓ **Fine**.

Sensibilità - tara - 1 test point

1 Aprire la sezione **Metodi**.

2 Premere **Test**.

➡ I test definiti in precedenza compaiono nella lista.

3 Selezionare la prova di sensibilità che si desidera eseguire e premere ▶ **Avvio**.

➡ Inizia la sequenza di test.

4 Assicurarsi che il piatto di pesata sia vuoto e pulito. Tenere a portata di mano: il peso di prova, i guanti e gli strumenti adatti per manipolare il peso di prova.

5 Quando tutti i requisiti saranno soddisfatti premere ✓ **OK**.

6 Assicurarsi che il piatto di pesata sia vuoto e premere ✓**OK**.

➡ Lo sportello si chiude automaticamente (a seconda delle impostazioni dello sportello) e la bilancia avvia un azzeramento automatico.

7 Scegliere un peso/contenitore di prova disponibile
- o -
aggiungere un nuovo peso di prova/contenitore di prova.

8 Posizionare il peso di prova/contenitore di prova (1) al centro del piatto di pesata (2) e toccare ✓ **OK**.

➡ Lo sportello si chiude automaticamente (a seconda delle impostazioni dello sportello) e la misura inizia con **Determinazione tara...**.

➡ Terminata la taratura, lo sportello si apre automaticamente (a seconda delle impostazioni dello sportello).

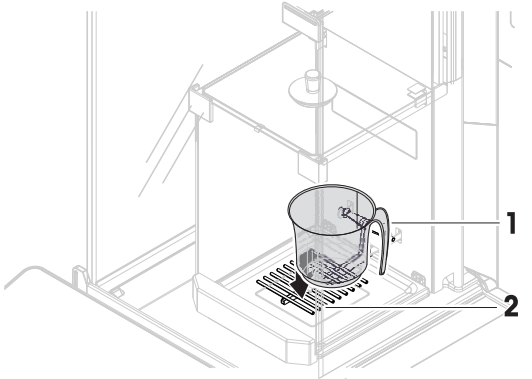

➡ Il risultato della tara viene aggiunto a **Elenco risultati**.

9 Posizionare con cautela il peso di prova (3) sul piatto di pesata o nel contenitore (4).

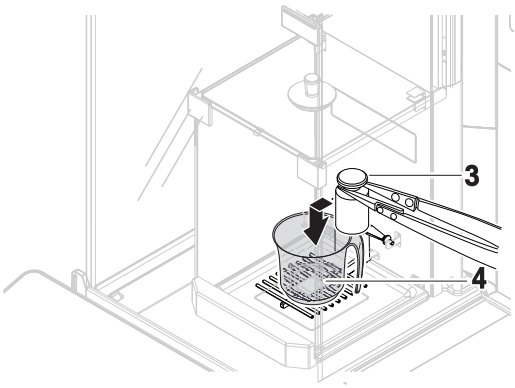

➡ La misura inizia con **Acquisizione del peso...**.

➡ Lo sportello si chiude automaticamente (a seconda delle impostazioni dello sportello).

➡ Terminata la misura, lo sportello si apre automaticamente (a seconda delle impostazioni dello sportello).

➡ Il risultato della misura viene salvato su **Elenco risultati**.

10 Quando la procedura di test è finita premere **Fine**.

➡ Si apre la finestra di dialogo dei risultati.

11 Per stampare i risultati premere **Stampa**, per terminare il test premere ✓ **Fine**.

Vedi anche

- Impostazioni: Test di sensibilità ▸ pagina 177
- Risoluzione dei problemi ▸ pagina 190

5.4.4 Eliminazione di un test

1 Aprire la sezione **Metodi**.

2 Premere **Test**.

➡ Si apre l'elenco dei test.

3 Selezionare il test da eliminare.

4 Premere **Elimina**.

➡ Si apre la sezione **Elimina test di routine**. Viene visualizzato il messaggio **Eliminare il test di routine selezionato?**.

5 Premere ✓ **Sì** per eliminare il test. Premere ✕ **No** per annullare il processo di eliminazione.

➡ Dopo aver eliminato il test, il sistema torna all'elenco dei test. Il test è stato eliminato e non compare più nell'elenco.

I test in corso sono contrassegnati dal simbolo e non possono essere eliminati. Per eliminare un test, è necessario che sia finito o che sia attivato un altro test. Per eliminare un test continuare come segue:

5.4.5 Stampa dei risultati dei test

È possibile stampare un test manualmente, indipendentemente dal fatto che il parametro **Stampa automatica** nelle impostazioni del test sia attivato o disattivato. Per farlo, continuare come segue:

1 Aprire la sezione **Metodi**.

2 Premere **Test**.

➡ Si apre l'elenco dei test.

3 Selezionare il test da stampare e premere **Stampa tutto**.

➡ Il test viene stampato.

5.4.6 Modificare un test

Un test può essere modificato solo quando non è in corso.

Navigazione: ▼ Metodi > Test

1 Selezionare il test da modificare dall'elenco e premere **Modifica**.

➡ Si aprono le impostazioni del test.

2 Modificare le impostazioni del test.

Vedi anche

Test impostazioni ▸ pagina 170

5.4.7 Consultare la cronologia dei test

Navigazione: ▶ Menu bilancia > Cronologia > Test

– Selezionare un test.

➡ Si apre la cronologia dei test. Per ogni test vengono visualizzati dati specifici, come la data e l'ora, il tipo di test, la temperatura, lo stato del livello, l'ID del peso di prova e la deviazione del peso.

Vedi anche

Cronologia ▸ pagina 88

5.5 Regolazioni

Questa sezione spiega come definire ed eseguire le regolazioni interne ed esterne. Quale tipo di regolazione viene eseguita dipende dalla regolazione definita **Strategia**.

Navigazione: ▼ Metodi > Regolazioni

5.5.1 Regolazione interna

5.5.1.1 Modifica di un "Regolazione interna"

1 Aprire la sezione **Metodi**.
2 Premere **Regolazioni**.
3 Premere **Modifica**.
4 Impostare il **Strategia** su **Regolazione interna**.
5 Definire i parametri di regolazione.
6 Premere **Salva**.

➡ La regolazione interna è stata modificata.

Per dettagli sulle impostazioni di regolazione:

Vedi anche

Regolazioni impostazioni ▸ pagina 181

5.5.1.2 Esecuzione di una "Regolazione interna"

■ La regolazione **Strategia** è impostata su **Regolazione interna**.

1 Aprire la sezione **Metodi**, premere **Regolazioni**, selezionare la regolazione e premere ▶ **Avvio**
- o -
dalla schermata di pesata principale, premere ••• **Altro** quindi premere **Avvio regolazione**.

➡ **Regolazione interna** è in esecuzione.

➡ Al termine della regolazione, compare una panoramica dei risultati della regolazione.

2 Premere **Stampa** se si desidera stampare i risultati.
3 Premere **Termina regol.**.

➡ La bilancia è pronta.

5.5.2 Regolazione esterna

5.5.2.1 Modifica di un "Regolazione esterna"

1 Aprire la sezione **Metodi**.
2 Premere **Regolazioni**.

3 Premere ✎ **Modifica**.
4 Impostare il **Strategia** su **Regolazione esterna**.
5 Premere **Pesi di prova - Modifica pesi di prova**.
➡ Si apre la finestra di dialogo **Pesi di prova - Modifica pesi di prova**.
6 Selezionare un peso di prova dall'elenco e premere ✓ **OK**
- o -
Premere ✚ **Peso di prova** per definire un nuovo peso di prova.
7 Definire le impostazioni del peso di prova e confermare con ✓ **OK**.
8 Premere ✓ **Salva**.
➡ La regolazione esterna è stata modificata.
Per dettagli sulle impostazioni di regolazione:

Vedi anche
🔗 Regolazioni impostazioni ▸ pagina 181

5.5.2.2 Esecuzione di una "Regolazione esterna"

Una volta definiti i pesi esterni, è possibile eseguire la funzione **Regolazione esterna**.

1 Aprire la sezione **Metodi**.
2 Premere **Regolazioni**.
3 Selezionare la regolazione esterna che si desidera eseguire e premere ▶ **Avvio**.
➡ Il processo di regolazione si avvia.
4 Assicurarsi che il piatto di pesata sia vuoto e pulito. Tenere a portata di mano: il peso di prova, i guanti e gli strumenti adatti per manipolare il peso di prova.
5 Quando tutti i requisiti saranno soddisfatti premere ✓ **OK**.
6 Assicurarsi che il piatto di pesata sia vuoto e premere ✓**OK**.
7 Scegliere un peso di prova disponibile
- o -
aggiungere un nuovo peso di prova e premere ✓**OK**.
8 Aprire lo sportello e posizionare con cautela il peso di prova (1) sul piatto di pesata (2).
➡ Lo sportello si chiude e la regolazione viene avviata.
➡ Dopo pochi secondi lo sportello si apre.
9 Rimuovere il peso di prova dal piatto di pesata e premere ✓ **OK**.
➡ Lo sportello si chiude e si apre. La regolazione è terminata e ne vengono visualizzati i risultati.
10 Per stampare i risultati premere **Stampa**, per terminare il test premere ✓ **Fine**.

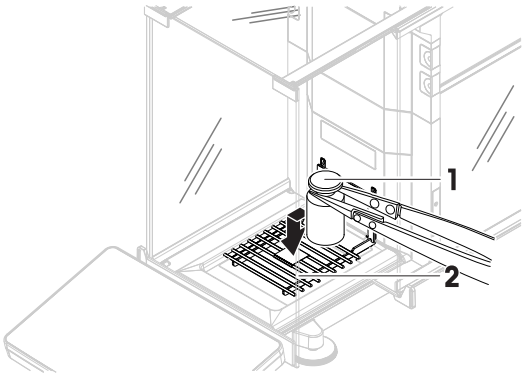

Vedi anche
🔗 Definizione di un peso di prova singolo ▸ pagina 54
🔗 Definizione di un peso di prova combinato ▸ pagina 54

5.5.3 Consultare la cronologia delle regolazioni

Navigazione: ▶ Menu bilancia > Cronologia > Regolazioni
– Selezionare una regolazione.
➡ Si apre la cronologia regolazioni. Per ogni regolazione vengono visualizzati dati specifici, come la data e l'ora, il tipo di regolazione, la temperatura, lo stato del livello, il trigger di regolazione e la correzione.

Vedi anche

Cronologia ▸ pagina 88

5.6 Dispositivi periferici

5.6.1 Stampante

Le stampanti possono aiutare a documentare i processi e i risultati. È possibile collegare alla bilancia due tipi di stampanti:

- stampante a nastro: per stampare su nastro di carta, ad esempio per la documentazione del risultato di pesata
- stampante per etichette: per stampare su etichette adesive, ad esempio, per l'identificazione dei campioni

Per ogni metodo di pesata è possibile attivare manualmente il processo di stampa su un'etichetta o su nastro di carta, quando si completa un'attività. Le impostazioni del metodo possono anche essere modificate in modo che i risultati vengano stampati automaticamente quando un risultato viene aggiunto all'elenco dei risultati o al termine dell'attività, ad esempio. Quando si utilizza una stampante per etichette, il modello dell'etichetta stampata viene definito individualmente per ciascun metodo.

Le seguenti sezioni mostrano i casi d'uso tipici dell'installazione e dell'uso di una stampante con la bilancia. Esse riguardano due combinazioni di impostazioni tra: stampa manuale e automatica, stampa di etichette e su nastro, stampa dei risultati delle attività e degli articoli di pesata, connessioni USB e Bluetooth. Altre combinazioni di impostazioni possono essere ottenute in modo simile.

AVVISO

Danni al dispositivo dovuti a uso improprio

– Consultare il manuale per l'utente del dispositivo prima di utilizzarlo.

5.6.1.1 Stampa manuale dei risultati su una stampante a nastro tramite USB

Questo esempio descrive come installare una stampante a nastro utilizzando un cavo USB. In questo esempio, il metodo non include la stampa automatica, ma i risultati vengono stampati manualmente al termine dell'attività.

Installare e configurare la stampante

- La stampante è collegata a una presa elettrica ed è accesa.
- Il cavo USB è collegato alla stampante.
- La schermata di pesata principale viene visualizzata sul terminale della bilancia.

1 Collegare il cavo USB a una delle porte USB-A della bilancia.
   ➡ La bilancia rileva automaticamente il dispositivo USB. Viene visualizzata la finestra di dialogo **Aggiungi dispositivo** che informa l'utente che il sistema ha trovato un dispositivo specifico.
2 Impostare un nome per il dispositivo USB, quindi premere → **Avanti**.
3 Premere ✓ **Fine**.
   ➡ Il dispositivo USB è collegato e salvato nel sistema.
   ➡ Vengono visualizzate le impostazioni del dispositivo.
4 Premere **Impost. stampante**.
5 Premere **Categoria stampante** e scegliere **Stampante a nastro**.
6 Premere ✓ **Salva**.

Nota

Alcune stampanti possono stampare sia su etichette che su nastro di carta. In questi casi, occorre specificare il tipo di stampante nelle impostazioni della stampante. Se la stampante può stampare solo su etichette o solo su nastro di carta, il tipo di stampante viene impostato automaticamente.

Nota

È possibile collegare contemporaneamente alla bilancia una stampante per etichette e una stampante a nastro. Tuttavia, in ogni momento può essere attiva una sola stampante di un determinato tipo. Quando si collega una nuova stampante dello stesso tipo, la stampante dello stesso tipo precedentemente attiva viene automaticamente disattivata. Dopo aver collegato una nuova stampante, verificare lo stato di tutte le altre stampanti.

Nota

Se il cavo USB viene scollegato e ricollegato, la connessione verrà rilevata automaticamente. Non è necessario reinstallare la stampante.

Stampa di una pagina di prova

Dopo avere installato e configurato una stampante, è possibile stampare una pagina di prova.

Navigazione: ▶ Menu bilancia > ⚙ Impostazioni > Dispos./Stamp.

- Una stampante è collegata alla bilancia.

1 Andare alla sezione **Dispos./Stamp.**.
2 Selezionare la stampante dall'elenco dei dispositivi.
3 Premere **Stampa pag. prova** nella barra d'azione.

Stampa dei risultati.

Navigazione: ▼ Metodi > Elenco metodi

- Una stampante a nastro è collegata alla bilancia.

1 Selezionare un metodo dall'**Elenco metodi**.
2 Premere ▶ **Avvia metodo**.
3 Eseguire le azioni necessarie per pesare i campioni.
4 Premere **Completa** per aprire le opzioni di esportazione.
   ➡ Comparirà la finestra di dialogo **Completa attività**.
5 Premere **Stampa manualmente i risultati** per stampare i risultati sulla stampante a nastro.

Vedi anche

Dispos./Stamp. ▸ pagina 104

5.6.1.2 Stampa automatica dei risultati su una stampante per etichette tramite Bluetooth

Questo esempio descrive come installare una stampante per etichette utilizzando un adattatore Bluetooth. In questo esempio, il metodo è impostato in modo che un'etichetta venga stampata automaticamente ogni volta che l'utente preme **Aggiungi ris.**.

Per ulteriori informazioni su come installare l'adattatore Bluetooth, consultare le istruzioni per l'installazione allegate.

Installare e configurare la stampante

Navigazione: ▶ Menu bilancia > ⚙ Impostazioni > Interfacce > Bluetooth

Navigazione: ▶ Menu bilancia > ⚙ Impostazioni > Dispos./Stamp.

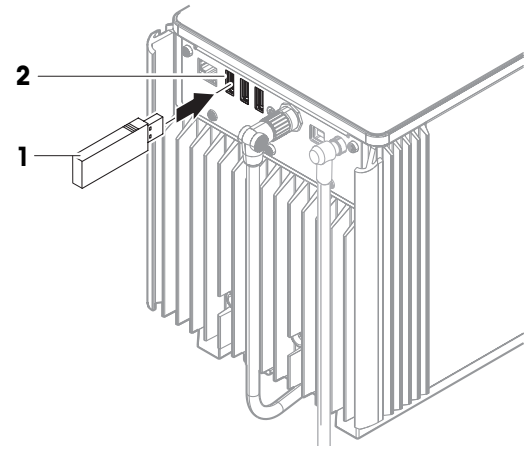

- La stampante è collegata a una presa elettrica ed è accesa.
- Sono disponibili un adattatore RS Bluetooth (per il collegamento alla stampante) e un adattatore USB Bluetooth (per il collegamento alla bilancia).
- L'interruttore sull'adattatore RS Bluetooth si trova nella posizione DCE.
- È stato identificato l'indirizzo MAC (indirizzo univoco del dispositivo) sull'adattatore RS Bluetooth.
- La schermata di pesata principale viene visualizzata sul terminale della bilancia.

1 Collegare l'adattatore USB Bluetooth (**1**) a una delle porte USB-A (**2**) della bilancia.

2 Collegare l'adattatore RS Bluetooth (**3**) alla stampante (**4**).
   - ➡ Le spie sull'adattatore RS Bluetooth iniziano a lampeggiare.

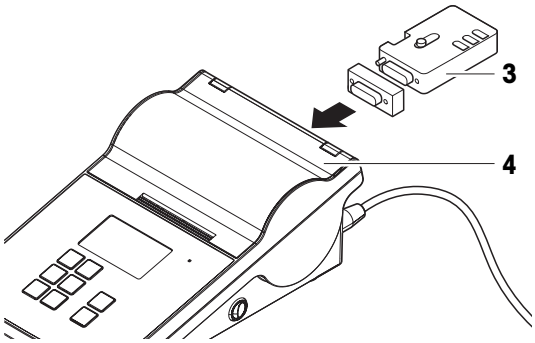

3 Andare alla sezione **Bluetooth**.

4 Impostare **Attivazione** su **Attivo**.

5 Premere ✓ **Salva**.

6 Andare alla sezione **Dispos./Stamp.**.

7 Premere ✚ **Aggiungi dispositivo**.
   - ➡ Si apre la finestra di dialogo **Aggiungi dispositivo**.

8 Selezionare **Connessione Bluetooth** e premere → **Avanti**.
   - ➡ Viene visualizzato il messaggio **Ricerca dispositivi in corso...**.
   - ➡ Vengono visualizzati gli indirizzi MAC di tutti i dispositivi Bluetooth disponibili.

9 Selezionare l'indirizzo MAC dell'adattatore Bluetooth RS dall'elenco e premere → **Avanti**.

10 Verificare che il **Codice PIN** sia corretto: `Mettler-Toledo`.

11 Premere → **Avanti** per confermare la connessione Bluetooth.
   - ➡ La bilancia accoppia l'adattatore USB Bluetooth della bilancia con l'adattatore RS Bluetooth della stampante.
   - ➡ Il sistema informa l'utente di avere trovato il dispositivo.

12 Impostare un nome per il dispositivo USB, quindi premere → **Avanti**.

13 Premere ✓ **Fine**.
   - ➡ Il dispositivo USB è collegato e salvato nel sistema.
   - ➡ Vengono visualizzate le impostazioni del dispositivo.

14 Premere **Impost. stampante**.

15 Premere **Categoria stampante** e scegliere **Stampante etic.**.

16 Premere ✓ **Salva**.

Nota

Quando si imposta la connessione Bluetooth, la bilancia viene abbinata all'adattatore RS Bluetooth, non alla stampante ad esso collegata. Quando l'utente collega lo stesso adattatore RS Bluetooth a un'altra stampante, dovrà rimuovere la stampante configurata dall'elenco dei dispositivi e aggiungere quella nuova.

Nota

Alcune stampanti possono stampare sia su etichette che su nastro di carta. In questi casi, occorre specificare il tipo di stampante nelle impostazioni della stampante. Se la stampante può stampare solo su etichette o solo su nastro di carta, il tipo di stampante viene impostato automaticamente.

Nota

È possibile collegare contemporaneamente alla bilancia una stampante per etichette e una stampante a nastro. Tuttavia, in ogni momento può essere attiva una sola stampante di un determinato tipo. Quando si collega una nuova stampante dello stesso tipo, la stampante dello stesso tipo precedentemente attiva viene automaticamente disattivata. Dopo aver collegato una nuova stampante, verificare lo stato di tutte le altre stampanti.

Nota

Se l'adattatore USB viene rimosso dalla bilancia e ricollegato, la connessione Bluetooth verrà rilevata automaticamente. Tale operazione può richiedere fino a 30 secondi.

Stampa di una pagina di prova

Dopo avere installato e configurato una stampante, è possibile stampare una pagina di prova.

Navigazione: ▶ Menu bilancia > ⚙ Impostazioni > Dispos./Stamp.

- Una stampante è collegata alla bilancia.

1 Andare alla sezione **Dispos./Stamp.**.
2 Selezionare la stampante dall'elenco dei dispositivi.
3 Premere **Stampa pag. prova** nella barra d'azione.

Modifica delle impostazioni del metodo

Navigazione: ▼ Metodi > Elenco metodi

1 Selezionare un metodo dall'**Elenco metodi**.
2 Premere **Modifica**.
3 Premere **Stampa/Esporta**.
4 Premere **Stampa etichetta per articolo da pesare**.
5 Impostare **Stampa etichetta automatica per articolo da pesare** su **Attivo**.
6 Selezionare il modello desiderato dall'elenco: **Modello usato**.
7 Premere **Impostazioni campo**.
8 Personalizzare il contenuto di ciascun campo.
9 Premere ✓ **OK**.
10 Premere ✓ **Salva**.

Stampa dei risultati.

Navigazione: ▼ Metodi > Elenco metodi

- Una stampante per etichette è collegata alla bilancia.
- Esiste un metodo con il modello desiderato per l'etichetta stampata.

1 Selezionare un metodo dall'**Elenco metodi**.
2 Premere ▶ **Avvia metodo**.
3 Eseguire le azioni necessarie per pesare il campione.
4 Premere + **Aggiungi ris.**.
   ➡ L'etichetta per questo articolo da pesare viene stampata automaticamente sulla stampante per etichette.

Vedi anche

- Bluetooth ▸ pagina 104
- Dispos./Stamp. ▸ pagina 104

5.6.2 Lettore di codici a barre

Il lettore di codici a barre può essere utilizzato per immettere testo o numeri in qualsiasi campo di immissione sul terminale. Il formato del campo deve essere compatibile con il codice a barre scansionato. A seconda delle impostazioni del metodo di pesata, i caratteri del codice a barre possono essere aggiunti al campo attivo o a un campo specifico del metodo. Quest'ultimo è illustrato nell'esempio seguente.

AVVISO

Danni al dispositivo dovuti a uso improprio

– Consultare il manuale per l'utente del dispositivo prima di utilizzarlo.

5.6.2.1 Scansionare un ID campione utilizzando un lettore di codici a barre

Questo esempio mostra come il lettore di codici a barre può essere utilizzato per specificare l'ID di un campione in un metodo di tipo **Pesata generica**. Una procedura simile può essere applicata ad altri tipi di metodi e/o altri campi di immissione.

Installazione e configurazione del lettore di codici a barre

- È disponibile un lettore di codici a barre.
- La schermata di pesata principale viene visualizzata sul terminale della bilancia.

1 Collegare il cavo USB a una delle porte USB-A della bilancia.
   ➡ La bilancia rileva automaticamente il dispositivo USB. Viene visualizzata la finestra di dialogo **Aggiungi dispositivo** e viene visualizzato un codice a barre.
2 Utilizzare il lettore di codici a barre per scansionare il codice a barre sul display.
3 Premere → **Avanti**.
4 Impostare un nome per il dispositivo USB, quindi premere → **Avanti**.
5 Premere ✓ **Fine**.
   ➡ Il dispositivo USB è collegato e salvato nel sistema.
   ➡ Vengono visualizzate le impostazioni del dispositivo.
6 Premere ✓ **Salva**.
   ➡ Il lettore di codici a barre è pronto per l'uso.

Modifica delle impostazioni del metodo

Navigazione: ▼ Metodi > Elenco metodi

- Esiste un metodo **Pesata generica**.
- Il metodo contiene un **ID risultato** per il quale **Descr. risultato** è impostato su **ID campione**.

1 Selezionare un metodo dall'**Elenco metodi**.
2 Premere **Modifica**.
3 Premere **Automazione**.
4 Premere **Target dati codice a barre** e selezionare il **ID risultato** corrispondente a **ID campione**, ad esempio **ID 1 risultato**.
5 Premere ✓ **Salva**.

Esecuzione del metodo

Navigazione: ▼ Metodi > Elenco metodi

- Il lettore di codici a barre è collegato alla bilancia.
- Un campione è stato identificato con un codice a barre.

1 Selezionare un metodo dall'**Elenco metodi**.
2 Premere ▶ **Avvia metodo**.

3 Utilizzare il lettore di codici a barre per scansionare il codice a barre che identifica il campione.
   ➡ Il testo associato al codice a barre appare nel campo di **ID campione**.
4 Eseguire le azioni necessarie per pesare il campione.
5 Premere ➕ **Aggiungi ris.**.

Vedi anche

🔗 Dispos./Stamp. ▸ pagina 104

5.6.3 Lettore RFID

Gli Smart Tag sono adesivi RFID che possono essere applicati sul fondo dei contenitori. Vengono utilizzati per memorizzare informazioni sul campione. Generalmente vengono utilizzati con il tipo di metodo **Titolazione**. È possibile accedere al contenuto degli Smart Tag e modificarli utilizzando un lettore RFID, ad esempio un EasyScan USB o uno SmartScan.

AVVISO

Danni al dispositivo dovuti a uso improprio

– Consultare il manuale per l'utente del dispositivo prima di utilizzarlo.

Vedi anche

🔗 Esecuzione di una "Titolazione" ▸ pagina 45
🔗 Dispos./Stamp. ▸ pagina 104

5.6.3.1 Lettura di dati da uno Smart Tag RFID tramite EasyScan USB

Questo esempio descrive come utilizzare EasyScan USB per leggere i dati da uno Smart Tag.

Installazione di EasyScan USB

- È disponibile un EasyScan USB.
- È disponibile un cavo da USB-A a USB-B.
- La schermata di pesata principale viene visualizzata sul terminale della bilancia.

1 Collegare il cavo USB a una porta USB-A della bilancia.
2 Collegare il cavo USB alla porta USB-B del lettore RFID.
   ➡ La bilancia rileva automaticamente il dispositivo USB. Viene visualizzata la finestra di dialogo **Aggiungi dispositivo** che informa l'utente che il sistema ha trovato un dispositivo specifico.
3 Impostare un nome per il dispositivo USB, quindi premere → **Avanti**.
4 Premere ✓ **Fine**.
   ➡ Il dispositivo USB è collegato e salvato nel sistema.
   ➡ Vengono visualizzate le impostazioni del dispositivo.
5 Premere ✓ **Salva**.

Test del lettore RFID

☰ **Navigazione: ▸ Menu bilancia > ⚙ Impostazioni > Dispos./Stamp.**

- Sulla bilancia è installato un lettore RFID.
- È disponibile uno Smart Tag RFID Tag.

1 Andare alla sezione **Dispos./Stamp.**.
2 Selezionare il dispositivo dall'elenco dei dispositivi e delle stampanti.
3 Premere **Test dispositivo**.

➡ Si apre la finestra di dialogo **Verificare dispositivo RFID**.

4 Collocare un tag RFID sul lettore RFID.

➡ Se il lettore RFID funziona correttamente, viene visualizzato il messaggio **Chip RFID rivelato con successo.**"

5 Premere ✓ **OK**.

➡ Il lettore RFID funziona correttamente.

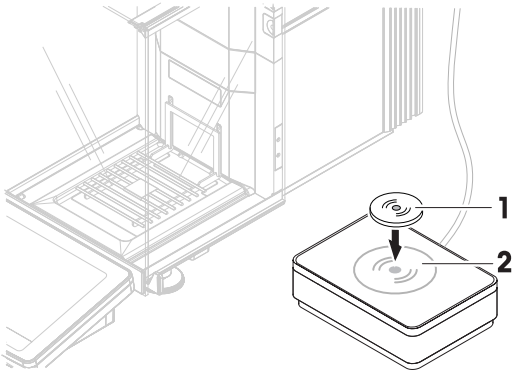

Lettura di dati da uno Smart Tag

☰ **Navigazione: ▶ Menu bilancia > Manutenzione > Formattare RFID**

- Sulla bilancia è installato un lettore RFID.
- È disponibile uno Smart Tag RFID Tag.

1 Andare alla sezione **Formattare RFID**.

2 Premere **Formattare RFID**.

➡ Si apre la finestra di dialogo **Form. chip RFID**.

3 Posizionare il tag RFID sul lettore RFID.

➡ La procedura guidata chiede **Formatt. chip RFID e elim. tutti i dati?**

➡ Nella finestra di dialogo è possibile leggere tutti i dati memorizzati.

4 Per formattare il tag RFID, premere → **Formato**. Premere ✕**Annulla** per chiudere la finestra di dialogo.

5.6.3.2 Formattazione di uno Smart Tag RFID tramite EasyScan

Questo esempio descrive come utilizzare uno SmartScan per formattare uno Smart Tag, ovvero eliminare tutti i dati.

Questo esempio descrive come utilizzare EasyScan per formattare uno Smart Tag, ovvero eliminare tutti i dati.

Formattazione di uno Smart Tag

☰ **Navigazione: ▶ Menu bilancia > Manutenzione > Formattare RFID**

- Sulla bilancia è installato un lettore RFID.
- È disponibile uno Smart Tag RFID Tag.

1 Andare alla sezione **Formattare RFID**.

2 Premere **Formattare RFID**.

➡ Si apre la finestra di dialogo **Form. chip RFID**.

3 Posizionare il tag RFID sul lettore RFID.

➡ La procedura guidata chiede **Formatt. chip RFID e elim. tutti i dati?**

4 Per formattare il tag RFID, toccare → **Formato**.

➡ Il tag RFID è formattato.

5.6.4 Interruttore a pedale ed ErgoSens

L'interruttore a pedale e l'ErgoSens sono accessori opzionali che consentono di eseguire operazioni sulla bilancia senza dover utilizzare il terminale. Le sezioni seguenti mostrano esempi di operazioni che possono essere eseguite con un interruttore a pedale o un ErgoSens.

AVVISO

Danni al dispositivo dovuti a uso improprio

– Consultare il manuale per l'utente del dispositivo prima di utilizzarlo.

5.6.4.1 Apertura del paravento con un interruttore a pedale

Questo esempio illustra come installare un interruttore a pedale USB e utilizzarlo per aprire e chiudere il paravento.

Installazione e configurazione dell'interruttore a pedale

- È disponibile un interruttore a pedale.
- La schermata di pesata principale viene visualizzata sul terminale della bilancia.

1 Collegare il cavo USB a una delle porte USB-A della bilancia.
   ➡ La bilancia rileva automaticamente il dispositivo USB. Viene visualizzata la finestra di dialogo **Aggiungi dispositivo** che informa l'utente che il sistema ha trovato un dispositivo specifico.
2 Impostare un nome per il dispositivo USB, quindi premere → **Avanti**.
3 Premere ✓ **Fine**.
   ➡ Il dispositivo USB è collegato e salvato nel sistema.
   ➡ Vengono visualizzate le impostazioni del dispositivo.
4 Premere **Funzione** e scegliere **Sportello**.
5 Premere ✓ **Salva**.
   ➡ L'interruttore a pedale è configurato per controllare gli sportelli della bilancia.

Configurazione degli sportelli della bilancia

L'interruttore a pedale può essere impostato per aprire uno o più sportelli della bilancia contemporaneamente, se applicabile.

Navigazione: ▶ Menu bilancia > ⚙ Impostazioni > Bilancia > Sportelli

1 Andare alla sezione **Sportelli**.
2 Per ciascuno sportello che si desidera controllare dal dispositivo, selezionare lo sportello e impostare **Dispositivi** su **Attivo**.
3 Premere ✓ **Salva**.
   ➡ L'interruttore a pedale controlla gli sportelli selezionati della bilancia.

Vedi anche

- Dispos./Stamp. ▸ pagina 104
- Sportelli ▸ pagina 99

5.6.4.2 Taratura della bilancia con ErgoSens

Questo esempio illustra come installare un ErgoSens USB e configurarlo per tarare la bilancia.

Installazione e configurazione dell'ErgoSens

- È disponibile un ErgoSens.
- La schermata di pesata principale viene visualizzata sul terminale della bilancia.

1 Collegare il cavo USB a una delle porte USB-A della bilancia.
   ➡ La bilancia rileva automaticamente il dispositivo USB. Viene visualizzata la finestra di dialogo **Aggiungi dispositivo** che informa l'utente che il sistema ha trovato un dispositivo specifico.
2 Impostare un nome per il dispositivo USB, quindi premere → **Avanti**.
3 Premere ✓ **Fine**.

➡ Il dispositivo USB è collegato e salvato nel sistema.

➡ Vengono visualizzate le impostazioni del dispositivo.

4 Premere **Funzione** e scegliere **Tara**.

5 Premere ✓ **Salva**.

➡ L'ErgoSens è pronto per l'uso per tarare la bilancia.

Vedi anche

Dispos./Stamp. ▸ pagina 104

5.6.5 Modifica delle impostazioni di un dispositivo

Navigazione: ▶ Menu bilancia > ⚙ Impostazioni > Dispos./Stamp.

1 Andare alla sezione **Dispos./Stamp.**.

➡ Viene visualizzato un elenco di dispositivi che mostra lo stato della connessione e il tipo di connessione di ciascun dispositivo.

2 Selezionare il dispositivo dall'elenco dei dispositivi e delle stampanti.

➡ Vengono visualizzati i dettagli del dispositivo.

3 Per modificare il nome del dispositivo premere **Nome**, digitare il nome e premere ✓.

4 Su alcuni dispositivi sono previste impostazioni modificabili aggiuntive. Toccare le impostazioni per modificarle.

5 Salvare le impostazioni.

5.6.6 Eliminazione di un dispositivo

Navigazione: ▶ Menu bilancia > ⚙ Impostazioni > Dispos./Stamp.

1 Andare alla sezione **Dispos./Stamp.**.

➡ Viene visualizzato un elenco di dispositivi che mostra lo stato della connessione e il tipo di connessione di ciascun dispositivo.

2 Selezionare il dispositivo dall'elenco dei dispositivi e delle stampanti.

3 Premere 🗑 **Elimina dispositivo**.

➡ Viene visualizzato un messaggio che chiede di confermare che si desidera eliminare il dispositivo.

4 Per eliminare, premere ✓ **OK**. Per annullare l'eliminazione, premere ✕ **Annulla**.

➡ Il dispositivo viene eliminato.

5.7 Controllo remoto tramite servizi

5.7.1 Servizio LabX

Per consentire la comunicazione tra LabX e gli strumenti, le impostazioni sugli strumenti devono corrispondere alle impostazioni in LabX. LabX sincronizza la data e l'ora sugli strumenti con il server LabX ogni volta che viene effettuata una connessione e ogni volta che viene avviata un'attività. Quando si collega uno strumento, la lingua dell'interfaccia utente sullo strumento collegato viene commutata nella lingua impostata su LabX.

Per installare LabX sul computer e per ulteriori informazioni su LabX, consultare il manuale di riferimento di LabX (RM).

Nota

Una volta stabilita la connessione tra LabX e la bilancia, il terminale della bilancia viene controllato da LabX. È sempre possibile passare alla modalità manuale direttamente sul terminale.

Vedi anche

LabX/Servizi ▸ pagina 106

5.7.1.1 Utilizzo di LabX tramite connessione USB

Per stabilire questa connessione, è necessario installare il driver USB sul computer. Il driver è disponibile online:

www.mt.com/labweighing-software-download

Collegamento della bilancia al computer

- È disponibile un cavo da USB-A a USB-B.

1 Collegare il cavo USB alla porta USB-B della bilancia.
2 Collegare il cavo USB a una porta USB-A del computer.

Configurazione del servizio sulla bilancia

Percorso di navigazione: ▸ Menu bilancia > ⚙ Impostazioni > LabX/Servizi

1 Andare alla sezione **LabX/Servizi**.
2 Impostare **Servizio LabX** su **USB**.
3 Premere ✓ **Salva**.

5.7.1.2 Utilizzo di LabX tramite connessione Ethernet

Collegamento della bilancia alla rete

Navigazione: ▸ Menu bilancia > ⚙ Impostazioni > Interfacce

- È disponibile un cavo Ethernet.

1 Collegare il cavo Ethernet alla porta Ethernet della bilancia.
2 Collegare l'altra estremità del cavo Ethernet alla rete locale.
3 Andare alla sezione **Interfacce**.
4 Premere **Ethernet**.
5 Tenere a portata di mano le impostazioni della connessione Ethernet. Queste informazioni potrebbero essere necessarie per impostare la connessione in un secondo momento.
6 Premere ✓ **Salva**.

Configurazione del servizio sulla bilancia

Percorso di navigazione: ▸ Menu bilancia > ⚙ Impostazioni > LabX/Servizi

- La bilancia è collegata alla rete tramite Ethernet.

1 Andare alla sezione **LabX/Servizi**.
2 Impostare **Servizio LabX** su **Rete**.
3 Annotare il numero di porta. Queste informazioni potrebbero essere necessarie per impostare la connessione in un secondo momento.
4 Premere ✓ **Salva**.

5.7.2 Manutenzione MT-SICS

Tutte le bilance XPR e XSR possono essere integrate in una rete e configurate per comunicare con un computer utilizzando MT-SICS (METTLER TOLEDO Standard Interface Command Set). I comandi disponibili dipendono dalla funzionalità della bilancia.

Per ulteriori informazioni, contattare il proprio esperto METTLER TOLEDO.

La documentazione completa relativa a MT-SICS per le bilance XPR e XSR è disponibile online.

www.mt.com/labweighing-software-download

Vedi anche

LabX/Servizi ▸ pagina 106

5.7.2.1 Utilizzo di MT-SICS tramite connessione USB

Questo esempio descrive come stabilire una connessione USB diretta tra la bilancia e un computer. Il computer può quindi essere utilizzato per controllare la bilancia e ricevere dati utilizzando i comandi di MT-SICS.

Per stabilire questa connessione, è necessario installare il driver USB sul computer. Il driver è disponibile online:

www.mt.com/labweighing-software-download

Collegamento della bilancia al computer

- È disponibile un cavo da USB-A a USB-B.

1 Collegare il cavo USB alla porta USB-B della bilancia.
2 Collegare il cavo USB a una porta USB-A del computer.

Configurazione del servizio sulla bilancia

Percorso di navigazione: ▸ Menu bilancia > Impostazioni > LabX/Servizi

1 Andare alla sezione **LabX/Servizi**.
2 Impostare **MT-SICS** su **USB**.
3 Premere ✓ **Salva**.

Configurazione del computer

- Il driver USB è installato sul computer.
- Sul computer è installato e in esecuzione un programma del terminale.

1 Definire le impostazioni di connessione necessarie per il programma del terminale.
2 Testare la connessione inviando un comando alla bilancia, ad esempio, S per recuperare il peso stabile dalla bilancia.
   ➡ Se il programma del terminale riceve una stringa con peso, data e ora, la connessione è stata stabilita correttamente.
   ➡ Se il programma del terminale non riceve alcuna risposta, controllare le impostazioni di connessione.

5.7.2.2 Utilizzo di MT-SICS tramite connessione Ethernet

Questo esempio descrive come stabilire una connessione tra una bilancia e un computer attraverso una rete locale. Il computer può quindi essere utilizzato per controllare la bilancia e ricevere dati utilizzando i comandi di MT-SICS.

Collegamento della bilancia alla rete

Navigazione: ▸ Menu bilancia > Impostazioni > Interfacce

- È disponibile un cavo Ethernet.

1 Collegare il cavo Ethernet alla porta Ethernet della bilancia.
2 Collegare l'altra estremità del cavo Ethernet alla rete locale.
3 Andare alla sezione **Interfacce**.
4 Premere **Ethernet**.
5 Tenere a portata di mano le impostazioni della connessione Ethernet. Queste informazioni potrebbero essere necessarie per impostare la connessione in un secondo momento.
6 Premere ✓ **Salva**.

Configurazione del servizio sulla bilancia

Percorso di navigazione: ▶ Menu bilancia > Impostazioni > LabX/Servizi

- La bilancia è collegata alla rete tramite Ethernet.

1 Andare alla sezione **LabX/Servizi**.
2 Impostare **MT-SICS** su **Rete**.
   ➡ Il numero di porta viene visualizzato nell'elenco delle impostazioni.
3 Annotare il numero di porta. Queste informazioni potrebbero essere necessarie per impostare la connessione in un secondo momento.
4 Premere ✓ **Salva**.

Configurazione del computer

- Sul computer è installato e in esecuzione un programma del terminale.

1 Definire le impostazioni di connessione necessarie per il programma del terminale.
   ➡ Il computer è collegato alla stessa rete e alla stessa sottorete della bilancia.
2 Testare la connessione inviando un comando alla bilancia, ad esempio, S per recuperare il peso stabile dalla bilancia.
   ➡ Se il programma del terminale riceve una stringa con peso, data e ora, la connessione è stata stabilita correttamente.
   ➡ Se il programma del terminale non riceve alcuna risposta, controllare le impostazioni di connessione.

Nota

Per ulteriori informazioni, contattare l'amministratore di rete.

5.7.3 Web service

Il servizio Web consente agli utenti di inviare comandi per controllare e trasferire i dati dalla bilancia utilizzando un browser Web.

Collegamento della bilancia alla rete

Navigazione: ▶ Menu bilancia > Impostazioni > Interfacce

- È disponibile un cavo Ethernet.

1 Collegare il cavo Ethernet alla porta Ethernet della bilancia.
2 Collegare l'altra estremità del cavo Ethernet alla rete locale.
3 Andare alla sezione **Interfacce**.
4 Premere **Ethernet**.
5 Tenere a portata di mano le impostazioni della connessione Ethernet. Queste informazioni potrebbero essere necessarie per impostare la connessione in un secondo momento.
6 Premere ✓ **Salva**.

Configurazione del servizio sulla bilancia

Percorso di navigazione: ▶ Menu bilancia > Impostazioni > LabX/Servizi

- La bilancia è collegata alla rete tramite Ethernet.
- Il computer e la bilancia sono collegati alla stessa rete.
- Sulla bilancia è disponibile un browser Web.

1 Andare alla sezione **LabX/Servizi**.
2 Attivare e configurare il servizio.
3 Premere ✓ **Salva**.

La documentazione del servizio Web e i relativi esempi sono disponibili online.

www.mt.com/labweighing-software-download

Nota

Per ulteriori informazioni, contattare l'amministratore di rete.

Esportazione del file di definizione WSDL

Il file WSDL (Web Services Description Language) descrive le funzionalità del servizio Web. Il file WSDL può essere esportato come segue.

Percorso di navigazione: ▶ Menu bilancia > Impostazioni > Bilancia > Generale

1 Andare in **Generale**.
2 Premere ••• **Altro**.
3 Premere **Esp. file WSDL WS**
   ➡ Viene visualizzato un elenco delle posizioni di destinazione disponibili, compreso il file server e qualsiasi dispositivo di archiviazione USB collegato alla bilancia.
4 Selezionare il dispositivo di destinazione su cui si desidera memorizzare i dati.
5 Premere → **Avanti**.
   ➡ Se l'esportazione è avvenuta correttamente, sul display viene visualizzato ✔ con il nome del file e la cartella di destinazione.

Vedi anche

LabX/Servizi ▸ pagina 106

5.8 Gestione dei dati

5.8.1 Esportazione dei risultati

Questo esempio descrive come esportare i risultati su un file server al termine di un'attività. È possibile seguire una procedura di esportazione simile quando si utilizza un dispositivo di archiviazione USB.

Connessione a un file server

Percorso di navigazione: ▶ Menu bilancia > Impostazioni > LabX/Servizi

1 Andare alla sezione **LabX/Servizi**.
2 Impostare **File server** su **Attivo**.
3 Premere **Config. file server**.
4 Toccare **Nome del server** e digitare il nome del server.
5 Toccare **Nome condivisione** e digitare il percorso della cartella condivisa che si desidera utilizzare.
6 Premere **Credenziali** nella barra d'azione.
   ➡ Viene visualizzata la finestra di dialogo **Imposta credenziali del file server**.
7 Inserire le proprie credenziali (**Nome dominio**, **Nome utente** e **Password**) e premere ✓ **OK**.
   ➡ Le credenziali vengono salvate sulla bilancia.
8 Premere ✓ **OK** per stabilire la connessione al file server.

Esportazione del file XSD

I risultati di pesata vengono esportati in file XML. La descrizione degli elementi del file XML è fornita in un file XSD (definizione dello schema XML). Il file XSD può essere esportato come segue.

Nota

Se il file XSD viene utilizzato per la validazione, la versione contenuta nel file XML deve corrispondere alla versione dello schema XSD.

Percorso di navigazione: ▶ Menu bilancia > ⚙ Impostazioni > Bilancia > ⚙ Generale

1 Andare in ⚙ **Generale**.
2 Premere ••• **Altro**.
3 Premere **Esp. file ris XSD**.
   ➡ Viene visualizzato un elenco delle posizioni di destinazione disponibili, compreso il file server e qualsiasi dispositivo di archiviazione USB collegato alla bilancia.
4 Selezionare il dispositivo di destinazione su cui si desidera memorizzare i dati.
5 Premere → **Avanti**.
   ➡ Se l'esportazione è avvenuta correttamente, sul display viene visualizzato ✔ con il nome della cartella di destinazione.

Esportazione dei risultati di pesata

Navigazione: ▼ Metodi > Elenco metodi

- Viene stabilita una connessione Ethernet.
- Viene configurato un accesso al file server.

1 Selezionare un metodo dall'**Elenco metodi**.
2 Premere ▶ **Avvia metodo**.
3 Eseguire le azioni necessarie per pesare i campioni.
4 Premere **Completa** per aprire le opzioni di esportazione.
   ➡ Comparirà la finestra di dialogo **Completa attività**.
5 Per esportare il risultato, premere **Esporta manualmente i risultati**.
   ➡ Viene visualizzato un elenco delle posizioni di destinazione disponibili, compreso il file server e qualsiasi dispositivo di archiviazione USB collegato alla bilancia.
6 Selezionare **File server**.
7 Premere → **Avanti**.
   ➡ Il sistema verifica le credenziali per la connessione al file server.
   ➡ I risultati vengono esportati nel file server.
8 Premere ✓ **Completa**.

➡ Una volta completata l'attività, i risultati verranno eliminati da **Elenco risultati**.

Vedi anche

LabX/Servizi ▸ pagina 106

5.8.2 Invio di singoli risultati a un computer

La bilancia consente di inviare i risultati di pesata a un computer tramite una connessione USB. Questa funzione può essere utilizzata, ad esempio, per inviare i risultati a un foglio Excel, a un file di testo o a MT-SICS. Se utilizzato in modalità **HID** (dispositivo di interazione umana), il risultato viene inviato al computer in cui si trova il cursore, esattamente come se fosse un input da tastiera (denominato anche "drop to cursor").

Questo esempio descrive come inviare i risultati di pesata da un metodo di tipo **Pesata generica** direttamente a un file Excel su un computer utilizzando la funzionalità **HID**.

Collegamento della bilancia al computer

- È disponibile un cavo da USB-A a USB-B.

1 Collegare il cavo USB alla porta USB-B della bilancia.
2 Collegare il cavo USB a una porta USB-A del computer.

Configurazione della bilancia

Navigazione: ▶ Menu bilancia > ⚙ Impostazioni > Bilancia > Pesi/Qualità

1 Andare alla sezione **Pesi/Qualità**.

2 Premere **Uscita valore del peso automatica**.

3 Premere **Modalità di uscita** e scegliere **Risultati**.

4 Premere **Nominale** e scegliere **HID**.

5 Rivedere le altre impostazioni nella sezione **Uscita valore del peso automatica** per personalizzare l'output, ad esempio, per aggiungere la data e l'ora a ciascun risultato di pesata.

Nota

Le impostazioni corrette dipendono in larga misura dall'applicazione. Ad esempio, quando si utilizza un foglio Excel come destinazione, i valori separati con il carattere **TAB** saranno collocati in celle separate.

Modifica delle impostazioni del metodo

Navigazione: ▼ Metodi > Elenco metodi

- Esiste un metodo **Pesata generica**.

1 Selezionare un metodo dall'**Elenco metodi**.

2 Premere **Modifica**.

3 Premere **Stampa/Esporta**.

4 Premere **Stampa nastro ed esportazione dati**.

5 Impostare **Valore del peso** su **Attivo**.

6 Premere **OK**.

7 Premere **Salva**.

➡ Il metodo è impostato per inviare i risultati al computer quando si preme **Aggiungi ris.**.

Esecuzione del metodo

- Il driver USB è installato sul computer.

1 Selezionare un metodo dall'**Elenco metodi**.

2 Premere **Avvia metodo**.

3 Eseguire le azioni necessarie per pesare il campione.

4 Aprire un foglio Excel e posizionare il cursore in una prima cella target, ad esempio "A1".

5 Premere **Aggiungi ris.**.

➡ Il risultato della pesata viene salvato su **Elenco risultati**.

➡ Il risultato di pesata viene memorizzato nella cella "A1" del foglio Excel.

➡ Se il carattere **TAB** viene utilizzato come delimitatore, gli altri parametri di pesata vengono memorizzati nelle celle "B1," "C1", ecc.

➡ Se il carattere **Enter** viene utilizzato per contrassegnare la fine della linea, il cursore appare nella cella "A2".

5.8.3 Esportazione e importazione impostazioni

Le impostazioni della bilancia possono essere esportate e importate. Il trasferimento di dati da una bilancia all'altra è utile, ad esempio, per applicare lo stesso metodo su più bilance. È buona norma memorizzare le impostazioni della bilancia come backup prima di aggiornare il software.

È possibile importare ed esportare i seguenti dati:

- **Impostazioni bilancia**
  - Quando si importano queste impostazioni, lo stato GWP della bilancia potrebbe cambiare (**Modalità GWP Approved**).
  - La bilancia potrebbe richiedere il riavvio.
- **Gestione degli utenti**
  - Quando si importano queste impostazioni, le impostazioni esistenti sulla bilancia vengono sostituite.
- **Metodi**
  - Quando si importano i metodi, si può scegliere se importare tutti i metodi o solo quelli selezionati.

- Se si importa un metodo con lo stesso nome di un metodo esistente, è possibile scegliere se sovrascriverlo o no.

- **Test e pesi**
  - Quando si importano queste impostazioni, tutti i test e i pesi di prova esistenti sulla bilancia vengono cancellati e sostituiti dai dati importati.

I dati possono essere trasferiti tramite un dispositivo di archiviazione USB. Per le bilance XPR, i dati possono anche essere trasferiti tramite un file server.

AVVISO

L'importazione dei dati può causare la perdita di dati

L'importazione di dati può eliminare i dati dell'applicazione utente senza preavviso.

5.8.3.1 Trasferimento delle impostazioni dei pesi di prova tra bilance

Questo esempio mostra come esportare le impostazioni dei pesi di prova da una bilancia e importarle su un'altra. Questa procedura è particolarmente utile se si utilizzano gli stessi pesi calibrati per eseguire i test su più bilance. I dati vengono trasferiti tramite un dispositivo di archiviazione USB.

Esportare dati e impostazioni

Navigazione: ▶ Menu bilancia > Manutenzione > Importa/Esporta

- Un dispositivo di archiviazione USB è collegato alla bilancia.

1. Andare alla sezione **Importa/Esporta**.
   - ➡ Si apre la finestra di dialogo **Importa/Esporta**.
2. Selezionare **Esporta dati e impostazioni** e premere **→ Avanti**.
   - ➡ Si apre la finestra di dialogo **Esporta dati e impostazioni**.
3. Disattivare tutti i tipi di dati tranne **Test e pesi**.
4. Premere ✓ **Esporta**.
   - ➡ Viene visualizzato un elenco dei dispositivi di archiviazione USB disponibili.
5. Selezionare il dispositivo di archiviazione USB di destinazione su cui memorizzare i dati.
6. Premere **→ Avanti**.
   - ➡ Il sistema esporta i dati sul dispositivo di archiviazione USB.
   - ➡ Se l'esportazione è avvenuta correttamente, sul display viene visualizzato ✔ con il nome del file e la cartella di destinazione.
7. Premere ✕ **Chiudi** per completare il processo.

Importare dati e impostazioni

Navigazione: ▶ Menu bilancia > Manutenzione > Importa/Esporta

- Un dispositivo di archiviazione USB contenente i dati da importare è collegato alla bilancia.

1. Andare alla sezione **Importa/Esporta**.
   - ➡ Si apre la finestra di dialogo **Importa/Esporta**.
2. Selezionare **Importa dati e impostazioni** e premere **→ Avanti**.
   - ➡ Viene visualizzato un elenco dei dispositivi di archiviazione USB disponibili.
3. Selezionare il dispositivo di archiviazione USB con i dati da importare.
4. Premere **→ Avanti**.
5. Selezionare il file da importare.
6. Premere **→ Avanti**.
7. Per importare solo i pesi di prova, selezionare il tipo di dati **Pesi di prova**.
8. Premere ✓ **Importa**.

➡ Il sistema importa i dati dal dispositivo di archiviazione USB.

➡ Se l'importazione è avvenuta correttamente, viene visualizzato il messaggio **L'importazione dati e impostazioni è stata eseguita.** .

9 Premere ✕ **Chiudi** per completare il processo.

5.9 Gestione degli utenti

AVVISO

Perdita di dati dovuta alla mancanza di password o Nome utente

Le aree di menu protette non sono accessibili senza **Nome utente** o password.

– Prendere nota di **Nome utente** e password e conservarli in un luogo sicuro.

5.9.1 Attivazione della gestione utenti

Percorso di navigazione: ▶ Menu bilancia > ⚙ Impostazioni > > Bilancia > ⚙ Generale > Gestione degli utenti

La gestione utenti è disattivata per impostazioni di fabbrica. Per attivare la gestione utenti seguire le istruzioni indicate di seguito:

1 Premere ⋮ e scegliere **Attivo**.

➡ Si apre la finestra di dialogo **Attiva gestione utenti**.

2 Premere → **Avanti**.

➡ Si apre la finestra di dialogo 🔑 **Imposta password amministratore (opzionale)**.

3 Premere **Nuova password** e inserire la nuova password.

4 Confermare la nuova password e toccare ✓ **OK**.

➡ La finestra di dialogo si chiude.

5 Confermare l'attivazione della gestione utente nella sezione **Generale**, toccare ✓ **OK**.

➡ Il **Gestione degli utenti** è attivo. La finestra di accesso si apre a ogni avvio del sistema.

5.9.2 Disattivazione della gestione utenti

Percorso di navigazione: ▶ Menu bilancia > ⚙ Impostazioni > > Bilancia > ⚙ Generale > Gestione degli utenti

1 Premere ⋮ e scegliere **Inattivo**.

➡ Si apre la finestra di dialogo **Disattiva gestione utenti**.

2 Premere → **Avanti**.

➡ Si apre la finestra di dialogo 🔑 **Imposta password di sblocco**.

3 Premere **Nuova password** e inserire la nuova password.

4 Confermare la nuova password e toccare ✓.

➡ La finestra di dialogo si chiude.

5 Premere ✓ **OK** per confermare.

➡ La gestione utenti è inattiva.

5.9.3 Gestione utenti e gruppi di utenti

Le impostazioni **Utenti** sono visibili solo quando la **Gestione degli utenti** è impostata su **Attivo**.

Navigazione: ▶ Menu bilancia > Utenti

Stampa dell'elenco utenti

È possibile stampare una panoramica di tutti gli utenti e gruppi di utenti premendo **Stampa tutto**.

Vedi anche

Attivazione della gestione utenti ▸ pagina 81

5.9.3.1 Creazione di un nuovo utente

Navigazione: ▸ Menu bilancia > Utenti > Utenti

1 Premere **Nuovo utente** nella barra d'azione.
2 Definire i valori per il nuovo utente.
3 Per definire la password per un profilo utente, premere **Cambia password** nella barra d'azione.
4 Premere **Nuova password**.
➡ Si apre la finestra di dialogo della tastiera.
5 Definire la password.
6 Premere **Confermare la nuova password** e digitare la password definita.
7 Premere ✓ per chiudere la finestra di dialogo della tastiera.
8 Premere ✓ **OK** per confermare la password definita.
➡ Si apre la finestra di dialogo **Nome utente**.
9 Premere ✓ **OK** per confermare il profilo utente definito.
➡ L'utente è stato creato. Il nuovo profilo utente compare nell'elenco.

5.9.3.2 Creazione di un nuovo gruppo

Navigazione: ▸ Menu bilancia > Utenti > Gruppi

Nota

Quest'area è accessibile solo a utenti provvisti di diritti appropriati.

1 Premere **Nuovo gruppo**.
➡ Si apre la finestra di dialogo.
2 Definire le proprietà del gruppo.
3 Premere ✓ **OK**.
➡ Il gruppo è stato creato; il sistema torna all'elenco dei gruppi definiti.

5.9.3.3 Eliminazione di utenti o gruppi di utenti

Requisiti per l'eliminazione:

- L'utente ha effettuato l'accesso come amministratore.

Navigazione: ▸ Menu bilancia > Utenti > Utenti

1 Selezionare **Nome utente** dell' utente da eliminare.
➡ Si apre la finestra di dialogo Gestione utenti.
2 Premere **Elimina** nella barra d'azione.
➡ Si apre la finestra di dialogo **Elimina utente**.
3 Per eliminare l'utente toccare ✓ **OK**.
➡ L'utente viene eliminato in modo irreversibile.

5.10 Profili di tolleranza

Percorso di navigazione: ▸ Menu bilancia > Impostazioni > Bilancia > Pesi/Qualità > Profili di tolleranza

Creazione di un Profilo di tolleranza

1 Toccare **Nuovo** per creare un nuovo profilo.
2 Definire le impostazioni del profilo.

3 Dopo aver definito tutte le impostazioni, toccare ✓ **OK**.

➡ Il sistema torna all'elenco profili e il nuovo profilo viene visualizzato nell'elenco.

Toccando un profilo esistente è possibile modificare le impostazioni, eliminare il profilo o impostarlo come valore predefinito. Si possono creare diversi profili. È necessario selezionare un profilo predefinito.

Se vengono apportate modifiche al profilo di tolleranza predefinito, lo stato dei test di routine sarà impostato su **Mai eseguito**.

5.11 Protezione con password e reimpostazione della bilancia

5.11.1 Protezione con password

Se la gestione utenti è attiva, ogni utente ha una password individuale.

- Ogni utente che ha effettuato l'accesso può modificare la propria password. Vedere [Modifica della password ▸ pagina 83].
- Gli utenti con l'autorizzazione a configurare la gestione utenti possono modificare la password di qualsiasi utente. Vedere [Modifica della password ▸ pagina 83].
- Se un utente con l'autorizzazione a configurare la gestione utenti ha dimenticato la propria password (e nessun altro utente può modificarla), può essere richiesta una reimpostazione della password. Vedere [Richiesta reimpostazione password ▸ pagina 83]

  Nota

  Se il parametro **Reset della password** è impostato su **Non consentite**, la bilancia deve essere reimpostata da un tecnico dell'assistenza.

Se la gestione utenti è inattiva, può essere generata una password per bloccare l'intera bilancia. Vedere [Creare una password di sblocco ▸ pagina 84].

5.11.1.1 Modifica della password

Ogni utente può modificare la propria password. Inoltre, gli utenti con l'autorizzazione a configurare la gestione utenti possono modificare la password di altri utenti.

Navigazione: ▸ Menu bilancia > Utenti > Utenti

1 Selezionare il **Nome utente** per il quale la password deve essere modificata.

➡ Si apre la finestra di dialogo Gestione utenti.

2 Premere **Cambia password** nella barra d'azione.

➡ Si apre la finestra di dialogo **Cambia password**.

3 Digitare una nuova password e confermarla.

Nota

Qualsiasi password è valida.

4 Premere ✓ **OK**.

➡ La password è stata modificata.

5.11.1.2 Richiesta reimpostazione password

Se un utente con il permesso di configurare la gestione utenti ha dimenticato la sua password, può essere richiesta una reimpostazione della password.

■ La finestra di dialogo di accesso alla bilancia è aperta.

1 Selezionare l'utente che necessita di una reimpostazione della password. Tale utente deve disporre dell'autorizzazione a configurare la gestione utenti.

2 Premere ••• **Altro**.

➡ Si apre la finestra di dialogo **Altro**.

3 Premere **Chiedi password di reset**.

4 Si apre la finestra di dialogo **Chiedi password di reset**.

5 Prendere nota del codice di manutenzione e premere **Richiesta di assistenza**.

➡ Vengono visualizzate le informazioni sul proprio esperto di manutenzione METTLER TOLEDO.

6 Contattare il proprio esperto di manutenzione METTLER TOLEDO per telefono o e-mail.

➡ L'utente ottiene una password di reimpostazione di 8 caratteri con la quale è possibile accedere una volta sola.

7 Accedere con la propria password di reimpostazione e selezionare una nuova password.

5.11.1.3 Creare una password di sblocco

Se la gestione utenti è inattiva, la bilancia può ancora essere bloccata con una password unica, chiamata password di sblocco. Questa password deve prima essere generata e deve essere fornita per bloccare e sbloccare la bilancia.

Percorso di navigazione: ▶ Menu bilancia > Impostazioni > Bilancia > Generale

1 Per creare una password di sblocco, premere **Sblocco password** nella barra d'azione.

➡ Si apre la finestra di dialogo **Imposta password di sblocco**.

2 Impostare una nuova password, confermarla e premere ✓ **OK**.

3 Nella finestra di dialogo **Generale**, premere ✓ **Salva** e ✓ **OK**.

➡ Viene creata la password di sblocco.

5.11.2 Accesso e disconnessione

Se la gestione utenti è attiva, gli utenti devono effettuare l'accesso per utilizzare la bilancia.

5.11.2.1 Accesso

- La finestra di dialogo di accesso alla bilancia è aperta.

1 Selezionare un utente e digitare la password.

2 Premere ⊕ **Accesso**.

➡ L'utente ha effettuato l'accesso e il suo nome utente viene visualizzato nella schermata di pesata principale.

5.11.2.2 Disconnessione

Percorso di navigazione: ▶ Menu bilancia > Esci/ Blocca bilancia

– Premere **Disconnessione**.

➡ La disconnessione è avvenuta correttamente.

5.11.3 Blocco e sblocco della bilancia

Un blocco comporta la chiusura della bilancia. Un "blocco totale" può essere dovuto a motivi molto seri. Se la bilancia presenta un difetto o una perdita della qualità di pesata, l'utente può bloccarla totalmente.

Se la gestione utenti è attiva, gli utenti possono bloccare la bilancia se dispongono della relativa autorizzazione.

Se la gestione utenti è inattiva, la bilancia può ancora essere bloccata per impedirne un ulteriore utilizzo. Se non è stata impostata una password di sblocco, la bilancia può essere bloccata e sbloccata senza password. Se è stata impostata una password di sblocco, la bilancia può essere bloccata e sbloccata solo con questa password. Vedere [Creare una password di sblocco ▸ pagina 84].

5.11.3.1 Blocco della bilancia

Navigazione: ▶ Menu bilancia > Blocco

1 Per bloccare la bilancia premere **Blocca bilancia**.

➡ Si apre la finestra di dialogo **Blocca bilancia**.

2 Premere → **Avanti**.

3 Inserire la propria password di sblocco e premere ✓ **Blocca bilancia**.

➡ La bilancia è bloccata e viene visualizzata la schermata di blocco.

5.11.3.2 Sblocco della bilancia

- La bilancia è bloccata e si apre la schermata di blocco.

1 Premere **Sblocca bilancia**.

2 Digitare la password di sblocco, se applicabile.

3 Premere ✓ **Sblocca bilancia** per confermare.
Premendo invece ✕ **Annulla**, appare la schermata di pesata principale, ma la bilancia è ancora bloccata e può essere modificato solo un numero limitato di impostazioni.

➡ La bilancia è sbloccata e viene visualizzata la schermata di pesata principale.

5.11.4 Reimpostare la bilancia

Quando la gestione utenti è attiva, solo gli utenti con le autorizzazioni appropriate possono reimpostare la bilancia.

Navigazione: ▶ Menu bilancia > Manutenzione > Reset

AVVISO

La reimpostazione provoca una perdita di dati

Reimpostando la bilancia si eliminano i dati delle applicazioni dell'utente e si riporta la configurazione dell'utente alle impostazioni di fabbrica.

1 Per eliminare i dati relativi a cronologia modifiche, cronologia test e cronologia regolazioni, attivare l'opzione **Elim. anche cron.modif., test e regolaz.**.

2 Premere → **Avanti**.

➡ Si apre la finestra **Reset bilancia** per avvisare che, reimpostando la bilancia, alcuni dati andranno persi.

3 Premere **Reset bilancia**.

➡ Il software della bilancia si riavvia alle impostazioni di fabbrica. Le impostazioni della memoria alibi e le voci alibi rimangono invariate.

5.12 Dosaggio automatico

I metodi di dosaggio automatico, ovvero **Dosaggio automatico** e **Prep. soluzione automatica**, possono essere eseguiti solo su bilance analitiche automatiche XPR. Tuttavia, è possibile utilizzare qualsiasi bilancia XPR collegata a un lettore RFID per leggere/modificare i dati provenienti da qualsiasi testa di dosaggio.

5.12.1 Gestione dei dati della testa di dosaggio

Ogni testa di dosaggio è dotata di un tag RFID in grado di scambiare dati con lo strumento. È possibile rimuovere la testa di dosaggio e inserirla in un altro modulo di dosaggio o modulo liquidi, in cui i dati siano immediatamente disponibili.

Nota

È possibile inoltre gestire i dati sul tag RFID della testa di dosaggio da qualsiasi bilancia XPR dotata di lettore RFID esterno.

Percorso di navigazione: ▼ Metodi > Oper. manuale > Gestisci dati testa dosaggio

Modifica dei dati della testa di dosaggio

1 Premere **Gestisci dati testa dosaggio**.

➡ Si apre la finestra di dialogo in cui vengono visualizzati i dati della testa di dosaggio.

2 Premere **Modifica** per modificare i dati della testa di dosaggio collegata.

3 Premere **OK** per salvare i dati.

Copia dei dati della testa di dosaggio

I dati memorizzati su una testa di dosaggio possono essere copiati su un'altra testa di dosaggio con questa funzione. Non è necessario reinserire tutti i dati necessari su una nuova testa di dosaggio con le stesse sostanze o sostanze simili.

- Una prima testa di dosaggio, dalla quale vengono copiati i dati, è collegata al modulo di dosaggio o al modulo liquidi.
- È disponibile una seconda testa di dosaggio, sulla quale verranno salvati i dati.

1 Premere **Gestisci dati testa dosaggio**.

➡ Si apre la finestra di dialogo in cui vengono visualizzati i dati della testa di dosaggio.

2 Premere **Copia** per copiare i dati della testa di dosaggio collegata.

3 Seguire le istruzioni della procedura guidata.

Campi disponibili per i dati della testa di dosaggio

I seguenti dati sono memorizzati sul chip RFID, a seconda del tipo di testa di dosaggio.

Parametro	Descrizione	Valori
Sostanza	Specifica il nome della sostanza.	Testo (0…20 caratteri)
ID lotto	Definisce l'identificazione del lotto.	Testo (1…15 caratteri)
Verificare la data di scadenza prima del dosaggio	Definisce se la data di scadenza viene verificata prima del dosaggio.	Attivo I Inattivo*
Data di scadenza	Specifica la data di scadenza della sostanza.	Data
Impostare la data di riempimento	Definisce se è necessario specificare la data di riempimento.	Attivo I Inattivo*
Data di riempimento	Specifica la data di riempimento della testa di dosaggio.	Data
Etichetta campo ID 1…Etichetta campo ID 3	Definisce l'etichetta dei campi definiti dall'utente.	Testo (0…10 caratteri)
Valore ID 1… Valore ID 3	Definisce i valori dei campi definiti dall'utente.	Testo (0…15 caratteri)
Massa molare	Definisce la massa molare della sostanza.	Numerici (1…10000 g/mol)
Purezza	Definisce la purezza della sostanza.	Numerici (0.001… 100%)
Densità	Definisce la densità del liquido. Questo campo è disponibile solo per le teste di dosaggio liquidi.	Numerici (1 g/ml* I 0.01…10 g/ml)
Verificare quantità prima del dosaggio	Definisce se la quantità rimanente nella testa di dosaggio viene verificata prima del dosaggio.	Attivo I Inattivo*
Quantità rimanente	Quantità residua di sostanza nella testa di dosaggio. Durante il riempimento della testa di dosaggio, inserire in questo campo il peso della sostanza. Per utilizzare il peso sul piatto di pesata, premere .	Numerici (0.01… 999999 mg)
Verif. lim. di dose prima del dosaggio	Definisce se il limite dose nella testa di dosaggio viene verificato prima del dosaggio. Questo campo è disponibile solo per le teste di dosaggio polveri.	Attivo* I Inattivo

Dosi rimanenti	Mostra il numero di operazioni di dosaggio ancora disponibili con questa testa di dosaggio, prima di raggiungere il **Dose limite**. Il numero di **Dosi rimanenti** è calcolato sulla base del **Dose limite** e del **Numero di dosaggi totale**. Questo campo è disponibile solo per le teste di dosaggio polveri. È disponibile solo quando **Verif. lim. di dose prima del dosaggio** è impostato su **Attivo**	Numerico
Dose limite	Specifica il numero massimo di operazioni di dosaggio con la testa di dosaggio in uso. Questo campo è disponibile solo per le teste di dosaggio polveri.	Numerici (250* l 0… 50000)
Numero di dosaggi totale	Mostra il numero di operazioni di dosaggio eseguite al momento con questa testa di dosaggio. Questo campo è disponibile solo per le teste di dosaggio polveri. È disponibile solo quando **Verif. lim. di dose prima del dosaggio** è impostato su **Attivo**.	Numerico
Toccare durante dosaggio	Attiva l'avvio automatico del tapper durante il dosaggio. Notare che il tapping può comportare effetti di compattazione con alcune polveri. Questo campo è disponibile solo per le teste di dosaggio polveri.	Attivo* l Inattivo
Toccare prima di dosaggio	Attiva l'avvio automatico del tapper prima di ogni dosaggio. Notare che il tapping può comportare effetti di compattazione con alcune polveri. Questo campo è disponibile solo per le teste di dosaggio polveri.	Attivo l Inattivo*
Pressione di pompa	Definisce la pressione della pompa per l'operazione di dosaggio del liquido. Questo campo è disponibile solo per le teste di dosaggio liquidi.	0,3 l 0,4 l 0,5 bar*
Tipo testa di dosaggio	Mostra il tipo di testa di dosaggio.	Testo
ID testa di dosaggio	Mostra l'ID univoco della testa di dosaggio.	Testo

* Impostazione di fabbrica

5.12.2 Modifica della pressione della pompa

La pressione della pompa può essere regolata in funzione del liquido e della testa di dosaggio utilizzati. La pressione della pompa viene salvata come impostazione sulla testa di dosaggio; vedere [Gestione dei dati della testa di dosaggio ▸ pagina 85].

6 Descrizione del software

6.1 Impostazioni del menu della bilancia

Il **Menu bilancia** contiene impostazioni e informazioni di carattere generale. Per aprire la sezione **Menu bilancia** premere il simbolo ▶ della tendina sul lato sinistro dello schermo.

La sezione **Menu bilancia** è suddivisa nelle seguenti sottosezioni:

- **Guida livellam.**, vedere [Guida livellam. ▶ pagina 88]
- **Cronologia**, vedere [Cronologia ▶ pagina 88]
- **Info bilancia**, vedere [Info bilancia ▶ pagina 91]
- **Utenti** (compare soltanto quando la gestione utenti è attivata), vedere [Utenti ▶ pagina 91]
- **Impostazioni**, vedere [Impostazioni ▶ pagina 94]
- **Manutenzione**, vedere [Manutenzione ▶ pagina 107]

6.1.1 Guida livellam.

L'esatto posizionamento orizzontale e l'installazione stabile sono un requisito fondamentale per ottenere sempre risultati di pesata ripetibili e accurati. Con **Guida livellam.** la bilancia può essere messa in piano.

Navigazione: ▶ Menu bilancia > Guida livellam.

Nota

Una volta livellata la bilancia, occorre eseguire una regolazione interna.

Vedi anche

Livellamento della bilancia ▶ pagina 32

6.1.2 Cronologia

La bilancia registra costantemente i tests e le regolazioni eseguite nella sezione **Cronologia**

Navigazione: ▶ Menu bilancia > Cronologia

La sezione **Cronologia** è suddivisa nelle seguenti sottosezioni.

- **Regolazioni**
- **Test**
- **Memoria alibi** (disponibile solo per modelli di bilancia specifici)
- **Service**
- **Modifiche** (compare soltanto quando la cronologia delle modifiche è attivata)

6.1.2.1 Regolazioni

Navigazione: ▶ Menu bilancia > Cronologia > Regolazioni

È possibile memorizzare fino a un massimo di 500 voci nella cronologia delle regolazioni.

Pulsante	Nome	Descrizione
	Filtra	Premere per filtrare l'elenco: • **Per intervallo di data** • **Per nome utente**
	Stampa	Premere per stampare le voci visualizzate.
	Chiudi	Premere per tornare alla sezione **Cronologia**.

6.1.2.2 Test

Navigazione: ▶ Menu bilancia > Cronologia > Test

È possibile memorizzare fino a un massimo di 500 voci nella cronologia dei test.

Pulsante	Nome	Descrizione
	Filtra	Premere per filtrare l'elenco: • **Per intervallo di data** • **Per nome utente**
	Stampa	Premere per stampare le voci visualizzate.
	Chiudi	Premere per tornare alla sezione **Cronologia**.

6.1.2.3 Memoria alibi

La memoria alibi è un dispositivo di memorizzazione dati a prova di manomissione su cui i dati di pesata soggetti a controllo legale sono automaticamente memorizzati e accessibili per un periodo di tempo. Un dispositivo di memoria alibi funziona secondo il principio della memoria ad "anello": al raggiungimento del limite di portata dei record dei dati e del periodo di conservazione, il record di dati più vecchio nella memoria viene automaticamente sovrascritto dal nuovo record di dati.

Non appena un risultato viene generato dalla bilancia, sarà memorizzato nella memoria alibi della bilancia, se la funzione è attivata. L'accesso alla memoria alibi sulla bilancia è possibile solo in modalità indipendente.

La combinazione di **ID record alibi** e **N. serie bridge** assicura l'unicità di una voce di memoria alibi. La bilancia definisce anche un periodo di conservazione che descrive il periodo minimo di tempo durante il quale i risultati devono essere memorizzati nella memoria alibi. Una volta superato il periodo di conservazione per specifiche voci alibi, la bilancia può riutilizzare questi slot di memoria per nuove voci.

La memoria Alibi è disponibile solo per specifici modelli di bilancia e deve essere attivata da un tecnico dell'assistenza. Contattare l'esperto METTLER TOLEDO per maggiori dettagli.

Quando la memoria Alibi è attivata, viene generato un record alibi per ogni risultato aggiunto a **Elenco risultati**. Ogni record alibi contiene le seguenti informazioni:

- **N. serie bridge**
- **ID record alibi**
- **Data/ora**
- **Peso netto**
- **Peso di tara**
- **Stato peso di tara**
- **Verifica**

Nota

Quando la **Modalità acquisizione peso** è impostata su **Immediato**, i record alibi vengono creati solo per risultati stabili.

Percorso di navigazione: ▶ Menu bilancia > Cronologia > Memoria alibi

Nella memoria Alibi è possibile memorizzare fino a un massimo di 500.000 voci. Quando viene raggiunto il numero massimo di voci e nessuna voce è precedente al periodo di conservazione, non sarà possibile aggiungere nuovi risultati a **Elenco risultati**. Questo inconveniente può essere risolto in modalità di manutenzione, nella quale i record alibi possono essere cancellati o il periodo di conservazione può essere ridotto.

Pulsante	Nome	Descrizione
	Filtra	Premere per filtrare l'elenco: • **Per intervallo di data** • **Per intervallo ID record**
	Stampa	Premere per stampare le voci visualizzate.
	Esporta	Premere per esportare le voci visualizzate.
	Mostra lo stato della memoria alibi	Premere per visualizzare informazioni sullo stato della memoria Alibi: • **Memoria utilizzata** • **Numero di record rimanenti** • **Periodo conservaz.** • **Record più vecchi** • **Record più recenti**
	Periodo di conservazione memoria alibi	Il periodo di conservazione è il periodo minimo durante il quale i record alibi rimangono archiviati nella memoria Alibi. Il periodo di conservazione può variare da 1 a 365 giorni, con un valore predefinito di 100 giorni. Può essere modificato in modalità Manutenzione.
	Chiudi	Premere per tornare alla sezione **Cronologia**.

6.1.2.4 Service

Navigazione: ▸ Menu bilancia > Cronologia > Service

È possibile memorizzare fino a un massimo di 500 voci nella cronologia degli interventi di assistenza.

Pulsante	Nome	Descrizione
	Filtra	Premere per filtrare l'elenco: • **Per intervallo di data** • **Da tecnico**
	Stampa	Premere per stampare le voci visualizzate.
	Chiudi	Premere per tornare alla sezione **Cronologia**.

6.1.2.5 Modifiche

La funzione **Cronologia modifiche** è uno strumento di amministrazione che consente di migliorare la tracciabilità del processo di pesata. L'elenco contiene informazioni come i metodi aggiunti o le modifiche delle impostazioni. Premere l'elenco per visualizzare informazioni dettagliate sui dati.

Navigazione: ▸ Menu bilancia > Cronologia > Modifiche

La funzione **Cronologia modifiche** è disattivata nelle impostazioni di fabbrica. Per attivare la funzione **Cronologia modifiche**, vedere [Pesi/Qualità ▸ pagina 94].

È possibile memorizzare fino a un massimo di 5.000 voci nella cronologia delle modifiche.

Pulsante	Nome	Descrizione
	Filtra	Premere per filtrare l'elenco: • **Per intervallo di data** • **Per nome utente**
	Stampa	Premere per stampare le voci visualizzate.
	Chiudi	Premere per tornare alla sezione **Cronologia**.

6.1.3 Info bilancia

Navigazione: ▶ Menu bilancia > Info bilancia

La sezione **Info bilancia** mostra informazioni sulla specifica bilancia su:

- **Identificazione**
- **Hardware**
- **Software**
- **Manutenzione**

Pulsante	Nome	Descrizione
	Contratto di licenza	Premere per aprire il contratto di licenza.
	Chiudi	Premere per tornare a **Menu bilancia**.

6.1.4 Utenti

Nella sezione **Utenti** è possibile definire i diritti degli utenti e dei gruppi di utenti. Gli utenti possono essere assegnati a gruppi di utenti. Quando la gestione utenti è attiva, la finestra di dialogo di accesso si apre a ogni avvio del sistema.

Le impostazioni **Utenti** sono visibili solo quando la **Gestione degli utenti** è impostata su **Attivo**.

Navigazione: ▶ Menu bilancia > Utenti

La sezione **Gestione degli utenti** è suddivisa nelle seguenti sottosezioni:

- **Generale**: impostazioni per tutti gli utenti
- **Utenti**: impostazioni per i singoli utenti
- **Gruppi**: impostazioni per gruppi di utenti

È possibile creare un numero illimitato di utenti. Un utente fa sempre parte di un gruppo di utenti e possiede le autorizzazioni del gruppo di cui fa parte. La definizione o modifica degli utenti che hanno accesso alle autorizzazioni può essere eseguita dagli utenti che possiedono gli idonei diritti di autorizzazione.

Vedi anche

Attivazione della gestione utenti ▶ pagina 81

6.1.4.1 Generale

Navigazione: ▶ Menu bilancia > Utenti > Generale

Parametro	Descrizione	Valori
Disconnessione automatica	Definisce se l'utente viene disconnesso automaticamente dopo un **Tempo di attesa** predefinito.	Attivo* I Inattivo
Tempo di attesa	Definisce dopo quanto tempo l'utente viene automaticamente disconnesso quando non vengono registrate attività sulla bilancia. Questa impostazione è disponibile solo se **Disconnessione automatica** è impostato su **Attivo**.	Numerico (15 minuti* I 1–60 minuti)
Proposte utenti	Definisce se nella schermata di accesso comparirà un elenco di utenti. **Attivo**: Appare un elenco di tutti gli utenti, dal quale è possibile selezionare un **Nome utente**. **Inattivo**: L'utente deve digitare manualmente il proprio **Nome utente** al momento dell'accesso.	Attivo* I Inattivo
Reset della password	Definisce se la password può essere reimpostata dalla schermata di accesso. Se è impostata su **Non consentite** e la password viene persa, non è possibile richiedere una nuova password. La bilancia deve essere resettata e tutti i dati e le impostazioni andranno persi.	Consentite* I Non consentite

* Impostazione di fabbrica

6.1.4.2 Utenti

Navigazione: ▶ Menu bilancia > Utenti > Utenti

Parametro	Descrizione	Valori
Nome utente	Definisce un identificatore univoco per l'utente. Una volta definito il profilo utente, il valore del **Nome utente** viene fissato e non può più essere modificato.	Testo (1…22 caratteri)
Cognome	Definisce il cognome dell'utente.	Testo (0–22 caratteri)
Nome	Definisce il nome dell'utente.	Testo (0–22 caratteri)
Attivo	Attiva o disattiva l'utente corrente.	Attivo* I Inattivo
Gruppi assegnati	Assegna l'utente a gruppi di utenti.	Elenco di gruppi definiti
Lingua dell'utente	Definisce la lingua del profilo utente.	Lingue disponibili

* Impostazione di fabbrica

È possibile creare un numero illimitato di utenti. Un utente fa sempre parte di un gruppo di utenti e possiede le autorizzazioni del gruppo di cui fa parte. La definizione o modifica degli utenti che hanno accesso alle autorizzazioni può essere eseguita dagli utenti che possiedono gli idonei diritti di autorizzazione.

6.1.4.3 Gruppi

Navigazione: ▶ Menu bilancia > Utenti > Gruppi

Nota

Quest'area è accessibile solo a utenti provvisti di diritti appropriati.

Parametro	Descrizione	Valori
Nome gruppo	Definisce il nome del gruppo.	Testo (1–22 caratteri)

Autorizzazioni generali

Parametro	Descrizione	Valori
Blocca/sblocca bilancia	Definisce se il gruppo è autorizzato a bloccare o sbloccare la bilancia.	Attivo I Inattivo
Configura metodi	Definisce se il gruppo è autorizzato a: • creare nuovi metodi • modificare metodi • eliminare metodi • bloccare o sbloccare metodi • importare o esportare metodi	Attivo I Inattivo
Esegui comandi manutenzione	Definisce se il gruppo è autorizzato a: • accedere alla funzione di assistenza • bloccare/sbloccare la bilancia • visualizzare lo stato di regolazione • generare file di supporto	Attivo I Inattivo
Configura sistema	Definisce se il gruppo è autorizzato a: • modificare le impostazioni di sistema • importare le impostazioni di sistema • configurare periferiche • eseguire aggiornamenti software • eseguire le impostazioni o il settaggio di fabbrica	Attivo I Inattivo
Configura gestione utenti	Definisce se il gruppo è autorizzato a: • stampare o esportare/importare le impostazioni di gestione utenti • modificare le impostazioni di gestione utenti • abilitare o disabilitare la gestione utenti	Attivo I Inattivo
Annulla attività	Definisce se il gruppo è autorizzato ad annullare un'attività durante l'esecuzione di un metodo.	Attivo I Inattivo
Escludi/Sovrascrivi risultato	Definisce se il gruppo è autorizzato a escludere o a sovrascrivere risultati in **Elenco risultati**.	Attivo I Inattivo
Reimposta statistiche intervallo di tempo	Definisce se il gruppo è autorizzato a: • ripristinare le statistiche dell'intervallo di tempo quando si utilizza il metodo **SQC**.	Attivo I Inattivo

Autorizzazioni per "Gestione qualità"

Parametro	Descrizione	Valori
Avvio regolazione esterna	Definisce se il gruppo è autorizzato a eseguire regolazioni esterne.	Attivo I Inattivo
Mostra cronologia modifiche	Definisce se il gruppo è autorizzato a visualizzare la **Cronologia modifiche**.	Attivo I Inattivo
Configura test di routine/GWP	Definisce se il gruppo è autorizzato a: • configurare test di routine • importare o esportare test di routine • configurare e importare pesi di prova • configurare profili di tolleranza • attivare/disattivare la modalità di certificazione GWP	Attivo I Inattivo

Avvio test di routine	Definisce se il gruppo è autorizzato a eseguire test di routine.	Attivo I Inattivo

Le impostazioni relative alla luminosità dello schermo e all'audio possono essere modificate da tutti gli utenti e tali modifiche vengono applicate a tutti gli utenti. Ogni utente può impostare una lingua specifica per l'interfaccia della bilancia senza influenzare le impostazioni degli altri utenti.

6.1.5 Impostazioni

Questa sezione descrive le impostazioni della bilancia che possono essere modificate per soddisfare requisiti specifici. Le impostazioni della bilancia si applicano all'intero sistema di pesata e a tutti gli utenti.

Percorso di navigazione: ▶ Menu bilancia > Impostazioni

La sezione **Impostazioni** è suddivisa nelle seguenti sottosezioni:

- **Bilancia**
- **Interfacce**
- **Dispos./Stamp.**
- **LabX/Servizi**

6.1.5.1 Bilancia

Percorso di navigazione: ▶ Menu bilancia > Impostazioni > Bilancia

La sezione **Bilancia** è suddivisa nelle seguenti sottosezioni:

- **Pesi/Qualità**
- **Sportelli**
- **Data/Ora/Lingua/Formato**
- **Schermo/StatusLight/Audio**
- **Generale**

Pesi/Qualità

Navigazione: ▶ Menu bilancia > Impostazioni > Bilancia > Pesi/Qualità

Parametro	Descrizione	Valori
Avviso livellamento	Definisce l'azione quando la bilancia non è livellata Quando si seleziona **Livellamento forzato** e la bilancia non è livellata, non è possibile aggiungere alcun valore di pesata al **Elenco risultati** (pulsante verde disabilitato). Per le bilance omologate, questo valore è impostato su **Livellamento forzato** e non può essere modificato.	Inattivo I Livellamento opzionale* I Livellamento forzato
Rivelazione elettrostatica	Definisce le condizioni ambientali per la rivelazione elettrostatica. **Ambiente standard**: Scegliere questa opzione se si opera in un ambiente stabile. **Ambiente instabile**: Scegliere questa opzione se si opera in un ambiente instabile, dove cioè l'impostazione **Ambiente standard** non è sufficiente per consentire alla bilancia di determinare l'errore di pesata dovuto all'elettrostatica.	Ambiente standard* I Ambiente instabile
Profili di tolleranza	Un profilo di tolleranza memorizza tutte le impostazioni della bilancia necessarie per un determinato metodo di pesata. È possibile creare diversi profili di tolleranza per diversi metodi di pesata. Questa sezione contiene varie impostazioni descritte nella tabella **Profili di tolleranza** che segue.	

Uscita valore del peso automatica	Definisce se e in che modo (**MT-SICS** e/o **HID**) esportare i valori di pesata. Questa sezione contiene varie impostazioni descritte nella tabella **Uscita valore del peso automatica** che segue.	
Modalità GWP Approved	Good Weighing Practice (GWP®) è un software sviluppato da METTLER TOLEDO per aiutare i clienti ad utilizzare i loro strumenti di pesata in modo sicuro ed efficiente. Include tutte le principali fasi del ciclo di vita dello strumento e offre chiare istruzioni sul modo di sceglierlo, regolarlo ed utilizzarlo. La modalità GWP Approved verifica che le condizioni riportate di seguito siano soddisfatte: • Utilizzo di un profilo di tolleranza adeguato. • La regolazione interna è avvenuta correttamente. • I test necessari sono stati completati correttamente. • Livellamento eseguito correttamente. • Nessuna violazione MinWeigh. Se tutte le condizioni sono soddisfatte, la bilancia aggiungerà la sigla GWP Approved ad ogni risultato di pesata. La **Modalità GWP Approved** può essere abilitata esclusivamente da un tecnico dell'assistenza METTLER TOLEDO.	Attivo I Inattivo*
Cronologia modifiche	La cronologia modifiche viene utilizzata per registrare le modifiche apportate alle impostazioni di sistema, alla gestione utenti e ai metodi, nonché per registrare altre impostazioni e configurazioni. Vengono memorizzate le seguenti informazioni: • ID utente e marcatura temporale • Identificativo oggetto • Valori vecchi e nuovi degli attributi È possibile memorizzare fino a un massimo di 5.000 voci nella cronologia delle modifiche. Per maggiori informazioni, vedere [Modifiche ▸ pagina 90].	Attivo I Inattivo*
Promemoria ritaratura	Definisce se ricordare all'utente l'imminente data di scadenza della taratura.	Attivo* I Inattivo
Giorni di anticipo	Definisce il numero di giorni prima della data prevista per la visualizzazione del promemoria di ritaratura. Questa impostazione è disponibile solo se **Promemoria ritaratura** è impostato su **Attivo**.	Numerico (30 giorni* I 0-400 giorni)
Azione a scad. tarat.	Definisce l'azione che si verificherà alla scadenza della taratura. **Bloccare**: la bilancia viene bloccata. In questo caso, non è più possibile usare la bilancia finché un utente non la sblocca. Se **Gestione degli utenti** è **Attivo**, solo gli utenti con i diritti appropriati possono sbloccare la bilancia.	Nessuno* I Bloccare
Giorni prima del blocco	Definisce il numero di giorni prima che il promemoria informi dell'imminente data di scadenza.	Numerico (30 giorni* I 0-400 giorni)
Promemoria ritarat. peso	Definisce se ricordare all'utente l'imminente data di scadenza della taratura dei pesi campione.	Attivo I Inattivo*
Giorni di anticipo	Definisce il numero di giorni prima della data prevista per la visualizzazione del promemoria di ritaratura. Questa impostazione è disponibile solo se **Promemoria ritarat. peso** è impostato su **Attivo**.	Numerico (30 giorni* I 0-400 giorni)

Avviso assistenza tecnica	Definisce se ricordare all'utente l'imminente data prevista di manutenzione.	Attivo I Inattivo*
Giorni di anticipo	Definisce il numero di giorni prima della data prevista per la visualizzazione del promemoria di manutenzione. Questa impostazione è disponibile solo se **Avviso assistenza tecnica** è impostato su **Attivo**.	Numerico (30 giorni* I 0-400 giorni)

* Impostazione di fabbrica

Profili di tolleranza

Le impostazioni relative alle prestazioni di pesata e ai dati di taratura della bilancia possono essere memorizzate in un profilo di tolleranza.

Per maggiori informazioni sulla creazione di profili di tolleranza, consultare [Profili di tolleranza ▸ pagina 82]

Parametro	Descrizione	Valori
Nome	Definisce il nome del profilo.	Testo (0–22 caratteri)
Indicatore	Definisce il colore dell'icona di indicazione del profilo di tolleranza. L'icona comparirà sopra l'unità di misura del valore di pesata. Quando si seleziona un colore, è possibile aggiungere una descrizione di max. 3 caratteri.	Nessuno* I Neutro I Bianco I Giallo I Rosso I Blu I Verde I Nero
Testo indicatore	Definisce il testo dell'icona di indicazione.	Testo (0–3 caratteri)
Certif. di taratura	Seleziona un certificato di taratura da una lista di certificati disponibile sulla bilancia. I nuovi certificati possono essere creati solo da un tecnico dell'assistenza sulla base di una taratura eseguita sulla bilancia.	Certif. di taratura I Nessuno*
Ambiente	Definisce le condizioni ambientali della bilancia. **Molto stabile**: per un ambiente esente da correnti d'aria e vibrazioni. **Stabile**: per un ambiente generalmente privo di correnti d'aria e vibrazioni. **Standard**: per un ambiente di lavoro standard soggetto a variazioni moderate delle condizioni ambientali. **Instabile**: per un ambiente le cui condizioni variano periodicamente. **Molto instabile**: per un ambiente le cui condizioni variano costantemente.	Molto stabile I Stabile I Standard* I Instabile I Molto instabile
Modalità da pesare	Definisce le impostazioni dei filtri della bilancia. **Universale**: per tutte le applicazioni standard di pesata. **Mod. sensore**: a seconda dell'impostazione delle condizioni ambientali, questa impostazione permette di ottimizzare la stabilità del valore di pesata tramite filtri con diversi livelli di intensità. Il filtro si comporta in modo lineare nel tempo (non adattivo) ed è indicato per l'elaborazione costante dei valori misurati.	Universale* I Mod. sensore
Emissione valore	Definisce la velocità di stabilizzazione e di disponibilità per il rilevamento del valore misurato dalla bilancia. **Molto veloce**: consigliato se si vogliono ottenere risultati veloci e la ripetibilità non ha grande importanza. **Molto affidabile**: assicura un'ottima ripetibilità dei risultati misurati, ma richiede un tempo di stabilizzazione maggiore. È possibile scegliere anche alcune impostazioni intermedie.	Molto veloce I Veloce I Veloce e affidabile* I Affidabile I Molto affidabile

Risoluz. display	Determina la risoluzione **d** del display della bilancia. **1d**: indica la risoluzione massima **2d**: risoluzione inferiore di 2 volte **5d**: risoluzione inferiore di 5 volte **10d**: risoluzione inferiore di 10 volte **100d**: risoluzione inferiore di 100 volte **1000d**: risoluzione inferiore di 1.000 volte Per le bilance omologate, i valori disponibili per questa impostazione dipendono dal modello di bilancia.	1d* I 2d I 5d I 10d I 100d I 1000d
Compensazione della deriva dello zero	La funzione **Compensazione della deriva dello zero** corregge in modo continuo le deviazioni dallo zero che possono verificarsi, per esempio, a causa di piccoli residui di sporcizia sul piatto di pesata. Per le bilance omologate, i valori disponibili per questa impostazione dipendono dal modello di bilancia.	Attivo* I Inattivo
Unità consentite	Definisce le unità di misura ammesse in questo profilo di tolleranza.	I valori disponibili sono specifici a seconda del modello.

* Impostazione di fabbrica

Uscita valore del peso automatica

La bilancia può essere collegata a un computer tramite un cavo USB. I risultati di pesata possono quindi essere trasferiti direttamente all'applicazione finale, per es. Microsoft Excel.

Parametro	Descrizione	Valori
Modalità di uscita	Definisce quali valori di pesata verranno trasferiti tramite l'interfaccia di comunicazione (ad esempio USB, Ethernet). **Risultati**: i valori di pesata vengono trasferiti solo quando vengono aggiunti a **Elenco risultati**. **Continuous**: i valori di pesata vengono trasferiti in modo continuo tramite l'interfaccia definita in **LabX/Servizi** > **MT-SICS**. Sono disponibili campi aggiuntivi, a seconda dell'opzione scelta.	Risultati* I Continuous
Nominale	Definisce la modalità di trasferimento dei valori di pesata. **HID** (dispositivo di interazione umana): trasferisce semplici sequenze di caratteri (ad es. valori di peso) a un computer desktop senza installare driver aggiuntivi (paragonabile a una tastiera). È possibile configurare il formato del valore di pesata trasferito. **MT-SICS**: I dati vengono trasferiti in formato MT-SICS (Standard Interface Command Set METTLER TOLEDO), che ha un funzionamento bidirezionale, ovvero generalmente la bilancia invia le conferme all'host e riceve i comandi. È disponibile un manuale di riferimento specifico per il protocollo MT-SICS. **HID / MT-SICS**: I dati vengono trasferiti in formato HID e MT-SICS in parallelo. **MT-SICS config.**: I dati vengono trasferiti in un formato MT-SICS definito dall'utente. Questa impostazione è disponibile solo se **Modalità di uscita** è impostato su **Risultati**.	HID* I HID / MT-SICS I MT-SICS I MT-SICS config.

ID 1 risultato ID 2 risultato	Definisce se i campi **ID 1 risultato** e **ID 2 risultato** sono inclusi rispettivamente nell'output. I caratteri supportati sono: • numeri: 0 – 9 • lettere: a – z e A – Z • caratteri speciali: spazio, punto, virgola, punto e virgola, più, meno I caratteri non supportati saranno sostituiti da uno spazio. Questa impostazione è disponibile solo se **Modalità di uscita** è impostato su **Risultati**.	Attivo l Inattivo*
Data	Definisce se il campo **Data** è incluso nell'output. Il formato della data è **AAAA-MM-GG**. Questa impostazione è disponibile solo se **Modalità di uscita** è impostato su **Risultati**.	Attivo l Inattivo*
Ora	Definisce se il campo **Ora** è incluso nell'output. Il formato dell'ora è **hh-mm-ss**. Questa impostazione è disponibile solo se **Modalità di uscita** è impostato su **Risultati**.	Attivo l Inattivo*
Indicatore netto	Nel formato di stampa standard, i pesi netti non vengono contrassegnati in modo specifico. Se si desidera far precedere i valori di peso netto da una N, è possibile attivare questa funzione. Il simbolo del peso netto viene allineato a sinistra nel campo. Questa impostazione è disponibile solo se **Modalità di uscita** è impostato su **Risultati**.	Attivo l Inattivo*
Lungh. campo indic. netto	Definisce la lunghezza del campo dell'indicatore Netto. Questa impostazione è disponibile solo se la **Modalità di uscita** è impostata su **Risultati** e l'**Indicatore netto** è impostato su **Attivo**.	Numerico (2* 1-2)
Lunghezza campo peso	Definisce il numero di digit che saranno trasferiti in una applicazione su computer, ad esempio, in una cella di un file Excel. Questa impostazione è disponibile solo se **Modalità di uscita** è impostato su **Risultati**.	Numerico (1* 0-20)
Firma	Definisce se il risultato di pesata viene visualizzato con un segno algebrico. **Per tutti i valori**: Ogni risultato di pesata è preceduto dal segno più o meno. **Per i valori negativi**: Solo i valori negativi sono preceduti dal segno meno. I valori positivi vengono trasmessi senza segno algebrico. Questa impostazione è disponibile solo se **Modalità di uscita** è impostato su **Risultati**.	Per tutti i valori l Per i valori negativi*
Posizione di firma	Definisce se il segno algebrico viene posizionato al primo posto nel campo peso oppure direttamente davanti alle cifre del peso. Questa impostazione è disponibile solo se **Modalità di uscita** è impostato su **Risultati**.	A sx del campo peso l A sx del val. peso*
Delimitatore decim.	Definisce il carattere utilizzato per separare la parte intera e la parte decimale di un valore numerico. Questa impostazione è disponibile solo se **Modalità di uscita** è impostato su **Risultati**.	, l .*

Unità	Definisce se un'unità di pesata viene visualizzata nel campo di pesata. Questa impostazione è disponibile solo se **Modalità di uscita** è impostato su **Risultati**.	Attivo* I Inattivo
Lung. campo unità	Definisce la lunghezza del campo dell'unità di pesata. Questa impostazione è disponibile solo se la **Modalità di uscita** è impostata su **Risultati** e l'**Unità** è impostato su **Attivo**.	Numerico (1* 1-6)
Delimitatore campo	Definisce un carattere o una sequenza di caratteri con cui separare i campi di dati. Questa impostazione è disponibile solo se **Modalità di uscita** è impostato su **Risultati**.	Nessuno I Spazio* I TAB I , I ;
Carattere fine riga	Definisce un carattere o una sequenza di caratteri con cui segnalare la fine di una riga. Questa impostazione è disponibile solo se **Modalità di uscita** è impostato su **Risultati**.	CRLF I CR I LF I TAB I Nessuno I Enter*
Aggiornamenti/ sec.	Definisce la velocità di trasferimento dei dati. Questa impostazione è disponibile solo se **Modalità di uscita** è impostato su **Continuous**.	2 I 5 I 6* I 10
Formato	Definisce il formato dei dati da inviare. Questa impostazione è disponibile solo se **Modalità di uscita** è impostato su **Continuous**.	MT-SICS* I PM I AT/MT

* Impostazione di fabbrica

Sportelli

Navigazione: ▶ Menu bilancia > Impostazioni > Bilancia > Sportelli

Ciascuno dei seguenti sportelli può essere gestito separatamente:

- **Sportello sx**
- **Sportello dx**
- **Parte superiore sportello**

Nota

Se è attiva la gestione utenti, è possibile configurare impostazioni sportello individuali per ciascun utente.

Parametro	Descrizione	Valori
Apertura sportello interno	Definisce l'ampiezza di apertura dello sportello interno. Questa impostazione è disponibile solo per lo **Sportello sx** e lo **Sportello dx**.	Numerico (1-100%)
Modalità motore sportello esterno	Definisce la modalità di apertura/chiusura dello sportello.	Motorizzato* I Manuale
Apertura sportello esterno	Definisce l'ampiezza di apertura dello sportello esterno. Questa impostazione è disponibile solo se **Modalità motore** è impostato su **Motorizzato**. Inserire il valore manualmente o acquisirlo premendo →. Lo sportello si aprirà secondo il valore impostato.	Numerico (1-100%)
Tasto sportello sx	Definisce l'automazione dell'apertura dello sportello sinistro ↕ sul terminale.	Attivo I Inattivo*
Tasto sportello dx	Definisce l'automazione dell'apertura dello sportello destro ↕ sul terminale.	Attivo I Inattivo*
SmartSens sx	Definisce la funzione del sensore ottico sinistro per l'apertura senza mani dello sportello .	Attivo I Inattivo*

SmartSens dx	Definisce la funzione del sensore ottico destro per l'apertura senza mani dello sportello.	Attivo I Inattivo*
Dispositivi	Definisce l'apertura o la chiusura dello sportello tramite un dispositivo esterno, come un ErgoSens o un interruttore a pedale. Se è impostato su **Attivo**, anche la **Funzione** del dispositivo corrispondente deve essere impostata su **Sportello**. Vedere **Dispos./ Stamp.**.	Attivo I Inattivo*
Automatico (Tara/ Zero/Risultato)	Chiude automaticamente lo sportello durante la taratura della bilancia, l'azzeramento della bilancia o l'aggiunta di un risultato a **Elenco risultati**.	Attivo I Inattivo*

* Impostazione di fabbrica per lo sportello destro/per l'inversione dello sportello sinistro

Parametro	Descrizione	Valori
Valori predefiniti del sistema	Definisce le impostazioni predefinite applicate ai nuovi utenti creati. Questa impostazione è disponibile solo se **Gestione degli utenti** è impostato su **Attivo**.	

Vedi anche

Dispos./Stamp. ▸ pagina 104

Data/Ora/Lingua/Formato

Navigazione: ▸ Menu bilancia > Impostazioni > Bilancia > Data/Ora/Lingua/Formato

Parametro	Descrizione	Valori
Data	Definisce la data corrente.	Data
Ora	Definisce l'ora corrente. Utilizzare i tasti più/meno per definire l'ora.	Ora
Lingua	Definisce la lingua di navigazione nelle interfacce.	English I Deutsch I Français I 日本語 I 中文 I Español I Italiano I Русский I Português I Polski I Magyar I Čeština
Fuso orario	Seleziona un fuso orario. Quando il fuso orario è impostato, la bilancia passa automaticamente dall'ora legale e quella solare e viceversa.	Consultare l'elenco sullo schermo
Formato data	Seleziona il formato della data.	G.MMM.AAAA* I MMM G AAAA I GG.MM.AAAA I MM/GG/AAAA I AAAA-MM-GG I AAAA/MM/GG I AAAA年M月G日
Formato ora	Seleziona il formato dell'ora	24:MM* I 12:MM I 24.MM I 12.MM
Layout di tastiera	Definisce la lingua del layout della tastiera.	Inglese I Tedesco I Francese I Spagnolo I Giapponese I Cinese semplificato I Russo I Ceco I Polacco I Ungherese

Valori predefiniti del sistema	Definisce le impostazioni predefinite applicate ai nuovi utenti creati. Questa impostazione è disponibile solo se **Gestione degli utenti** è impostato su **Attivo**.	

* Impostazione di fabbrica

Schermo/StatusLight/Audio

Navigazione: ▶ Menu bilancia > Impostazioni > Bilancia > Schermo/StatusLight/Audio

Parametro	Descrizione	Valori
Luminosità dello schermo	Definisce la luminosità del display.	20 % I 40 % I 60 % I 80 %* I 100 %
Volume audio	Definisce il volume dei suoni del terminale.	Inattivo I 20 % I 40 % I 60 %* I 80 % I 100 %
Suono per pressione tasti	Definisce se viene prodotto un suono alla pressione di un tasto.	Attivo* I Inattivo
Suono per info	Definisce se viene prodotto un suono alla comparsa di un'informazione sullo schermo.	Attivo* I Inattivo
Suono per avviso	Definisce se viene prodotto un suono alla comparsa di un'avvertenza sullo schermo.	Attivo* I Inattivo
Suono in caso di errore	Definisce se viene prodotto un suono in caso di errore.	Attivo* I Inattivo
StatusLight	Attiva/disattiva lo **StatusLight**. **Attiva (senza luce verde)**: Viene monitorato lo stato corrente della bilancia, le spie rosse/gialle si accendono all'occorrenza, ma la spia verde rimane spenta. • **StatusLight** è rosso: Errore. La bilancia non deve essere utilizzata finché l'errore non viene corretto. • **StatusLight** è giallo: Avvertenza. Ad esempio, il responsabile dei test ha avviato un test sulla bilancia o si sta utilizzando la bilancia tra la data del promemoria di taratura e la data programmata per la successiva taratura. La bilancia può essere comunque utilizzata. • **StatusLight** è verde o spento: Ok. Non sono stati rilevati problemi e la bilancia è pronta per l'uso.	Attivo* I Attiva (senza luce verde) I Inattivo
Luminosità StatusLight	Definisce la luminosità del **StatusLight** attivato. Questa impostazione è disponibile solo se **StatusLight** è impostata su **Attivo** o **Attiva (senza luce verde)**.	20 % I 40 % I 60 %* I 80 % I 100 %

* Impostazione di fabbrica

Generale

Percorso di navigazione: ▶ Menu bilancia > Impostazioni > Bilancia > Generale

Parametro	Descrizione	Valori
ID bilancia	Definisce l'ID della bilancia. Questo dato può essere utilizzato per comunicare con la bilancia tramite una rete. Non sono ammessi spazi o caratteri speciali.	Testo (0–22 caratteri)

Standby	Definisce se la bilancia entra automaticamente in modalità standby se non viene utilizzata per un **Tempo di attesa** predefinito. Se la **Gestione degli utenti** è attiva, l'utente sarà disconnesso automaticamente quando la bilancia passa in modalità standby. È sempre possibile attivare manualmente la modalità standby premendo ⏻.	Attivo* I Inattivo
Tempo di attesa	Definisce dopo quanto tempo la bilancia passa automaticamente in modalità standby quando non viene utilizzata. Questa impostazione è disponibile solo se **Standby** è impostato su **Attivo**.	Numerico (10 minuti* I 0-60 minuti)
Aggiornamento software all'avvio del sistema	Con questa opzione attivata, l'aggiornamento software può essere eseguito da un dispositivo di archiviazione USB all'avvio.	Attivo* I Inattivo
Directory di esportazione automatica	Definisce la directory di destinazione per l'esportazione automatica. La possibilità di esportare in **File server** è disponibile solo se **File server** è configurato (vedere [LabX/Servizi ▸ pagina 106]).	Disp. archiviaz. USB* I File server
Gestione degli utenti	Attiva/disattiva la **Gestione degli utenti**.	Attivo I Inattivo*

* Impostazione di fabbrica

6.1.5.2 Mod./Dosaggio

≡ Percorso di navigazione: ▸ Menu bilancia > ⚙ Impostazioni > ⁞⁞⚙ Mod./Dosaggio

Modulo di dosaggio/Testa di dosaggio

Parametro	Descrizione	Valori
Etichetta testa dos	Definisce il modello dell'etichetta della testa di dosaggio, ovvero quali dati sono inclusi nell'etichetta e in quale formato. Questa sezione contiene varie impostazioni descritte nella tabella **Etichetta testa dos** che segue.	

Etichetta testa dos

Parametro	Descrizione	Valori
Copie	Definisce quante copie dell'etichetta verranno stampate.	Numerico
Modello usato	Seleziona il modello di etichetta.	Le etichette disponibili sono riportate di seguito.

Impostazioni campo

È possibile definire individualmente il contenuto di ciascun campo dell'etichetta.

Parametro	Descrizione	Valori
Campo etichetta 1	Definisce quali informazioni compaiono in ogni campo dell'etichetta. Il numero di campi dell'etichetta dipende dal modello selezionato.	Le voci disponibili dipendono dalle impostazioni del metodo.

Etichette disponibili

È possibile selezionare i seguenti layout di etichetta:

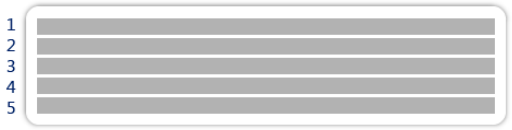 5 campi grandi	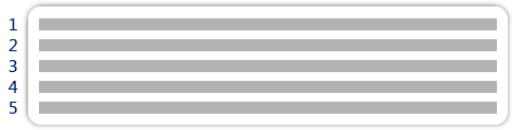 5 campi piccoli
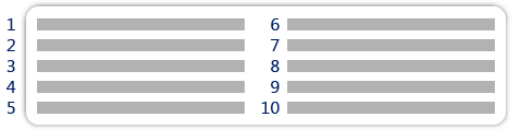 10 campi piccoli	 codice a barre 1D con 3 campi grandi
 codice a barre 1D con 3 campi piccoli	 codice a barre 1D con 6 campi piccoli
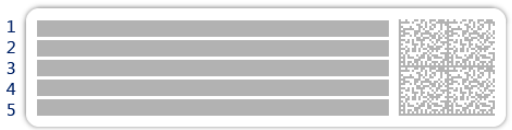 codice a barre 2D con 5 campi grandi	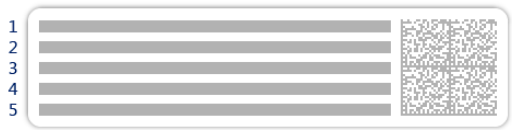 codice a barre 2D con 5 campi piccoli
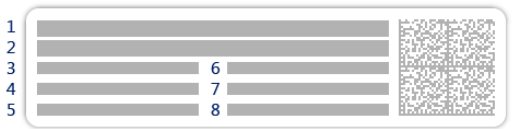 codice a barre 2D con 2 campi grandi e 6 campi piccoli	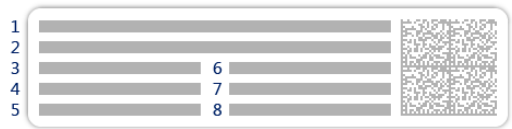 codice a barre 2D con 8 campi piccoli

6.1.5.3 Interfacce

Navigazione: ▶ Menu bilancia > ⚙ Impostazioni > Interfacce

La sezione **Interfacce** comprende le seguenti sottosezioni:

- **Ethernet**
- **Bluetooth**

Ethernet

L'interfaccia **Ethernet** permette di collegare la bilancia a una rete per:

- memorizzare i risultati di pesata in una cartella condivisa nel formato di file XML
- comunicare a distanza con la bilancia utilizzando il protocollo di comunicazione MT-SICS o LabX

Navigazione: ▶ Menu bilancia > Impostazioni > Interfacce > Ethernet

Parametro	Descrizione	Valori
Nome host	Definisce il nome Host della bilancia.	Testo (1–22 caratteri)
MAC address	Informazioni sul MAC address (Media Access Control) utilizzato per identificare univocamente la bilancia nella rete.	
Configurazione di rete	**DHCP**: Le impostazioni della connessione Ethernet saranno impostate automaticamente. **Manuale**: Le impostazioni della connessione Ethernet devono essere impostate manualmente dall'utente.	DHCP* I Manuale
Indirizzo IP	Se non si ottiene automaticamente l'indirizzo IP, è possibile inserirlo qui.	000.000.000.000-255 .255.255.255
Subnet mask	Definisce la subnet mask utilizzata dal protocollo TCP/IP per stabilire se un host si trova sulla subnet locale o su una rete remota.	000.000.000.000-255 .255.255.255
Server DNS (principale)	Definisce l'indirizzo del server primario DNS (Domain Name Server).	000.000.000.000-255 .255.255.255
Server DNS (secondario)	Definisce l'indirizzo del server secondario DNS.	000.000.000.000-255 .255.255.255
Gateway predefinito	Definisce l'indirizzo del gateway predefinito che collega la sottorete dell'host ad altre reti.	000.000.000.000-255 .255.255.255

* Impostazione di fabbrica

Bluetooth

Navigazione: ▶ Menu bilancia > Impostazioni > Interfacce > Bluetooth

Identificazione Bluetooth

Parametro	Descrizione	Valori
Attivazione	Con l'opzione **Bluetooth** è possibile comunicare con una stampante tramite Bluetooth.	Inattivo* I Attivo

* Impostazione di fabbrica

6.1.5.4 Dispos./Stamp.

Navigazione: ▶ Menu bilancia > Impostazioni > Dispos./Stamp.

Questa sezione è suddivisa nelle seguenti sottosezioni:

- **Stampante**
- **Lettore cod. a barre**
- **Lettore RFID**
- **ErgoSens**
- **Interr. a pedale**

Stampante

Percorso di navigazione: ▶ Menu bilancia > Impostazioni > Dispos./Stamp. > Stampante

Impost. stampante

Parametro	Descrizione	Valori
Categoria stampante	Definisce il tipo di stampante. **Stampante a nastro**: per stampare i risultati di pesata su nastro di carta **Stampante etic.**: per stampare i risultati di pesata su etichette	Stampante a nastro I Stampante etic.*
Dispositivo	Consente di attivare o disattivare il dispositivo.	Attivato* I Disattivata
Fine riga	Definisce il carattere di fine riga per la stampa. I valori qui impostati devono corrispondere alle impostazioni della stampante. Questa impostazione è disponibile solo per le stampanti a nastro .	<CR> <LF>* I <CR> I <LF>
Set di caratteri	Definisce il codice a caratteri specifico della comunicazione. I valori qui impostati devono corrispondere alle impostazioni della stampante. Questa impostazione è disponibile solo per le stampanti a nastro .	ANSI/WIN I IBM/DOS I UTF8*

* Impostazione di fabbrica

Lettore cod. a barre

Navigazione: ▶ Menu bilancia > Impostazioni > Dispos./Stamp. > Lettore cod. a barre

Una volta collegato a una porta USB della bilancia, il dispositivo viene riconosciuto automaticamente. Le impostazioni possono essere consultate qui.

Lettore RFID

Percorso di navigazione: ▶ Menu bilancia > Impostazioni > Dispos./Stamp. > Lettore RFID

Una volta collegato a una porta USB della bilancia, il dispositivo viene riconosciuto automaticamente. Le impostazioni possono essere consultate qui.

ErgoSens

Navigazione: ▶ Menu bilancia > Impostazioni > Dispos./Stamp. > ErgoSens

Parametro	Descrizione	Valori
Funzione	Definisce quale funzione deve essere eseguita quando si aziona il dispositivo. Se è impostato su **Sportello**, è necessario specificare l'impostazione **Bilancia** > **Sportelli** > **Dispositivi**.	Nessuno* I Sportello I Zero I Tara I Aggiungi risultato

* Impostazione di fabbrica

Interr. a pedale

Navigazione: ▶ Menu bilancia > Impostazioni > Dispos./Stamp. > Interr. a pedale

Parametro	Descrizione	Valori
Funzione	Definisce quale funzione deve essere eseguita quando si aziona il dispositivo. Se è impostato su **Sportello**, è necessario specificare l'impostazione **Bilancia** > **Sportelli** > **Dispositivi**.	Nessuno* I Sportello I Zero I Tara I Aggiungi risultato

* Impostazione di fabbrica

Vedi anche

- Stampante ▶ pagina 65
- Lettore di codici a barre ▶ pagina 69
- Lettore RFID ▶ pagina 70
- Interruttore a pedale ed ErgoSens ▶ pagina 71
- Sportelli ▶ pagina 99

6.1.5.5 LabX/Servizi

Sono disponibili diversi servizi per comunicare con la bilancia: **Servizio LabX**, **Manutenzione MT-SICS** o **Web service**. Notare che è possibile abilitare un solo servizio alla volta.

Per consentire la comunicazione tra LabX e gli strumenti, le impostazioni sugli strumenti devono corrispondere alle impostazioni in LabX. LabX sincronizza la data e l'ora sugli strumenti con il server LabX ogni volta che viene effettuata una connessione e ogni volta che viene avviata un'attività. Quando si collega uno strumento, la lingua dell'interfaccia utente sullo strumento collegato viene commutata nella lingua impostata su LabX.

Percorso di navigazione: ▶ Menu bilancia > Impostazioni > LabX/Servizi

Parametro	Descrizione	Valori
Servizio LabX	**Inattivo**: non verrà stabilita alcuna connessione a LabX. **Rete**: all'avvio verrà stabilita una connessione di rete a LabX. È necessario specificare la **Porta**. **USB**: all'avvio verrà stabilita una connessione USB a LabX.	Inattivo* I Rete I USB
Manutenzione MT-SICS	**Inattivo**: non verrà aperta nessuna porta MT-SICS. **Rete**: all'avvio verrà aperta una porta di rete MT-SICS. È necessario specificare la **Porta**. **USB**: all'avvio verrà aperta una porta USB MT-SICS.	Inattivo* I Rete I USB
Web service	Se impostato su **Attivo**, all'avvio verrà aperta una porta di rete. Utilizzare il menu **Config. servizio web** per configurare il servizio. La documentazione completa del **Web service** è disponibile online all'indirizzo ▶ www.mt.com/labweighing-software-download.	Inattivo* I Attivo
File server	Consente di definire un file server per l'importazione/esportazione dei dati. Se impostato su **Attivo**, usare il menu **Config. file server** per configurare il server.	Attivo I Inattivo*

* Impostazione di fabbrica

Vedi anche

- Servizio LabX ▸ pagina 73
- Manutenzione MT-SICS ▸ pagina 74
- Web service ▸ pagina 76
- Gestione dei dati ▸ pagina 77

6.1.5.6 Stampa delle impostazioni

Percorso di navigazione: ▶ Menu bilancia > Impostazioni

Una volta configurate tutte le impostazioni della bilancia è possibile stampare l'elenco completo per archiviare le informazioni.

– Per stampare le impostazioni della bilancia, premere **Stampa imp.**.

➡ Vengono stampate le impostazioni complete della bilancia.

6.1.6 Manutenzione

Navigazione: ▶ Menu bilancia > Manutenzione

L'opzione **Manutenzione** compare soltanto se l'utente dispone dei diritti utente validi.

La sezione **Manutenzione** è suddivisa nelle seguenti sottosezioni:

- **Importa/Esporta**
- **Formattare RFID**
- **Aggiornamento del software**
- **Reset**
- **Menu Service.**

Vedi anche

- Gestione dei dati ▸ pagina 77
- Lettore RFID ▸ pagina 70
- Aggiornamento del software ▸ pagina 189
- Reimpostare la bilancia ▸ pagina 85

6.1.6.1 Menu Service.

Percorso di navigazione: ▶ Menu bilancia > Manutenzione > Menu Service.

Icona	Nome	Descrizione
	Errori dispositivo	Premere per visualizzare il codice di un errore. Questo codice di errore può essere utile nella comunicazione con METTLER TOLEDO durante la risoluzione dei problemi del dispositivo. L'icona dipende dalla gravità dell'errore: errore critico, avviso o informazione. Le icone degli errori del dispositivo vengono visualizzate solo quando sul dispositivo è in corso un errore con un codice di errore.

Icona	Nome	Descrizione
	Mostra stato regolazione	Premere per aprire le informazioni su: • **Prescaler** • **Compensazione temperatura** • **Linearizzazione (produzione)** • **Normale taratura** • **Taratura (produzione)** • **Linearizzazione utente** • **Taratura utente**
	Salva file di supporto	Premere per salvare i file di supporto (tutte le informazioni relative a un errore) su un dispositivo di archiviazione USB per inviarli a un esperto METTLER TOLEDO.
	Importare configurazione	METTLER TOLEDO può fornire un file di configurazione registro per consentire una raccolta più completa delle impostazioni della bilancia da archiviare nel file di supporto. Ciò viene utilizzato esclusivamente per la risoluzione dei problemi. Premere per importare la configurazione del registro da un dispositivo di archiviazione USB in modo che l'elenco avanzato delle impostazioni possa essere esportato e inviato a un esperto METTLER TOLEDO.
→0←	**Esegui lo zero iniziale**	Premere per l'azzeramento iniziale della bilancia. Ciò può essere utile quando si utilizzano accessori il cui peso supera l'intervallo di azzeramento della bilancia, ad esempio un kit densità. Questa funzione è disponibile solo sulle bilance omologate.

6.2 Impostazioni dei metodi di pesata

6.2.1 Impostazioni: metodo "Pesata generica"

In questa sezione sono descritte le impostazioni dei metodi **Pesata generica** e **Pesata generica (dettagliata)**. Le impostazioni possono essere modificate per un metodo appena creato o per un metodo già esistente.

Percorso di navigazione: Metodi > Elenco metodi > la mia pesata generica > Modifica

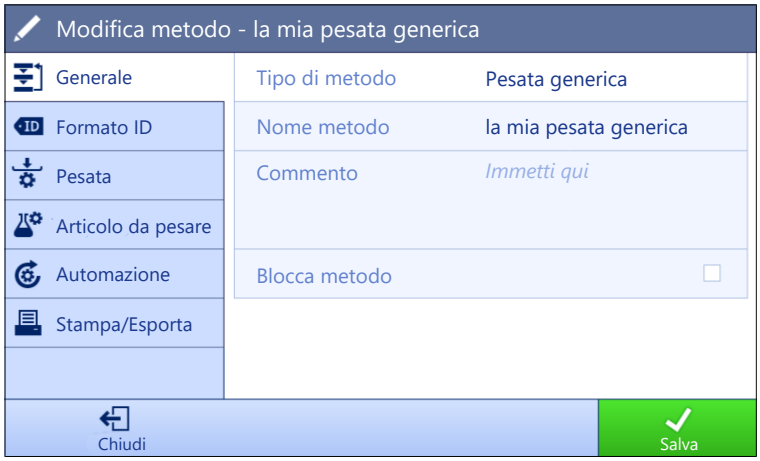

Le impostazioni del metodo **Pesata generica** sono raggruppate come segue:

- **Generale**
- **Formato ID**
- **Pesata**
- **Articolo da pesare**, disponibile solo per il metodo **Pesata generica**

- **Art.da pesare**, disponibile solo per il metodo **Pesata generica (dettagliata)**
- **Automazione**
- **Stampa/Esporta**

Vedi anche

Creazione di un metodo "Pesata generica" ▸ pagina 40

Modificare un metodo ▸ pagina 51

6.2.1.1 Generale

Il **Tipo di metodo** è definito nella procedura guidata durante la creazione del metodo e non può essere modificato.

Parametro	Descrizione	Valori
Nome metodo	Definisce il nome del metodo.	Testo (1–22 caratteri)
Commento	È possibile descrivere il metodo con un commento.	Testo (0–128 caratteri)
Blocca metodo	Blocca il metodo per evitare ulteriori modifiche.	Attivo I Inattivo*

* Impostazione di fabbrica

6.2.1.2 Formato ID

ID attività

Parametro	Descrizione	Valori
Numero di ID attività	Definisce il numero identificativo dell' attività. Se il **Numero di ID attività** è superiore a 0, sono disponibili le impostazioni **ID attività**, **Descrizione attività** e **Prefisso/Valore predefinito** per ogni singolo identificativo dell'attività.	0 I 1* I 2 I 3
ID 1 attività	Definisce il tipo di denominazione dell'identificazione dell'attività. **Manuale con valori pred.**: Il valore dell'identificazione dell'attività può essere immesso manualmente al momento dell'esecuzione del metodo. **Data e ora in automatico**: Il sistema fornisce un valore creato a partire da un prefisso a cui sono aggiunti la data e l'ora attuali.	Manuale con valori pred.* I Data e ora in automatico
Descrizione attività	Permette di definire un'etichetta per ogni campo identificativo dell'attività.	Testo (0–32 caratteri)
Valore predefinito	Definisce un valore predefinito per l'identificazione dell'attività. Il valore di identificazione dell'attività può essere modificato manualmente durante l'esecuzione del metodo. Questa impostazione è disponibile solo quando l'**ID attività** corrispondente è impostato su **Manuale con valori pred.**.	Testo (0–32 caratteri)
Prefisso	Definisce un prefisso per l'identificativo dell'attività. Questa impostazione è disponibile solo se l'**ID attività**corrispondente è impostato su **Data e ora in automatico**.	Testo (0–32 caratteri)

* Impostazione di fabbrica

ID risultato

Parametro	Descrizione	Valori
Numero di ID risultato	Definisce il numero di identificativi del risultato. Se il **Numero di ID risultato** è superiore a 0, sono disponibili le impostazioni **ID risultato**, **Descr. risultato** e **Prefisso/Valore predefinito** per ogni singolo identificativo risultante.	0 I 1* I 2 I 3

ID 1 risultato	Definisce il tipo di denominazione dell'identificativo del risultato. **Manuale con valori pred.**: Il valore dell'identificativo del risultato può essere immesso manualmente al momento dell'esecuzione del metodo. **Contatore automatico**: Il sistema fornisce un valore creato da un **Prefisso** a cui viene aggiunto un numero univoco (contatore).	Manuale con valori pred.* I Contatore automatico
Descr. risultato	Permette di definire un'etichetta per ogni risultato identificativo.	Testo (0–32 caratteri)
Valore predefinito	Definisce un valore predefinito per l'ID risultato. Il valore della caratterizzazione del risultato può essere modificato manualmente durante l'esecuzione del metodo. Questa impostazione è disponibile solo quando l'**ID risultato** corrispondente è impostato su **Manuale con valori pred.**.	Testo (0–32 caratteri)
Prefisso	Definisce un prefisso per l'identificativo del risultato. Questa impostazione è disponibile solo se l'**ID risultato** corrispondente è impostato su **Contatore automatico**.	Testo (0–32 caratteri)

* Impostazione di fabbrica

6.2.1.3 Pesata

Parametro	Descrizione	Valori
Mostra info peso	Quando è impostato su **Attivo**, nella schermata di pesata viene visualizzato un peso secondario.	Attivo I Inattivo*
Info unità	Definisce l'unità di misura delle **Info peso**. Questa impostazione è disponibile solo se **Mostra info peso** è impostato su **Attivo**.	Le unità di misura disponibili dipendono dal modello di bilancia.

* Impostazione di fabbrica

Unità personalizzata

Quando il parametro **Defin. unità pers.** è attivato, è possibile definire ulteriori parametri.

Parametro	Descrizione	Valori
Defin. unità pers.	Con questa opzione attiva, è possibile definire un'unità di pesata specifica. In questo modo si possono eseguire calcoli, ad esempio della superficie o del volume, direttamente durante la determinazione del risultato di pesata. Se viene definita un'unità personalizzata, questa viene aggiunta all'elenco delle unità disponibili nel metodo.	Attivo I Inattivo*
Nome	Definisce il nome dell'unità personalizzata.	Testo (0–6 caratteri)
Formula	Definisce in che modo viene calcolato il valore successivo definito per il **Fattore**. Sono disponibili 2 formule: **Moltiplicativo**: Moltiplica il peso netto per il fattore. **Crea divisioni**: Dividi il fattore per il peso netto. La formula può essere utilizzata, ad esempio, per prendere in considerazione contemporaneamente un fattore di errore già noto al momento dell'esecuzione della pesata.	Moltiplicativo* I Crea divisioni
Fattore	Definisce il fattore con cui viene calcolato il risultato effettivo della pesata (peso netto) attraverso la **Formula** selezionata in precedenza.	Numerico

Risoluz. display	Definisce la formattazione del risultato di pesata. Esempio: un'impostazione di "0,05" definisce due cifre decimali dopo la virgola con arrotondamento a 5. Un dato risultato pari a 123,4777 viene quindi visualizzato come 123,50. Questa funzione può essere utilizzata solo per ridurre la risoluzione del risultato di pesata, pertanto non devono essere immessi valori superiori alla risoluzione massima della bilancia. I valori troppo bassi vengono arrotondati automaticamente.	Numerico

* Impostazione di fabbrica

Impost. pesata

Parametro	Descrizione	Valori
Profilo di toll.	Un profilo di tolleranza memorizza tutte le impostazioni della bilancia necessarie per un determinato metodo di pesata. È possibile creare diversi profili di tolleranza per diversi metodi di pesata.	I profili di tolleranza vengono creati dall'utente per bilance e applicazioni specifiche.
Modalità acquisizione peso	Definisce la modalità di acquisizione del valore di pesata della bilancia dopo aver premuto il tasto di totalizzazione del risultato o dopo che l'aggiunta del risultato alla totalizzazione è stata attivata come acquisizione automatica. **Stabile**: il sistema attende un peso stabile. **Immediato**: il sistema non attende alcun peso stabile. Il sistema attende per la quantità di secondi di (**Rit. acquis. peso**) definita. Dopo l'attesa della quantità di secondi definita, il valore del peso viene acquisito.	Stabile* I Immediato
Rit. acquis. peso	Definisce il tempo di attesa della bilancia, in secondi, per l'acquisizione del peso dopo aver premuto il tasto di totalizzazione del risultato o dopo che l'aggiunta del risultato alla totalizzazione è stata attivata come acquisizione automatica. Questa impostazione è disponibile solo se **Modalità acquisizione peso** è impostato su **Immediato**.	Numerico (5 secondi* I 0–60 secondi)

* Impostazione di fabbrica

Statistiche

Parametro	Descrizione	Valori
Attiva statistiche	Se **Attiva statistiche** viene impostato su **Attivo**, vengono calcolate le seguenti statistiche: **Conteggio**: Numero di articoli utilizzati per le statistiche **Somma**: somma di tutti i valori (cifre decimali e unità di misura secondo le impostazioni del metodo) **Minimo**: valore più basso (cifre decimali e unità di misura secondo le impostazioni del metodo) **Massimo**: valore più alto (cifre decimali e unità di misura secondo le impostazioni del metodo) **Intervallo**: differenza tra il valore più alto e quello più basso (cifre decimali e unità di misura secondo le impostazioni del metodo) **Media**: I valori vengono sommati e divisi per il numero di valori, arrotondati per eccesso a una cifra oltre le cifre decimali configurate nel profilo di tolleranza associato (unità di misura secondo le impostazioni del metodo). **Deviazione standard**: deviazione standard arrotondata per eccesso ad una cifra oltre le cifre decimali configurate nel profilo di tolleranza associato (unità di misura in base alle impostazioni del metodo) **Deviaz. std rel.**: deviazione standard relativa (arrotondata alla seconda cifra decimale, in %) I dati statistici vengono calcolati e visualizzati non appena un risultato viene aggiunto o aggiornato.	Attivo I Inattivo*

* Impostazione di fabbrica

Elettrostatico

Parametro	Descrizione	Valori
Ionizzatore	Definisce se lo ionizzatore è attivato o disattivato.	Attivo I Inattivo*
Rivelazione	Attiva o disattiva la rivelazione elettrostatica (StaticDetect).	Attivo I Inattivo*
Soglia	Definisce l'errore di pesata massimo accettabile dovuto alle cariche elettrostatiche. Se l'errore di pesata approssimativo misurato è minore o uguale alla soglia di rivelazione, lo stato StaticDetect è **OK**. Se l'errore di pesata approssimativo misurato è maggiore della soglia di rivelazione, lo stato StaticDetect è **Non OK**. Questa impostazione è disponibile solo se **Rivelazione** è impostato su **Attivo**.	Numerico
Mostra err. pesata	Visualizza o meno l'errore di pesata. **Attivo**: Se il valore StaticDetect è superiore alla soglia, viene visualizzato l'errore di pesata approssimativo effettivo. Questa impostazione è disponibile solo se **Rivelazione** è **Attivo**.	Attivo* I Inattivo

* Impostazione di fabbrica

Vedi anche

Creazione di un metodo "Pesata generica" ▸ pagina 40

6.2.1.4 Articolo da pesare / Art.da pesare

È possibile definire un peso target con limiti di tolleranza per il metodo. Il metodo **Pesata generica** include un solo articolo in **Articolo da pesare**, mentre per il metodo **Pesata generica (dettagliata)** in **Art.da pesare** è possibile definire più articoli.

Parametro	Descrizione	Valori
ID campione	Definisce il nome del campione. Questa impostazione è disponibile solo per i metodi che contengono diversi articoli di pesata (articoli dettagliati).	Testo (0–32 caratteri)
Unità	Definisce l'unità di misura del risultato di pesata.	Le unità di misura disponibili dipendono dal modello di bilancia.
Peso target	Definisce il peso nominale. Il peso nominale viene mostrato nel sistema ausiliario di visualizzazione della pesata della bilancia (SmartTrac). Quando si definisce un peso nominale, incluse le sue tolleranze, il sistema SmartTrac indica se il peso attuale visualizzato rientra o meno nella tolleranza.	Numerico
Tolleranza -	Definisce il limite di tolleranza inferiore. Questa impostazione è disponibile solo se è definito un **Peso target**.	Numerico
Tolleranza +	Definisce il limite di tolleranza superiore. Questa impostazione è disponibile solo se è definito un **Peso target**.	Numerico

Vedi anche

- Creazione di un metodo "Pesata generica" ▸ pagina 40
- Utilizzo di metodi con più articoli di pesata (articoli dettagliati) ▸ pagina 53

6.2.1.5 Automazione

Parametro	Descrizione	Valori
Target dati codice a barre	Nel caso in cui alla bilancia sia collegato un lettore di codici a barre, questa opzione definisce come elaborarne i relativi dati. **Immissione da tastiera**: i dati vengono scritti nella finestra di inserimento aperta in quel momento. Se non vi sono finestre di inserimento aperte, i dati vengono ignorati. **Valore peso nominale**: i dati del codice a barre vengono interpretati come valore per il peso nominale. **ID 1 attività**: i dati del codice a barre ricevuti vengono trattati come testo identificativo per caratterizzare questo parametro. **ID 1 risultato**: i dati del codice a barre ricevuti vengono trattati come testo identificativo per il risultato di questo parametro. Le voci disponibili nel menu dipendono dal **Numero di ID attività** e dal **Numero di ID risultato** specificati per il metodo. Assicurarsi che i caratteri del codice a barre scansionato siano compatibili con il formato del campo in cui devono essere inseriti.	Immissione da tastiera* l Valore peso nominale l ID 1 attività l ID 1 risultato l …

* Impostazione di fabbrica

Supporto alimentatore automatico

Quando il parametro **Supporto alimentatore automatico** è attivato, è possibile definire ulteriori parametri per impostare l'alimentatore automatico LV12.

Parametro	Descrizione	Valori
Supporto alimentatore automatico	Abilita o disabilita il supporto dell'alimentatore automatico. Per utilizzare il supporto dell'alimentatore automatico occorre che esso sia collegato alla bilancia mediante USB e che sia configurato correttamente.	Attivo I Inattivo*
Numero di articoli da pesare	Definisce il numero di prodotti che l'alimentatore automatico erogherà alla bilancia.	Numerico (20* 1-100)
Limiti plausibilità	Definisce il limite di plausibilità per i valori misurati. Il limite di plausibilità si riferisce al peso nominale definito. Esempio: con un limite di plausibilità del 30%, saranno considerati come plausibili, e quindi immessi nelle statistiche, tutti i valori di peso che si trovano entro ±30% rispetto al peso nominale. Tutti gli altri valori di peso non sono considerati e sono esclusi dalle statistiche.	Numerico (30%* 0-100%)
Scarica alimentatore alla fine	Specifica se l'alimentatore automatico viene completamente svuotato al termine dell'attività. **Attivo**: l'alimentatore automatico alimenta alla velocità di svuotamento configurata e si arresta 90 secondi dopo che l'ultimo oggetto ha superato la fotocellula. **Inattivo**: nessuno svuotamento automatico.	Attivo I Inattivo*
Velocità di avanzamento	Definisce la velocità con cui l'alimentatore automatico eroga i prodotti alla bilancia.	Lento I Normale* I Veloce I Molto veloce

* Impostazione di fabbrica

Automazione pesata

Parametro	Descrizione	Valori
Azzeramento automatico	**Attivo**: la bilancia si azzera automaticamente quando il peso scende al di sotto di una soglia predefinita. Questa impostazione non disponibile per le bilance omologate.	Attivo I Inattivo*
Soglia azzeramento automatico	Definisce la soglia del **Azzeramento automatico**. Questa impostazione è disponibile solo se **Azzeramento automatico** è impostato su **Attivo**.	Numerico
Modalità tara	Definisce la modalità di esecuzione della tara. **Nessuno**: Nessuna tara automatica. **Tara automatica**: La bilancia memorizza automaticamente il primo peso stabile come peso di tara. **Prefissato della tara**: Consente di immettere manualmente il valore numerico di una tara fissa.	Nessuno* I Tara automatica I Prefissato della tara

Soglia tara automatica	Definisce la soglia dell'opzione **Modalità tara**. Questo parametro definisce il valore minimo di peso da posizionare sul piatto di pesata affinché venga memorizzato automaticamente come valore di tara. Se il peso posizionato è inferiore al limite impostato, il valore non viene memorizzato automaticamente come valore di tara. In alternativa all'immissione di un valore numerico è possibile caricare direttamente il contenitore più leggero sul piatto di pesata, quindi premere il pulsante . In questo modo, tale peso verrà rilevato direttamente come valore minimo. Questa impostazione è disponibile solo se **Modalità tara** è impostato su **Tara automatica**.	Numerico
Val. prefissato della tara	Definisce un valore di peso per la funzione di tara preimpostata. Invece di immettere il valore, è possibile posizionare il rispettivo contenitore sul piatto di pesata, quindi premere il tasto . Il peso viene rilevato direttamente come valore della tara preimpostata. Questa impostazione è disponibile solo se **Modalità tara** è impostato su **Prefissato della tara**.	Numerico
Risultato automatico	Genera automaticamente un risultato di pesata dopo il raggiungimento di una soglia. **Nessuno**: Non verrà generato alcun risultato automatico. **Con tara campione**: Dopo aver rimosso dal piatto di pesata un peso che ha raggiunto la soglia, la bilancia esegue il comando di tara. **Senza tara campione**: Dopo aver tolto dal piatto di pesata un peso che ha raggiunto la soglia, la bilancia non esegue il comando di tara. Se **Supporto alimentatore automatico** è attivato, l'impostazione **Risultato automatico** viene automaticamente impostata su **Senza tara campione** e non può essere modificata.	Nessuno I Con tara campione* I Senza tara campione
Soglia risultato automatico	Definisce la soglia di **Risultato automatico**. Il risultato viene aggiunto automaticamente a **Elenco risultati** solo se il peso del campione è superiore alla soglia definita. Questa impostazione è disponibile solo se **Risultato automatico** è impostato su **Attivo**.	Numerico
Trigger peso	Definisce il comportamento dell'opzione **Soglia risultato automatico**. **Superiore a**: Il risultato di pesata viene generato quando il peso supera la soglia definita. **Al di sotto di**: il risultato di pesata viene generato quando il peso scende al di sotto della soglia definita. Questa impostazione è disponibile solo se **Risultato automatico** è impostato su **Senza tara campione**. Se **Supporto alimentatore automatico** è attivato, l'impostazione **Trigger peso** viene automaticamente impostata su **Superiore a** e non può essere modificata.	Superiore a* I Al di sotto di
Tara automatica dopo il risultato	Se impostata su **Attivo**, la bilancia esegue automaticamente il comando di tara quando un valore viene aggiunto a **Elenco risultati**.	Attivo I Inattivo*

Completamento automatico delle attività	**Attivo**: la bilancia completa automaticamente un'attività in corso dopo che il risultato dell'ultimo articolo di pesata è stato aggiunto a **Elenco risultati**. Questa impostazione è disponibile solo se il metodo utilizza più articoli di pesata.	Attivo I Inattivo*

* Impostazione di fabbrica

Vedi anche

Creazione di un metodo "Pesata generica" ▸ pagina 40

6.2.1.6 Stampa/Esporta

Parametro	Descrizione	Valori
Stampa nastro ed esportazione dati	Definisce il contenuto della stampa e/o dell'esportazione, nonché quali azioni di stampa/esportazione vengono eseguite automaticamente al termine dell'attività. Questa sezione contiene varie impostazioni descritte nella tabella **Stampa nastro ed esportazione dati** che segue.	
Stampa etichetta per attività	Definisce il modello dell'etichetta da stampare, ovvero quali dati sono inclusi nell'etichetta e in quale formato. Questa sezione contiene varie impostazioni descritte nella tabella **Stampa etichetta per attività** che segue.	
Stampa etichetta per articolo da pesare	Definisce il modello dell'etichetta da stampare del prodotto pesato, ovvero quali dati sono inclusi nell'etichetta e in quale formato. Questa sezione contiene varie impostazioni descritte nella tabella **Stampa etichetta per articolo da pesare** che segue.	
Taglio etichetta	Definisce se le etichette devono essere tagliate dopo la stampa. **Per etichetta**: Ogni etichetta viene tagliata una volta stampata. **Per attività**: Le etichette vengono tagliate al termine dell'attività. Questa impostazione è rilevante solo se la stampante di etichette collegata è in grado di tagliare le etichette.	Off* I Per etichetta I Per attività

* Impostazione di fabbrica

6.2.1.6.1 Stampa nastro ed esportazione dati

Uscita automatica dati

Parametro	Descrizione	Valori
Stampante a nastro	Abilita/disabilita la stampa automatica di **Elenco risultati** su una stampante a modulo continuo quando viene premuto il pulsante **Completa**. I dati da trasmettere alla stampante possono essere definiti nella sezione **Impostazioni modello**.	Attivo I Inattivo*
Esportazione risultati	Attiva/disattiva l'esportazione automatica dei dati su un file server o in un dispositivo di archiviazione USB quando viene premuto il tasto **Completa**.	Attivo I Inattivo*
Valore del peso	Attiva/disattiva l'opzione di invio automatico del valore di pesata via USB o Ethernet quando si preme **Aggiungi ris.**.	Attivo I Inattivo*

* Impostazione di fabbrica

Modello stampa stringa

Questa voce di menu consente di definire le informazioni che devono essere stampate dalla stampante a nastro.

Ogni singola impostazione può essere configurata su **Inattivo** o **Attivo** tramite la casella di controllo corrispondente. Per abilitare o disabilitare contemporaneamente tutte le impostazioni, procedere come segue:

1 Per disabilitare tutte le caselle di controllo contemporaneamente, premere **Deseleziona tutto**.
   ➡ Tutte le impostazioni sono configurate come **Inattivo**.
2 Per abilitare tutte le caselle di controllo contemporaneamente, premere **Seleziona tutto**.
   ➡ Tutte le impostazioni sono configurate come **Attivo**.

Impostazioni modello

Parametro	Descrizione	Valori
Intestazione e piè di pagina	Definisce l'intestazione e/o il piè di pagina da stampare.	Titolo I Testo titolo I Data/ora I Utente I Firma I Linee di separazione I Titoli del gruppo
Informazioni sulla bilancia	Definisce quali informazioni relative alla bilancia vengono stampate.	Tipo di bilancia I ID bilancia I Numero di serie bilancia I Versione software
Informazioni QC	Definisce quali informazioni relative alla qualità vengono stampate.	Profilo di toll. I Data/ora di regolazione I Nome test di routine I Ultima data di esecuz. test di routine I Risultato test di routine I Stato GWP Approved I Stato livello I Stato MinWeigh
Informazioni sull'attività	Definisce quali informazioni relative all'attività vengono stampate.	Nome metodo I Commento sul metodo I ID attività I Personalizza impostazioni unità I Impostazioni risultato automatico I Conteggio I Somma I Media I Minimo I Massimo I Intervallo I Deviazione standard I Deviaz. std rel.
Informazioni sull'articolo da pesare	Definisce quali informazioni relative agli articoli di pesata vengono stampate.	Mostra articoli da pesare esclusi I Stato risultato I ID risultato I Stato GWP Approved I Carica elettrostat. I Stato livello I Stato MinWeigh I Stato tolleranza I Target e tolleranze
Informazioni dettagliate sul risultato	Definisce quali informazioni relative al risultato della misura vengono stampate.	Peso I Peso di tara I Peso lordo I Info peso I Data/ora I Stabilità

6.2.1.6.2 Stampa etichetta per attività

Parametro	Descrizione	Valori
Stampa etichetta automatica per attività	Se impostato su **Attivo**, l'etichetta dell'attività viene stampata automaticamente quando si preme **Completa**.	Attivo I Inattivo*
Copie	Definisce quante copie dell'etichetta verranno stampate.	Numerico
Modello usato	Seleziona il modello di etichetta.	Le etichette disponibili sono riportate di seguito.

* Impostazione di fabbrica

Impostazioni campo

È possibile definire individualmente il contenuto di ciascun campo dell'etichetta.

Parametro	Descrizione	Valori
Campo etichetta 1	Definisce quali informazioni compaiono in ogni campo dell'etichetta. Il numero di campi dell'etichetta dipende dal modello selezionato.	Le voci disponibili dipendono dalle impostazioni del metodo.

Impostaz. codice a barre

È possibile definire individualmente il contenuto di ciascun codice a barre. Questa sezione è disponibile solo quando il **Modello usato** selezionato contiene almeno un codice 2D.

Parametro	Descrizione	Valori
Delimitatore	Definisce la delimitazione tra i dati dei codice a barre. Questa impostazione è disponibile solo quando il **Modello usato** selezionato contiene diversi codici 2D.	TAB* I Avanzamento carta I Ritorno a capo I Spazio I Definito dall'utente
Campo 1 codice a barre	Definisce quali informazioni compaiono in ogni codice a barre. Il numero di campi del codice a barre dipende del modello selezionato.	Le voci disponibili dipendono dalle impostazioni del metodo.

* Impostazione di fabbrica

6.2.1.6.3 Stampa etichetta per articolo da pesare

Parametro	Descrizione	Valori
Stampa etichetta automatica per articolo da pesare	Se impostato su **Attivo**, l'etichetta dell'articolo da pesare viene stampata automaticamente quando si preme **Aggiungi ris.**.	Attivo I Inattivo*
Copie	Definisce quante copie dell'etichetta verranno stampate.	Numerico
Modello usato	Seleziona il modello di etichetta.	Le etichette disponibili sono riportate di seguito.

* Impostazione di fabbrica

Impostazioni campo

È possibile definire individualmente il contenuto di ciascun campo dell'etichetta.

Parametro	Descrizione	Valori
Campo etichetta 1	Definisce quali informazioni compaiono in ogni campo dell'etichetta. Il numero di campi dell'etichetta dipende dal modello selezionato.	Le voci disponibili dipendono dalle impostazioni del metodo.

Impostaz. codice a barre

È possibile definire individualmente il contenuto di ciascun codice a barre. Questa sezione è disponibile solo quando il **Modello usato** selezionato contiene almeno un codice 2D.

Parametro	Descrizione	Valori
Delimitatore	Definisce la delimitazione tra i dati dei codice a barre. Questa impostazione è disponibile solo quando il **Modello usato** selezionato contiene diversi codici 2D.	TAB* I Avanzamento carta I Ritorno a capo I Spazio I Definito dall'utente
Campo 1 codice a barre	Definisce quali informazioni compaiono in ogni codice a barre. Il numero di campi del codice a barre dipende del modello selezionato.	Le voci disponibili dipendono dalle impostazioni del metodo.

* Impostazione di fabbrica

6.2.1.6.4 Etichette disponibili

È possibile selezionare i seguenti layout di etichetta:

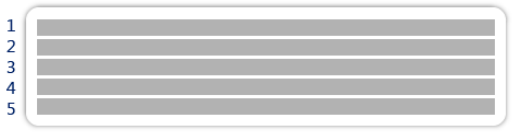

5 campi grandi

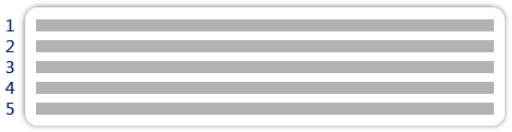

5 campi piccoli

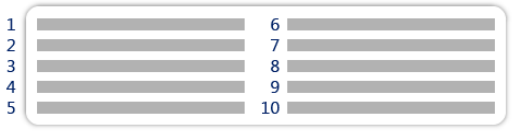

10 campi piccoli

codice a barre 1D con 3 campi grandi

codice a barre 1D con 3 campi piccoli

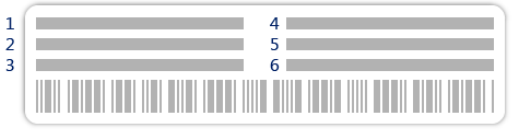

codice a barre 1D con 6 campi piccoli

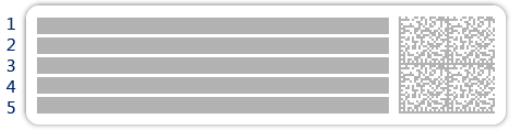

codice a barre 2D con 5 campi grandi

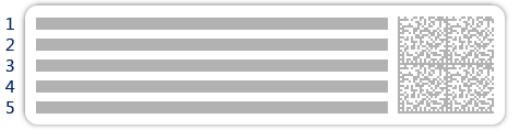

codice a barre 2D con 5 campi piccoli

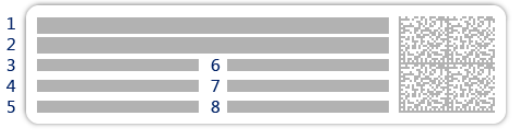

codice a barre 2D con 2 campi grandi e 6 campi piccoli

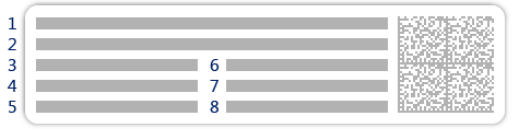

codice a barre 2D con 8 campi piccoli

6.2.2 Impostazioni: metodo "Formulazione semplice"

Percorso di navigazione: Metodi > Elenco metodi > la mia formulazione > Modifica

Le impostazioni del metodo **Formulazione semplice** sono raggruppate come segue:

- **Generale**
- **Formulazione**
- **Formato ID**
- **Pesata**
- **Articolo da pesare**, disponibile solo per il metodo **Formulazione semplice**
- **Art.da pesare**, disponibile solo per il metodo **Formulaz. semplice (dettagl.)**
- **Automazione**
- **Stampa/Esporta**

Vedi anche

- Creazione di un metodo "Formulazione semplice" ▸ pagina 42
- Modificare un metodo ▸ pagina 51

6.2.2.1 Generale

Il **Tipo di metodo** è definito nella procedura guidata durante la creazione del metodo e non può essere modificato.

Parametro	Descrizione	Valori
Nome metodo	Definisce il nome del metodo.	Testo (1–22 caratteri)
Commento	È possibile descrivere il metodo con un commento.	Testo (0–128 caratteri)
Blocca metodo	Blocca il metodo per evitare ulteriori modifiche.	Attivo I Inattivo*

* Impostazione di fabbrica

6.2.2.2 Formulazione

Parametro	Descrizione	Valori
Calcola target	Definisce la base per il calcolo del peso target. **Volume matraccio**: calcola il peso target in base al volume del matraccio di riferimento e al volume del matraccio effettivo. **Concentrazione target**: calcola il peso target in base alla concentrazione target desiderata. Questa impostazione è disponibile solo per metodi di tipo **Formulaz. semplice (dettagl.)**.	Nessuno* I Volume matraccio I Concentrazione target

Calcola la concentrazione per componente	Calcola la concentrazione della soluzione finale. Se **Unità di concentrazione** rappresenta una concentrazione molare (**mol/l** o **mmol/l**), il calcolo si basa su: • **Purezza** • **Volume matraccio di riferimento** • **Massa molare** • peso del componente Se **Unità di concentrazione** rappresenta una concentrazione di massa (,**mg/ml**, **mg/l**, **µg/ml**, **g/ml** o **g/l**), il calcolo si basa su: • **Purezza** • **Volume matraccio di riferimento** • peso del componente Se **Unità di concentrazione** rappresenta un rapporto di massa (**%**), il calcolo si basa su: • **Purezza** • **Peso di riferimento** • peso del componente	Attivo I Inattivo*
Calcola la quantità di componente	Calcola la quantità di componente (in **mol**) in base alla **Massa molare** e al peso del componente.	Attivo I Inattivo*
Unità di concentrazione	Definisce l'unità di concentrazione. Questa impostazione è disponibile solo se **Calcola la concentrazione per componente** è impostato su **Attivo**.	mol/l* I mmol/l I mg/ml I mg/l I µg/ml I g/ml I g/l I %
Volume matraccio di riferimento	Definisce il volume del matraccio di riferimento. Questa impostazione è disponibile solo se **Unità di concentrazione** è impostato su **%**.	Numerico (1 ml* I 1–999.999 ml)
Peso di riferimento (100%)	Definisce il peso di riferimento per il calcolo della concentrazione del componente. Invece di immettere manualmente il peso di riferimento, posizionare il peso di riferimento sul piatto di pesata e premere il tasto . Il peso posizionato verrà automaticamente acquisito come peso di riferimento. Questa impostazione è disponibile solo se **Unità di concentrazione** è impostato su **%**.	A seconda della portata della bilancia.

* Impostazione di fabbrica

Data di produzione e scadenza

Parametro	Descrizione	Valori
Data di produzione	Definisce la data di produzione. **Data attuale**: La data di produzione viene impostata automaticamente alla data di inizio dell'attività di pesata. **Immissione manuale**: La data di produzione può essere immessa manualmente all'inizio dell'attività di pesata.	Nessuno I Data attuale* I Immissione manuale

Data di scadenza	Definisce la data di scadenza della sostanza. **Periodo**: la data di scadenza viene impostata automaticamente all'inizio dell'attività di pesata (data di scadenza = data di inizio dell'attività di pesata + numero di giorni definito nel campo **Periodo**. **Immissione manuale**: la data di scadenza può essere immessa manualmente all'inizio dell'attività di pesata.	Nessuno* I Periodo I Immissione manuale
Periodo	Definisce il periodo della data di scadenza. Questa impostazione è disponibile solo se **Data di scadenza** è impostato su **Periodo**.	Numerico (1 giorno* I 1–9.999 giorni)

* Impostazione di fabbrica

Vedi anche

Creazione di un metodo "Formulazione semplice" ▸ pagina 42

6.2.2.3 Formato ID

ID attività

Parametro	Descrizione	Valori
Numero di ID attività	Definisce il numero identificativo dell' attività. Se il **Numero di ID attività** è superiore a 0, sono disponibili le impostazioni **ID attività**, **Descrizione attività** e **Prefisso/Valore predefinito** per ogni singolo identificativo dell'attività.	0 I 1* I 2 I 3
ID 1 attività	Definisce il tipo di denominazione dell'identificazione dell'attività. **Manuale con valori pred.**: Il valore dell'identificazione dell'attività può essere immesso manualmente al momento dell'esecuzione del metodo. **Data e ora in automatico**: Il sistema fornisce un valore creato a partire da un prefisso a cui sono aggiunti la data e l'ora attuali.	Manuale con valori pred.* I Data e ora in automatico
Descrizione attività	Permette di definire un'etichetta per ogni campo identificativo dell'attività.	Testo (0–32 caratteri)
Valore predefinito	Definisce un valore predefinito per l'identificazione dell'attività. Il valore di identificazione dell'attività può essere modificato manualmente durante l'esecuzione del metodo. Questa impostazione è disponibile solo quando l'**ID attività** corrispondente è impostato su **Manuale con valori pred.**.	Testo (0–32 caratteri)
Prefisso	Definisce un prefisso per l'identificativo dell'attività. Questa impostazione è disponibile solo se l'**ID attività**corrispondente è impostato su **Data e ora in automatico**.	Testo (0–32 caratteri)

* Impostazione di fabbrica

ID risultato

Parametro	Descrizione	Valori
Numero di ID risultato	Definisce il numero di identificativi del risultato. Se il **Numero di ID risultato** è superiore a 0, sono disponibili le impostazioni **ID risultato**, **Descr. risultato** e **Prefisso/Valore predefinito** per ogni singolo identificativo risultante.	0 I 1* I 2 I 3

ID 1 risultato	Definisce il tipo di denominazione dell'identificativo del risultato. **Manuale con valori pred.**: Il valore dell'identificativo del risultato può essere immesso manualmente al momento dell'esecuzione del metodo. **Contatore automatico**: Il sistema fornisce un valore creato da un **Prefisso** a cui viene aggiunto un numero univoco (contatore).	Manuale con valori pred.* I Contatore automatico
Descr. risultato	Permette di definire un'etichetta per ogni risultato identificativo.	Testo (0–32 caratteri)
Valore predefinito	Definisce un valore predefinito per l'ID risultato. Il valore della caratterizzazione del risultato può essere modificato manualmente durante l'esecuzione del metodo. Questa impostazione è disponibile solo quando l'**ID risultato** corrispondente è impostato su **Manuale con valori pred.**.	Testo (0–32 caratteri)
Prefisso	Definisce un prefisso per l'identificativo del risultato. Questa impostazione è disponibile solo se l'**ID risultato** corrispondente è impostato su **Contatore automatico**.	Testo (0–32 caratteri)

* Impostazione di fabbrica

6.2.2.4 Pesata

Parametro	Descrizione	Valori
Mostra info peso	Quando è impostato su **Attivo**, nella schermata di pesata viene visualizzato un peso secondario.	Attivo I Inattivo*
Info unità	Definisce l'unità di misura delle **Info peso**. Questa impostazione è disponibile solo se **Mostra info peso** è impostato su **Attivo**.	Le unità di misura disponibili dipendono dal modello di bilancia.

* Impostazione di fabbrica

Impost. pesata

Parametro	Descrizione	Valori
Profilo di toll.	Un profilo di tolleranza memorizza tutte le impostazioni della bilancia necessarie per un determinato metodo di pesata. È possibile creare diversi profili di tolleranza per diversi metodi di pesata.	I profili di tolleranza vengono creati dall'utente per bilance e applicazioni specifiche.

Elettrostatico

Parametro	Descrizione	Valori
Ionizzatore	Definisce se lo ionizzatore è attivato o disattivato.	Attivo I Inattivo*
Rivelazione	Attiva o disattiva la rivelazione elettrostatica (StaticDetect).	Attivo I Inattivo*
Soglia	Definisce l'errore di pesata massimo accettabile dovuto alle cariche elettrostatiche. Se l'errore di pesata approssimativo misurato è minore o uguale alla soglia di rivelazione, lo stato StaticDetect è **OK**. Se l'errore di pesata approssimativo misurato è maggiore della soglia di rivelazione, lo stato StaticDetect è **Non OK**. Questa impostazione è disponibile solo se **Rivelazione** è impostato su **Attivo**.	Numerico
Mostra err. pesata	Visualizza o meno l'errore di pesata. **Attivo**: Se il valore StaticDetect è superiore alla soglia, viene visualizzato l'errore di pesata approssimativo effettivo. Questa impostazione è disponibile solo se **Rivelazione** è **Attivo**.	Attivo* I Inattivo

* Impostazione di fabbrica

Vedi anche

Creazione di un metodo "Formulazione semplice" ▸ pagina 42

6.2.2.5 Articolo da pesare

È possibile definire un peso target con limiti di tolleranza per il metodo. Il metodo **Formulazione semplice** include un solo articolo in **Articolo da pesare**, mentre per il metodo **Formulaz. semplice (dettagl.)** in **Art.da pesare** è possibile definire più articoli.

Valori iniziali per la pesata

Parametro	Descrizione	Valori
Massa molare	Definisce la massa molare del componente. La massa molare di uno ione si calcola sommando il peso atomico dei singoli atomi di cui è composto lo ione. Questa impostazione è disponibile se **Calcola la quantità di componente** è impostato su **Attivo** o se l'**Unità di concentrazione** è espressa in concentrazione molare.	Numerici (1…10000 g/mol)
Purezza	Per definire la purezza del componente. Questa impostazione è disponibile solo se **Calcola la concentrazione per componente** o **Calcola la quantità di componente** è impostato su **Attivo**.	Numerico (100%* 0,001-100%)
Unità	Definisce l'unità di misura del risultato di pesata.	Le unità di misura disponibili dipendono dal modello di bilancia.
Peso target	Definisce il peso nominale. Il peso nominale viene mostrato nel sistema ausiliario di visualizzazione della pesata della bilancia (SmartTrac). Quando si definisce un peso nominale, incluse le sue tolleranze, il sistema SmartTrac indica se il peso attuale visualizzato rientra o meno nella tolleranza.	Numerico
Tolleranza -	Definisce il limite di tolleranza inferiore. Questa impostazione è disponibile solo se è definito un **Peso target**.	Numerico
Tolleranza +	Definisce il limite di tolleranza superiore. Questa impostazione è disponibile solo se è definito un **Peso target**.	Numerico

* Impostazione di fabbrica

Vedi anche

Creazione di un metodo "Formulazione semplice" ▸ pagina 42

6.2.2.6 Art.da pesare

Questa sezione è disponibile solo per il metodo **Formulaz. semplice (dettagl.)**.

Parametro	Descrizione	Valori
ID componente	Definisce il nome del componente.	Testo (0–32 caratteri)
Massa molare	Definisce la massa molare del componente. La massa molare di uno ione si calcola sommando il peso atomico dei singoli atomi di cui è composto lo ione. Questa impostazione è disponibile se **Calcola la quantità di componente** è impostato su **Attivo** o se l'**Unità di concentrazione** è espressa in concentrazione molare.	Numerici (1…10000 g/mol)

Purezza	Per definire la purezza del componente. Questa impostazione è disponibile solo se **Calcola la concentrazione per componente** o **Calcola la quantità di componente** è impostato su **Attivo**.	Numerico (100%* 0,001-100%)
Unità	Definisce l'unità di misura del risultato di pesata.	Le unità di misura disponibili dipendono dal modello di bilancia.
Peso target	Definisce il peso nominale del componente. Se **Calcola target** è impostato su **Concentrazione target**, il **Peso target** viene calcolato e non può essere modificato manualmente.	Numerico
Concentrazione target	Definisce la concentrazione target del componente. Questa impostazione è disponibile solo se **Calcola target** è impostato su **Concentrazione target**.	Numerico (0% 0,001-100%)
Tolleranza -	Definisce il limite di tolleranza inferiore. Questa impostazione è disponibile solo se è definito un **Peso target** o una **Concentrazione target**.	Numerico
Tolleranza +	Definisce il limite di tolleranza superiore. Questa impostazione è disponibile solo se è definito un **Peso target** o una **Concentrazione target**.	Numerico

* Impostazione di fabbrica

Vedi anche

- Creazione di un metodo "Formulazione semplice" ▸ pagina 42
- Utilizzo di metodi con più articoli di pesata (articoli dettagliati) ▸ pagina 53

6.2.2.7 Automazione

Parametro	Descrizione	Valori
Target dati codice a barre	Nel caso in cui alla bilancia sia collegato un lettore di codici a barre, questa opzione definisce come elaborarne i relativi dati. **Immissione da tastiera**: i dati vengono scritti nella finestra di inserimento aperta in quel momento. Se non vi sono finestre di inserimento aperte, i dati vengono ignorati. **Valore peso nominale**: i dati del codice a barre vengono interpretati come valore per il peso nominale. **ID 1 attività**: i dati del codice a barre ricevuti vengono trattati come testo identificativo per caratterizzare questo parametro. **ID 1 risultato**: i dati del codice a barre ricevuti vengono trattati come testo identificativo per il risultato di questo parametro. Le voci disponibili nel menu dipendono dal **Numero di ID attività** e dal **Numero di ID risultato** specificati per il metodo. Assicurarsi che i caratteri del codice a barre scansionato siano compatibili con il formato del campo in cui devono essere inseriti.	Immissione da tastiera* I Valore peso nominale I ID 1 attività I ID 1 risultato I …

* Impostazione di fabbrica

Automazione pesata

Parametro	Descrizione	Valori
Azzeramento automatico	**Attivo**: la bilancia si azzera automaticamente quando il peso scende al di sotto di una soglia predefinita. Questa impostazione non disponibile per le bilance omologate.	Attivo I Inattivo*

Soglia azzeramento automatico	Definisce la soglia del **Azzeramento automatico**. Questa impostazione è disponibile solo se **Azzeramento automatico** è impostato su **Attivo**.	Numerico
Modalità tara	Definisce la modalità di esecuzione della tara. **Nessuno**: Nessuna tara automatica. **Tara automatica**: La bilancia memorizza automaticamente il primo peso stabile come peso di tara. **Prefissato della tara**: Consente di immettere manualmente il valore numerico di una tara fissa.	Nessuno* I Tara automatica I Prefissato della tara
Soglia tara automatica	Definisce la soglia dell'opzione **Modalità tara**. Questo parametro definisce il valore minimo di peso da posizionare sul piatto di pesata affinché venga memorizzato automaticamente come valore di tara. Se il peso posizionato è inferiore al limite impostato, il valore non viene memorizzato automaticamente come valore di tara. In alternativa all'immissione di un valore numerico è possibile caricare direttamente il contenitore più leggero sul piatto di pesata, quindi premere il pulsante . In questo modo, tale peso verrà rilevato direttamente come valore minimo. Questa impostazione è disponibile solo se **Modalità tara** è impostato su **Tara automatica**.	Numerico
Val. prefissato della tara	Definisce un valore di peso per la funzione di tara preimpostata. Invece di immettere il valore, è possibile posizionare il rispettivo contenitore sul piatto di pesata, quindi premere il tasto . Il peso viene rilevato direttamente come valore della tara preimpostata. Questa impostazione è disponibile solo se **Modalità tara** è impostato su **Prefissato della tara**.	Numerico
Tara automatica dopo il risultato	Se impostata su **Attivo**, la bilancia esegue automaticamente il comando di tara quando un valore viene aggiunto a **Elenco risultati**.	Attivo I Inattivo*
Completamento automatico delle attività	**Attivo**: la bilancia completa automaticamente un'attività in corso dopo che il risultato dell'ultimo articolo di pesata è stato aggiunto a **Elenco risultati**. Questa impostazione è disponibile solo se il metodo utilizza più articoli di pesata.	Attivo I Inattivo*

* Impostazione di fabbrica

Vedi anche

Creazione di un metodo "Formulazione semplice" ▸ pagina 42

6.2.2.8 Stampa/Esporta

Parametro	Descrizione	Valori
Stampa nastro ed esportazione dati	Definisce il contenuto della stampa e/o dell'esportazione, nonché quali azioni di stampa/esportazione vengono eseguite automaticamente al termine dell'attività. Questa sezione contiene varie impostazioni descritte nella tabella **Stampa nastro ed esportazione dati** che segue.	
Stampa etichetta per attività	Definisce il modello dell'etichetta da stampare, ovvero quali dati sono inclusi nell'etichetta e in quale formato. Questa sezione contiene varie impostazioni descritte nella tabella **Stampa etichetta per attività** che segue.	

Stampa etichetta per articolo da pesare	Definisce il modello dell'etichetta da stampare del prodotto pesato, ovvero quali dati sono inclusi nell'etichetta e in quale formato. Questa sezione contiene varie impostazioni descritte nella tabella **Stampa etichetta per articolo da pesare** che segue.	
Taglio etichetta	Definisce se le etichette devono essere tagliate dopo la stampa. **Per etichetta**: Ogni etichetta viene tagliata una volta stampata. **Per attività**: Le etichette vengono tagliate al termine dell'attività. Questa impostazione è rilevante solo se la stampante di etichette collegata è in grado di tagliare le etichette.	Off* I Per etichetta I Per attività

* Impostazione di fabbrica

6.2.2.8.1 Stampa nastro ed esportazione dati

Uscita automatica dati

Parametro	Descrizione	Valori
Stampante a nastro	Abilita/disabilita la stampa automatica di **Elenco risultati** su una stampante a modulo continuo quando viene premuto il pulsante **Completa**. I dati da trasmettere alla stampante possono essere definiti nella sezione **Impostazioni modello**.	Attivo I Inattivo*
Esportazione risultati	Attiva/disattiva l'esportazione automatica dei dati su un file server o in un dispositivo di archiviazione USB quando viene premuto il tasto **Completa**.	Attivo I Inattivo*
Valore del peso	Attiva/disattiva l'opzione di invio automatico del valore di pesata via USB o Ethernet quando si preme **Aggiungi ris.**.	Attivo I Inattivo*

* Impostazione di fabbrica

Modello stampa stringa

Questa voce di menu consente di definire le informazioni che devono essere stampate dalla stampante a nastro.

Ogni singola impostazione può essere configurata su **Inattivo** o **Attivo** tramite la casella di controllo corrispondente. Per abilitare o disabilitare contemporaneamente tutte le impostazioni, procedere come segue:

1 Per disabilitare tutte le caselle di controllo contemporaneamente, premere **Deseleziona tutto**.
   ➡ Tutte le impostazioni sono configurate come **Inattivo**.
2 Per abilitare tutte le caselle di controllo contemporaneamente, premere **Seleziona tutto**.
   ➡ Tutte le impostazioni sono configurate come **Attivo**.

Impostazioni modello

Parametro	Descrizione	Valori
Intestazione e piè di pagina	Definisce l'intestazione e/o il piè di pagina da stampare.	Titolo I Testo titolo I Data/ora I Utente I Firma I Linee di separazione I Titoli del gruppo
Informazioni sulla bilancia	Definisce quali informazioni relative alla bilancia vengono stampate.	Tipo di bilancia I ID bilancia I Numero di serie bilancia I Versione software

Informazioni QC	Definisce quali informazioni relative alla qualità vengono stampate.	Profilo di toll. I Data/ora di regolazione I Nome test di routine I Ultima data di esecuz. test di routine I Risultato test di routine I Stato GWP Approved I Stato livello I Stato MinWeigh
Informazioni sull'attività	Definisce quali informazioni relative all'attività vengono stampate.	Nome metodo I Commento sul metodo I ID attività I Volume matraccio I Peso di riferimento I Data di scadenza I Data di produzione
Informazioni sull'articolo da pesare	Definisce quali informazioni relative agli articoli di pesata vengono stampate.	Mostra articoli da pesare esclusi I Stato risultato I ID risultato I Massa molare I Purezza IQuantità di sostanza I Concentrazione I Stato GWP Approved I Stato livello I Stato MinWeigh I Stato tolleranza I Target e tolleranze
Informazioni dettagliate sul risultato	Definisce quali informazioni relative al risultato della misura vengono stampate.	Peso I Peso di tara I Peso lordo I Info peso I Data/ora I Stabilità

6.2.2.8.2 Stampa etichetta per attività

Parametro	Descrizione	Valori
Stampa etichetta automatica per attività	Se impostato su **Attivo**, l'etichetta dell'attività viene stampata automaticamente quando si preme **Completa**.	Attivo I Inattivo*
Copie	Definisce quante copie dell'etichetta verranno stampate.	Numerico
Modello usato	Seleziona il modello di etichetta.	Le etichette disponibili sono riportate di seguito.

* Impostazione di fabbrica

Impostazioni campo

È possibile definire individualmente il contenuto di ciascun campo dell'etichetta.

Parametro	Descrizione	Valori
Campo etichetta 1	Definisce quali informazioni compaiono in ogni campo dell'etichetta. Il numero di campi dell'etichetta dipende dal modello selezionato.	Le voci disponibili dipendono dalle impostazioni del metodo.

Impostaz. codice a barre

È possibile definire individualmente il contenuto di ciascun codice a barre. Questa sezione è disponibile solo quando il **Modello usato** selezionato contiene almeno un codice 2D.

Parametro	Descrizione	Valori
Delimitatore	Definisce la delimitazione tra i dati dei codice a barre. Questa impostazione è disponibile solo quando il **Modello usato** selezionato contiene diversi codici 2D.	TAB* I Avanzamento carta I Ritorno a capo I Spazio I Definito dall'utente
Campo 1 codice a barre	Definisce quali informazioni compaiono in ogni codice a barre. Il numero di campi del codice a barre dipende del modello selezionato.	Le voci disponibili dipendono dalle impostazioni del metodo.

* Impostazione di fabbrica

6.2.2.8.3 Stampa etichetta per articolo da pesare

Parametro	Descrizione	Valori
Stampa etichetta automatica per articolo da pesare	Se impostato su **Attivo**, l'etichetta dell'articolo da pesare viene stampata automaticamente quando si preme **Aggiungi ris.**.	Attivo I Inattivo*
Copie	Definisce quante copie dell'etichetta verranno stampate.	Numerico
Modello usato	Seleziona il modello di etichetta.	Le etichette disponibili sono riportate di seguito.

* Impostazione di fabbrica

Impostazioni campo

È possibile definire individualmente il contenuto di ciascun campo dell'etichetta.

Parametro	Descrizione	Valori
Campo etichetta 1	Definisce quali informazioni compaiono in ogni campo dell'etichetta. Il numero di campi dell'etichetta dipende dal modello selezionato.	Le voci disponibili dipendono dalle impostazioni del metodo.

Impostaz. codice a barre

È possibile definire individualmente il contenuto di ciascun codice a barre. Questa sezione è disponibile solo quando il **Modello usato** selezionato contiene almeno un codice 2D.

Parametro	Descrizione	Valori
Delimitatore	Definisce la delimitazione tra i dati dei codice a barre. Questa impostazione è disponibile solo quando il **Modello usato** selezionato contiene diversi codici 2D.	TAB* I Avanzamento carta I Ritorno a capo I Spazio I Definito dall'utente
Campo 1 codice a barre	Definisce quali informazioni compaiono in ogni codice a barre. Il numero di campi del codice a barre dipende del modello selezionato.	Le voci disponibili dipendono dalle impostazioni del metodo.

* Impostazione di fabbrica

6.2.2.8.4 Etichette disponibili

È possibile selezionare i seguenti layout di etichetta:

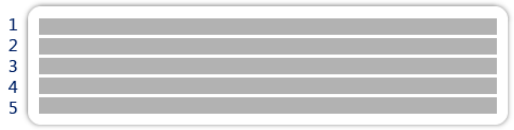 5 campi grandi	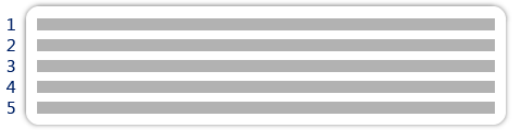 5 campi piccoli
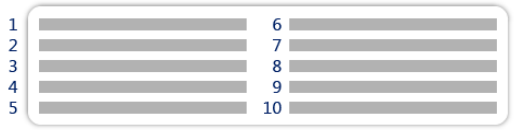 10 campi piccoli	 codice a barre 1D con 3 campi grandi
 codice a barre 1D con 3 campi piccoli	 codice a barre 1D con 6 campi piccoli
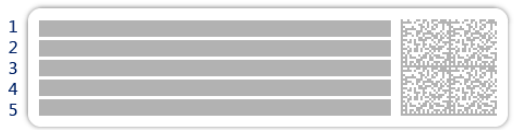 codice a barre 2D con 5 campi grandi	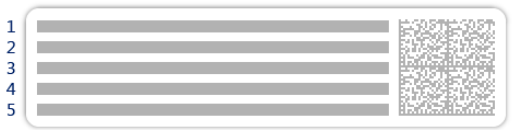 codice a barre 2D con 5 campi piccoli
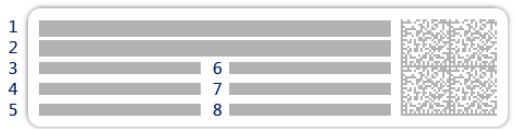 codice a barre 2D con 2 campi grandi e 6 campi piccoli	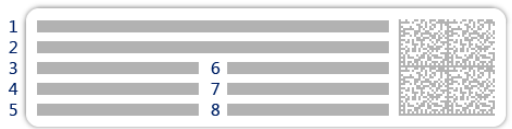 codice a barre 2D con 8 campi piccoli

6.2.3 Impostazioni: metodo "Intervallo pesata"

Percorso di navigazione: Metodi > Elenco metodi > la mia intervallo pesata > Modifica

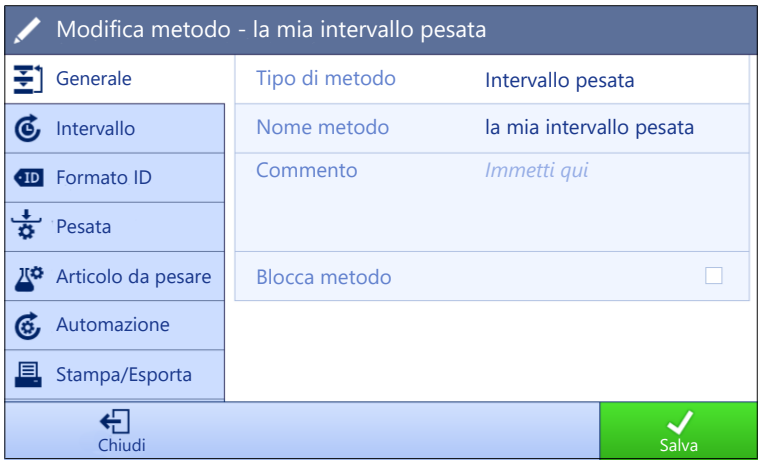

Le impostazioni del metodo **Intervallo pesata** sono raggruppate come segue:

- **Generale**
- **Intervallo**
- **Formato ID**
- **Pesata**
- **Articolo da pesare**
- **Automazione**
- **Stampa/Esporta**

Vedi anche

Creazione di un metodo "Intervallo pesata" ▸ pagina 43

Modificare un metodo ▸ pagina 51

6.2.3.1 Generale

Il **Tipo di metodo** è definito nella procedura guidata durante la creazione del metodo e non può essere modificato.

Parametro	Descrizione	Valori
Nome metodo	Definisce il nome del metodo.	Testo (1–22 caratteri)
Commento	È possibile descrivere il metodo con un commento.	Testo (0–128 caratteri)
Blocca metodo	Blocca il metodo per evitare ulteriori modifiche.	Attivo I Inattivo*

* Impostazione di fabbrica

6.2.3.2 Intervallo

Parametro	Descrizione	Valori
Approssima intervallo	Definisce la durata di un singolo intervallo di pesata.	Numerico (1 s* I 0,5-60 s)
Misure	Definisce il numero totale di misure.	Numerico (3.600* 1-5.000)

* Impostazione di fabbrica

Nota

Il parametro **Durata** mostra la durata del metodo in relazione ai valori definiti per i parametri **Approssima intervallo** e **Misure**.

Vedi anche

Creazione di un metodo "Intervallo pesata" ▸ pagina 43

6.2.3.3 Formato ID

ID attività

Parametro	Descrizione	Valori
Numero di ID attività	Definisce il numero identificativo dell' attività. Se il **Numero di ID attività** è superiore a 0, sono disponibili le impostazioni **ID attività**, **Descrizione attività** e **Prefisso/Valore predefinito** per ogni singolo identificativo dell'attività.	0 I 1* I 2 I 3
ID 1 attività	Definisce il tipo di denominazione dell'identificazione dell'attività. **Manuale con valori pred.**: Il valore dell'identificazione dell'attività può essere immesso manualmente al momento dell'esecuzione del metodo. **Data e ora in automatico**: Il sistema fornisce un valore creato a partire da un prefisso a cui sono aggiunti la data e l'ora attuali.	Manuale con valori pred.* I Data e ora in automatico
Descrizione attività	Permette di definire un'etichetta per ogni campo identificativo dell'attività.	Testo (0–32 caratteri)
Valore predefinito	Definisce un valore predefinito per l'identificazione dell'attività. Il valore di identificazione dell'attività può essere modificato manualmente durante l'esecuzione del metodo. Questa impostazione è disponibile solo quando l'**ID attività** corrispondente è impostato su **Manuale con valori pred.**.	Testo (0–32 caratteri)
Prefisso	Definisce un prefisso per l'identificativo dell'attività. Questa impostazione è disponibile solo se l'**ID attività**corrispondente è impostato su **Data e ora in automatico**.	Testo (0–32 caratteri)

* Impostazione di fabbrica

6.2.3.4 Pesata

Parametro	Descrizione	Valori
Mostra info peso	Quando è impostato su **Attivo**, nella schermata di pesata viene visualizzato un peso secondario.	Attivo I Inattivo*
Info unità	Definisce l'unità di misura delle **Info peso**. Questa impostazione è disponibile solo se **Mostra info peso** è impostato su **Attivo**.	Le unità di misura disponibili dipendono dal modello di bilancia.

* Impostazione di fabbrica

Impost. pesata

Parametro	Descrizione	Valori
Profilo di toll.	Un profilo di tolleranza memorizza tutte le impostazioni della bilancia necessarie per un determinato metodo di pesata. È possibile creare diversi profili di tolleranza per diversi metodi di pesata.	I profili di tolleranza vengono creati dall'utente per bilance e applicazioni specifiche.

Vedi anche

Creazione di un metodo "Intervallo pesata" ▸ pagina 43

6.2.3.5 Articolo da pesare

Valori iniziali per la pesata

Parametro	Descrizione	Valori
Unità	Definisce l'unità di misura del risultato di pesata.	Le unità di misura disponibili dipendono dal modello di bilancia.

Vedi anche

Creazione di un metodo "Intervallo pesata" ▸ pagina 43

6.2.3.6 Automazione

Parametro	Descrizione	Valori
Target dati codice a barre	Nel caso in cui alla bilancia sia collegato un lettore di codici a barre, questa opzione definisce come elaborarne i relativi dati. **Immissione da tastiera**: i dati vengono scritti nella finestra di inserimento aperta in quel momento. Se non vi sono finestre di inserimento aperte, i dati vengono ignorati. **ID 1 attività**: i dati del codice a barre ricevuti vengono trattati come testo identificativo per caratterizzare questo parametro. Le voci disponibili nel menu dipendono dal **Numero di ID attività** specificato per il metodo. Assicurarsi che i caratteri del codice a barre scansionato siano compatibili con il formato del campo in cui devono essere inseriti.	Immissione da tastiera* l ID 1 attività l …

* Impostazione di fabbrica

Vedi anche

Creazione di un metodo "Intervallo pesata" ▸ pagina 43

6.2.3.7 Stampa/Esporta

Parametro	Descrizione	Valori
Stampa nastro ed esportazione dati	Definisce il contenuto della stampa e/o dell'esportazione, nonché quali azioni di stampa/esportazione vengono eseguite automaticamente al termine dell'attività. Questa sezione contiene varie impostazioni descritte nella tabella **Stampa nastro ed esportazione dati** che segue.	

6.2.3.7.1 Stampa nastro ed esportazione dati

Uscita automatica dati

Parametro	Descrizione	Valori
Esportazione risultati	Attiva/disattiva l'esportazione automatica dei dati su un file server o in un dispositivo di archiviazione USB quando viene premuto il tasto **Completa**.	Attivo l Inattivo*

* Impostazione di fabbrica

6.2.4 Impostazioni: metodo "Titolazione"

Percorso di navigazione: Metodi > Elenco metodi > la mia titolazione > Modifica

Le impostazioni del metodo **Titolazione** sono raggruppate come segue:

- **Generale**
- **Titolazione**
- **Formato ID**
- **Pesata**
- **Articolo da pesare**
- **Automazione**
- **Stampa/Esporta**

Vedi anche

- Creazione di un metodo "Titolazione" ▸ pagina 45
- Modificare un metodo ▸ pagina 51

6.2.4.1 Generale

Il **Tipo di metodo** è definito nella procedura guidata durante la creazione del metodo e non può essere modificato.

Parametro	Descrizione	Valori
Nome metodo	Definisce il nome del metodo.	Testo (1–22 caratteri)
Commento	È possibile descrivere il metodo con un commento.	Testo (0–128 caratteri)
Blocca metodo	Blocca il metodo per evitare ulteriori modifiche.	Attivo I Inattivo*

* Impostazione di fabbrica

6.2.4.2 Titolazione

Parametro	Descrizione	Valori
Opzione RFID	Definisce il comportamento del lettore RFID. **Solo scrittura**: il lettore RFID può solo scrivere il contenuto sul chip RFID. **Lettura e scrittura**: Il lettore RFID può leggere il contenuto del chip RFID e scrivere i dati sul chip stesso.	Inattivo* I Solo scrittura I Lettura e scrittura
Densità	Definisce la densità del liquido. Questa impostazione è disponibile solo se l'**Opzione RFID** è impostata su **Solo scrittura** o **Lettura e scrittura**.	Numerico (1,0000 g/ml* I 0-100 g/ml)

Fattore di correzione	Definisce il fattore di correzione della titolazione. Questa impostazione è disponibile solo se l'**Opzione RFID** è impostata su **Solo scrittura** o **Lettura e scrittura**.	Numerico (1,0000* 0-1.000.000)

* Impostazione di fabbrica

Vedi anche

Creazione di un metodo "Titolazione" ▸ pagina 45

6.2.4.3 Formato ID

ID attività

Parametro	Descrizione	Valori
Numero di ID attività	Definisce il numero identificativo dell' attività. Se il **Numero di ID attività** è superiore a 0, sono disponibili le impostazioni **ID attività**, **Descrizione attività** e **Prefisso/Valore predefinito** per ogni singolo identificativo dell'attività.	0 I 1* I 2 I 3
ID 1 attività	Definisce il tipo di denominazione dell'identificazione dell'attività. **Manuale con valori pred.**: Il valore dell'identificazione dell'attività può essere immesso manualmente al momento dell'esecuzione del metodo. **Data e ora in automatico**: Il sistema fornisce un valore creato a partire da un prefisso a cui sono aggiunti la data e l'ora attuali.	Manuale con valori pred.* I Data e ora in automatico
Valore predefinito	Definisce un valore predefinito per l'identificazione dell'attività. Il valore di identificazione dell'attività può essere modificato manualmente durante l'esecuzione del metodo. Questa impostazione è disponibile solo quando l'**ID attività** corrispondente è impostato su **Manuale con valori pred.**.	Testo (0–32 caratteri)
Prefisso	Definisce un prefisso per l'identificativo dell'attività. Questa impostazione è disponibile solo se l'**ID attività**corrispondente è impostato su **Data e ora in automatico**.	Testo (0–32 caratteri)

* Impostazione di fabbrica

ID risultato

Parametro	Descrizione	Valori
Numero di ID risultato	Definisce il numero di identificativi del risultato. Se il **Numero di ID risultato** è superiore a 0, sono disponibili le impostazioni **ID risultato**, **Descr. risultato** e **Prefisso/Valore predefinito** per ogni singolo identificativo risultante.	0 I 1* I 2 I 3
ID 1 risultato	Definisce il tipo di denominazione dell'identificativo del risultato. **Manuale con valori pred.**: Il valore dell'identificativo del risultato può essere immesso manualmente al momento dell'esecuzione del metodo. **Contatore automatico**: Il sistema fornisce un valore creato da un **Prefisso** a cui viene aggiunto un numero univoco (contatore).	Manuale con valori pred.* I Contatore automatico
Descr. risultato	Permette di definire un'etichetta per ogni risultato identificativo.	Testo (0–32 caratteri)
Valore predefinito	Definisce un valore predefinito per l'ID risultato. Il valore della caratterizzazione del risultato può essere modificato manualmente durante l'esecuzione del metodo. Questa impostazione è disponibile solo quando l'**ID risultato** corrispondente è impostato su **Manuale con valori pred.**.	Testo (0–32 caratteri)

Prefisso	Definisce un prefisso per l'identificativo del risultato. Questa impostazione è disponibile solo se l'**ID risultato** corrispondente è impostato su **Contatore automatico**.	Testo (0–32 caratteri)

* Impostazione di fabbrica

Nota

La lunghezza massima del testo per l'**ID campione** è di 32 caratteri. Se l'opzione RFID è attivata, solo i primi 20 caratteri vengono trasferiti al chip RFID.

6.2.4.4 Pesata

Parametro	Descrizione	Valori
Mostra info peso	Quando è impostato su **Attivo**, nella schermata di pesata viene visualizzato un peso secondario.	Attivo I Inattivo*
Info unità	Definisce l'unità di misura delle **Info peso**. Questa impostazione è disponibile solo se **Mostra info peso** è impostato su **Attivo**.	Le unità di misura disponibili dipendono dal modello di bilancia.

* Impostazione di fabbrica

Impost. pesata

Parametro	Descrizione	Valori
Profilo di toll.	Un profilo di tolleranza memorizza tutte le impostazioni della bilancia necessarie per un determinato metodo di pesata. È possibile creare diversi profili di tolleranza per diversi metodi di pesata.	I profili di tolleranza vengono creati dall'utente per bilance e applicazioni specifiche.
Modalità acquisizione peso	Definisce la modalità di acquisizione del valore di pesata della bilancia dopo aver premuto il tasto di totalizzazione del risultato o dopo che l'aggiunta del risultato alla totalizzazione è stata attivata come acquisizione automatica. **Stabile**: il sistema attende un peso stabile. **Immediato**: il sistema non attende alcun peso stabile. Il sistema attende per la quantità di secondi di (**Rit. acquis. peso**) definita. Dopo l'attesa della quantità di secondi definita, il valore del peso viene acquisito.	Stabile* I Immediato
Rit. acquis. peso	Definisce il tempo di attesa della bilancia, in secondi, per l'acquisizione del peso dopo aver premuto il tasto di totalizzazione del risultato o dopo che l'aggiunta del risultato alla totalizzazione è stata attivata come acquisizione automatica. Questa impostazione è disponibile solo se **Modalità acquisizione peso** è impostato su **Immediato**.	Numerico (5 secondi* I 0–60 secondi)

* Impostazione di fabbrica

Elettrostatico

Parametro	Descrizione	Valori
Ionizzatore	Definisce se lo ionizzatore è attivato o disattivato.	Attivo I Inattivo*
Rivelazione	Attiva o disattiva la rivelazione elettrostatica (StaticDetect).	Attivo I Inattivo*

Soglia	Definisce l'errore di pesata massimo accettabile dovuto alle cariche elettrostatiche. Se l'errore di pesata approssimativo misurato è minore o uguale alla soglia di rivelazione, lo stato StaticDetect è **OK**. Se l'errore di pesata approssimativo misurato è maggiore della soglia di rivelazione, lo stato StaticDetect è **Non OK**. Questa impostazione è disponibile solo se **Rivelazione** è impostato su **Attivo**.	Numerico
Mostra err. pesata	Visualizza o meno l'errore di pesata. **Attivo**: Se il valore StaticDetect è superiore alla soglia, viene visualizzato l'errore di pesata approssimativo effettivo. Questa impostazione è disponibile solo se **Rivelazione** è **Attivo**.	Attivo* I Inattivo

* Impostazione di fabbrica

Vedi anche

Creazione di un metodo "Titolazione" ▸ pagina 45

6.2.4.5 Articolo da pesare

Valori iniziali per la pesata

Parametro	Descrizione	Valori
Unità	Definisce l'unità di misura del risultato di pesata.	Le unità di misura disponibili dipendono dal modello di bilancia.
Peso target	Definisce il peso nominale. Il peso nominale viene mostrato nel sistema ausiliario di visualizzazione della pesata della bilancia (SmartTrac). Quando si definisce un peso nominale, incluse le sue tolleranze, il sistema SmartTrac indica se il peso attuale visualizzato rientra o meno nella tolleranza.	Numerico
Tolleranza -	Definisce il limite di tolleranza inferiore. Questa impostazione è disponibile solo se è definito un **Peso target**.	Numerico
Tolleranza +	Definisce il limite di tolleranza superiore. Questa impostazione è disponibile solo se è definito un **Peso target**.	Numerico

6.2.4.6 Automazione

Parametro	Descrizione	Valori
Target dati codice a barre	Nel caso in cui alla bilancia sia collegato un lettore di codici a barre, questa opzione definisce come elaborarne i relativi dati. **Immissione da tastiera**: i dati vengono scritti nella finestra di inserimento aperta in quel momento. Se non vi sono finestre di inserimento aperte, i dati vengono ignorati. **Valore peso nominale**: i dati del codice a barre vengono interpretati come valore per il peso nominale. **ID 1 attività**: i dati del codice a barre ricevuti vengono trattati come testo identificativo per caratterizzare questo parametro. **ID 1 risultato**: i dati del codice a barre ricevuti vengono trattati come testo identificativo per il risultato di questo parametro. Le voci disponibili nel menu dipendono dal **Numero di ID attività** e dal **Numero di ID risultato** specificati per il metodo. Assicurarsi che i caratteri del codice a barre scansionato siano compatibili con il formato del campo in cui devono essere inseriti.	Immissione da tastiera* l Valore peso nominale l ID 1 attività l ID 1 risultato l …

* Impostazione di fabbrica

Automazione pesata

Parametro	Descrizione	Valori
Azzeramento automatico	**Attivo**: la bilancia si azzera automaticamente quando il peso scende al di sotto di una soglia predefinita. Questa impostazione non disponibile per le bilance omologate.	Attivo l Inattivo*
Soglia azzeramento automatico	Definisce la soglia del **Azzeramento automatico**. Questa impostazione è disponibile solo se **Azzeramento automatico** è impostato su **Attivo**.	Numerico
Modalità tara	Definisce la modalità di esecuzione della tara. **Nessuno**: Nessuna tara automatica. **Tara automatica**: La bilancia memorizza automaticamente il primo peso stabile come peso di tara. **Prefissato della tara**: Consente di immettere manualmente il valore numerico di una tara fissa.	Nessuno* l Tara automatica l Prefissato della tara
Soglia tara automatica	Definisce la soglia dell'opzione **Modalità tara**. Questo parametro definisce il valore minimo di peso da posizionare sul piatto di pesata affinché venga memorizzato automaticamente come valore di tara. Se il peso posizionato è inferiore al limite impostato, il valore non viene memorizzato automaticamente come valore di tara. In alternativa all'immissione di un valore numerico è possibile caricare direttamente il contenitore più leggero sul piatto di pesata, quindi premere il pulsante . In questo modo, tale peso verrà rilevato direttamente come valore minimo. Questa impostazione è disponibile solo se **Modalità tara** è impostato su **Tara automatica**.	Numerico

Val. prefissato della tara	Definisce un valore di peso per la funzione di tara preimpostata. Invece di immettere il valore, è possibile posizionare il rispettivo contenitore sul piatto di pesata, quindi premere il tasto . Il peso viene rilevato direttamente come valore della tara preimpostata. Questa impostazione è disponibile solo se **Modalità tara** è impostato su **Prefissato della tara**.	Numerico
Risultato automatico	Genera automaticamente un risultato di pesata dopo il raggiungimento di una soglia. **Nessuno**: Non verrà generato alcun risultato automatico. **Senza tara campione**: Dopo aver tolto dal piatto di pesata un peso che ha raggiunto la soglia, la bilancia non esegue il comando di tara.	Nessuno* I Senza tara campione
Soglia risultato automatico	Definisce la soglia di **Risultato automatico**. Il risultato viene aggiunto automaticamente a **Elenco risultati** solo se il peso del campione è superiore alla soglia definita. Questa impostazione è disponibile solo se **Risultato automatico** è impostato su **Attivo**.	Numerico
Trigger peso	Definisce il comportamento della **Soglia risultato automatico**. **Superiore a**: Il risultato di pesata viene generato quando il peso supera la soglia definita. **Al di sotto di**: il risultato di pesata viene generato quando il peso scende al di sotto della soglia definita. Questa impostazione è disponibile solo se **Risultato automatico** è impostato su **Senza tara campione**.	Superiore a* I Al di sotto di
Tara automatica dopo il risultato	Se impostata su **Attivo**, la bilancia esegue automaticamente il comando di tara quando un valore viene aggiunto a **Elenco risultati**.	Attivo I Inattivo*

* Impostazione di fabbrica

Vedi anche

Creazione di un metodo "Titolazione" ▸ pagina 45

6.2.4.7 Stampa/Esporta

Parametro	Descrizione	Valori
Stampa nastro ed esportazione dati	Definisce il contenuto della stampa e/o dell'esportazione, nonché quali azioni di stampa/esportazione vengono eseguite automaticamente al termine dell'attività. Questa sezione contiene varie impostazioni descritte nella tabella **Stampa nastro ed esportazione dati** che segue.	
Stampa etichetta per attività	Definisce il modello dell'etichetta da stampare, ovvero quali dati sono inclusi nell'etichetta e in quale formato. Questa sezione contiene varie impostazioni descritte nella tabella **Stampa etichetta per attività** che segue.	
Stampa etichetta per articolo da pesare	Definisce il modello dell'etichetta da stampare del prodotto pesato, ovvero quali dati sono inclusi nell'etichetta e in quale formato. Questa sezione contiene varie impostazioni descritte nella tabella **Stampa etichetta per articolo da pesare** che segue.	

Taglio etichetta	Definisce se le etichette devono essere tagliate dopo la stampa. **Per etichetta**: Ogni etichetta viene tagliata una volta stampata. **Per attività**: Le etichette vengono tagliate al termine dell'attività. Questa impostazione è rilevante solo se la stampante di etichette collegata è in grado di tagliare le etichette.	Off* I Per etichetta I Per attività

* Impostazione di fabbrica

6.2.4.7.1 Stampa nastro ed esportazione dati

Uscita automatica dati

Parametro	Descrizione	Valori
Stampante a nastro	Abilita/disabilita la stampa automatica di **Elenco risultati** su una stampante a modulo continuo quando viene premuto il pulsante **Completa**. I dati da trasmettere alla stampante possono essere definiti nella sezione **Impostazioni modello**.	Attivo I Inattivo*
Esportazione risultati	Attiva/disattiva l'esportazione automatica dei dati su un file server o in un dispositivo di archiviazione USB quando viene premuto il tasto **Completa**.	Attivo I Inattivo*
Valore del peso	Attiva/disattiva l'opzione di invio automatico del valore di pesata via USB o Ethernet quando si preme **Aggiungi ris.**.	Attivo I Inattivo*

* Impostazione di fabbrica

Modello stampa stringa

Questa voce di menu consente di definire le informazioni che devono essere stampate dalla stampante a nastro.

Ogni singola impostazione può essere configurata su **Inattivo** o **Attivo** tramite la casella di controllo corrispondente. Per abilitare o disabilitare contemporaneamente tutte le impostazioni, procedere come segue:

1 Per disabilitare tutte le caselle di controllo contemporaneamente, premere **Deseleziona tutto**.
   ➡ Tutte le impostazioni sono configurate come **Inattivo**.
2 Per abilitare tutte le caselle di controllo contemporaneamente, premere **Seleziona tutto**.
   ➡ Tutte le impostazioni sono configurate come **Attivo**.

Impostazioni modello

Parametro	Descrizione	Valori
Intestazione e piè di pagina	Definisce l'intestazione e/o il piè di pagina da stampare.	Titolo I Testo titolo I Data/ora I Utente I Firma I Linee di separazione I Titoli del gruppo
Informazioni sulla bilancia	Definisce quali informazioni relative alla bilancia vengono stampate.	Tipo di bilancia I ID bilancia I Numero di serie bilancia I Versione software
Informazioni QC	Definisce quali informazioni relative alla qualità vengono stampate.	Profilo di toll. I Data/ora di regolazione I Nome test di routine I Ultima data di esecuz. test di routine I Risultato test di routine I Stato GWP Approved I Stato livello I Stato MinWeigh

Informazioni sull'attività	Definisce quali informazioni relative all'attività vengono stampate.	Nome metodo I Commento sul metodo I ID attività I Impostazioni risultato automatico
Informazioni sull'articolo da pesare	Definisce quali informazioni relative agli articoli di pesata vengono stampate.	Mostra articoli da pesare esclusi I Stato risultato I ID risultato I Densità I Fattore di correzione I Stato GWP Approved I Stato livello I Stato MinWeigh I Stato tolleranza I Target e tolleranze
Informazioni dettagliate sul risultato	Definisce quali informazioni relative al risultato della misura vengono stampate.	Peso I Peso di tara I Peso lordo I Info peso I Data/ora I Stabilità

6.2.4.7.2 Stampa etichetta per attività

Parametro	Descrizione	Valori
Stampa etichetta automatica per attività	Se impostato su **Attivo**, l'etichetta dell'attività viene stampata automaticamente quando si preme **Completa**.	Attivo I Inattivo*
Copie	Definisce quante copie dell'etichetta verranno stampate.	Numerico
Modello usato	Seleziona il modello di etichetta.	Le etichette disponibili sono riportate di seguito.

* Impostazione di fabbrica

Impostazioni campo

È possibile definire individualmente il contenuto di ciascun campo dell'etichetta.

Parametro	Descrizione	Valori
Campo etichetta 1	Definisce quali informazioni compaiono in ogni campo dell'etichetta. Il numero di campi dell'etichetta dipende dal modello selezionato.	Le voci disponibili dipendono dalle impostazioni del metodo.

Impostaz. codice a barre

È possibile definire individualmente il contenuto di ciascun codice a barre. Questa sezione è disponibile solo quando il **Modello usato** selezionato contiene almeno un codice 2D.

Parametro	Descrizione	Valori
Delimitatore	Definisce la delimitazione tra i dati dei codice a barre. Questa impostazione è disponibile solo quando il **Modello usato** selezionato contiene diversi codici 2D.	TAB* I Avanzamento carta I Ritorno a capo I Spazio I Definito dall'utente
Campo 1 codice a barre	Definisce quali informazioni compaiono in ogni codice a barre. Il numero di campi del codice a barre dipende del modello selezionato.	Le voci disponibili dipendono dalle impostazioni del metodo.

* Impostazione di fabbrica

6.2.4.7.3 Stampa etichetta per articolo da pesare

Parametro	Descrizione	Valori
Stampa etichetta automatica per articolo da pesare	Se impostato su **Attivo**, l'etichetta dell'articolo da pesare viene stampata automaticamente quando si preme **Aggiungi ris.**.	Attivo I Inattivo*
Copie	Definisce quante copie dell'etichetta verranno stampate.	Numerico
Modello usato	Seleziona il modello di etichetta.	Le etichette disponibili sono riportate di seguito.

* Impostazione di fabbrica

Impostazioni campo

È possibile definire individualmente il contenuto di ciascun campo dell'etichetta.

Parametro	Descrizione	Valori
Campo etichetta 1	Definisce quali informazioni compaiono in ogni campo dell'etichetta. Il numero di campi dell'etichetta dipende dal modello selezionato.	Le voci disponibili dipendono dalle impostazioni del metodo.

Impostaz. codice a barre

È possibile definire individualmente il contenuto di ciascun codice a barre. Questa sezione è disponibile solo quando il **Modello usato** selezionato contiene almeno un codice 2D.

Parametro	Descrizione	Valori
Delimitatore	Definisce la delimitazione tra i dati dei codice a barre. Questa impostazione è disponibile solo quando il **Modello usato** selezionato contiene diversi codici 2D.	TAB* I Avanzamento carta I Ritorno a capo I Spazio I Definito dall'utente
Campo 1 codice a barre	Definisce quali informazioni compaiono in ogni codice a barre. Il numero di campi del codice a barre dipende del modello selezionato.	Le voci disponibili dipendono dalle impostazioni del metodo.

* Impostazione di fabbrica

6.2.4.7.4 Etichette disponibili

È possibile selezionare i seguenti layout di etichetta:

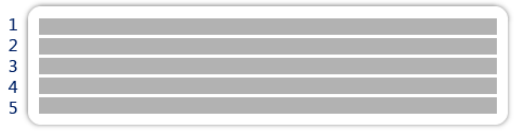

5 campi grandi

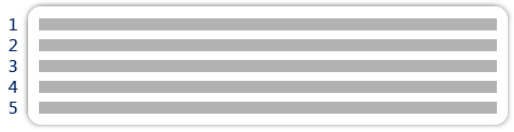

5 campi piccoli

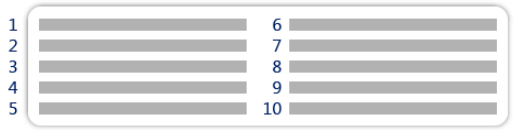

10 campi piccoli

codice a barre 1D con 3 campi grandi

 codice a barre 1D con 3 campi piccoli	 codice a barre 1D con 6 campi piccoli
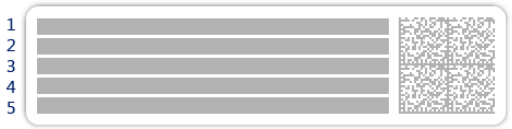 codice a barre 2D con 5 campi grandi	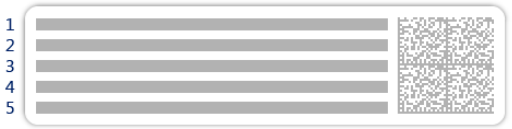 codice a barre 2D con 5 campi piccoli
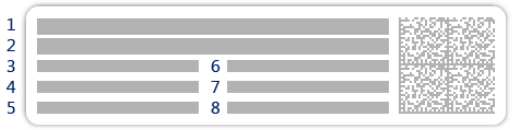 codice a barre 2D con 2 campi grandi e 6 campi piccoli	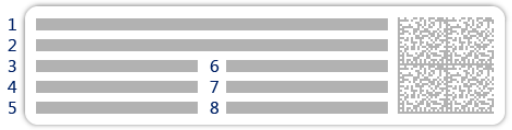 codice a barre 2D con 8 campi piccoli

6.2.5 Impostazioni: metodo "Determinazione densità"

Percorso di navigazione: Metodi > Elenco metodi > la mia densità > Modifica

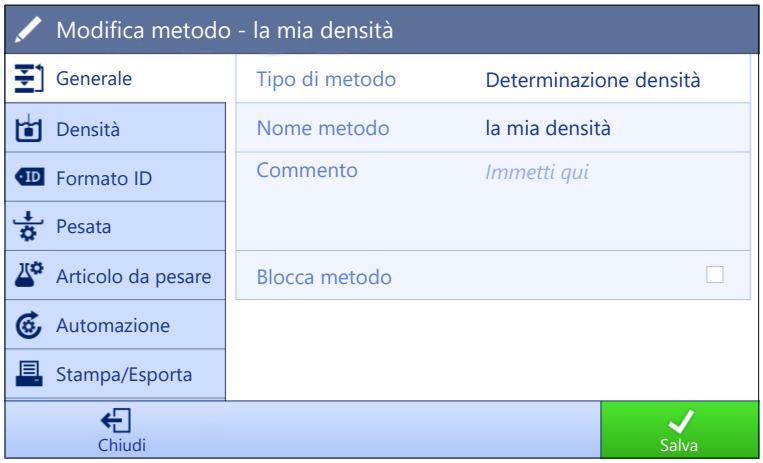

Le impostazioni del metodo **Determinazione densità** sono raggruppate come segue:

- **Generale**
- **Densità**
- **Formato ID**
- **Pesata**
- **Articolo da pesare**
- **Automazione**
- **Stampa/Esporta**

Vedi anche

- Creazione di un metodo "Determinazione densità" ▸ pagina 46
- Modificare un metodo ▸ pagina 51

6.2.5.1 Generale

Il **Tipo di metodo** è definito nella procedura guidata durante la creazione del metodo e non può essere modificato.

Parametro	Descrizione	Valori
Nome metodo	Definisce il nome del metodo.	Testo (1–22 caratteri)
Commento	È possibile descrivere il metodo con un commento.	Testo (0–128 caratteri)
Blocca metodo	Blocca il metodo per evitare ulteriori modifiche.	Attivo I Inattivo*

* Impostazione di fabbrica

6.2.5.2 Densità

Il **Tipo determinazione** è definito nella procedura guidata durante la creazione del metodo e non può essere modificato. Se è necessario un altro **Tipo determinazione**, occorrerà creare un nuovo metodo. Tutte le impostazioni per tutti i tipi di **Determinazione densità** sono descritte di seguito.

Parametro	Descrizione	Valori
Tipo determinazione	Definisce il tipo di misura per la determinazione della densità. **Liquido (picnometri)**: determina la densità di un liquido in un recipiente di vetro come un picnometro. **Liquido (zavorra)**: determina la densità di un liquido. **Solido**: determina la densità di un solido con l'aiuto di un kit densità.	Liquido (picnometri) I Liquido (zavorra) I Solido*
Unità di densità	Definisce l'unità di misura da usare per la determinazione della densità. **g/cm3** = grammi per cm^3 **kg/m3** = chilogrammi per m^3 **g/l** = grammi per litro	g/cm3* I kg/m3 I g/l
Cifre decimali del valore di densità	Definisce il numero di cifre decimali con cui la densità viene visualizzata e salvata.	1 I 2 I 3* I 4 I 5
Compensazione della densità dell'aria	Definisce il fattore di correzione della taratura **Attivo**: il risultato della determinazione della densità viene corretto dal fattore di correzione della taratura e dalla densità media dell'aria. **Inattivo**: non viene applicata alcuna correzione.	Attivo* I Inattivo

* Impostazione di fabbrica

Vedi anche

Creazione di un metodo "Determinazione densità" ▸ pagina 46

6.2.5.3 Formato ID

ID attività

Parametro	Descrizione	Valori
Numero di ID attività	Definisce il numero identificativo dell' attività. Se il **Numero di ID attività** è superiore a 0, sono disponibili le impostazioni **ID attività**, **Descrizione attività** e **Prefisso/Valore predefinito** per ogni singolo identificativo dell'attività.	0 I 1* I 2 I 3
ID 1 attività	Definisce il tipo di denominazione dell'identificazione dell'attività. **Manuale con valori pred.**: Il valore dell'identificazione dell'attività può essere immesso manualmente al momento dell'esecuzione del metodo. **Data e ora in automatico**: Il sistema fornisce un valore creato a partire da un prefisso a cui sono aggiunti la data e l'ora attuali.	Manuale con valori pred.* I Data e ora in automatico
Descrizione attività	Permette di definire un'etichetta per ogni campo identificativo dell'attività.	Testo (0–32 caratteri)
Valore predefinito	Definisce un valore predefinito per l'identificazione dell'attività. Il valore di identificazione dell'attività può essere modificato manualmente durante l'esecuzione del metodo. Questa impostazione è disponibile solo quando l'**ID attività** corrispondente è impostato su **Manuale con valori pred.**.	Testo (0–32 caratteri)
Prefisso	Definisce un prefisso per l'identificativo dell'attività. Questa impostazione è disponibile solo se l'**ID attività**corrispondente è impostato su **Data e ora in automatico**.	Testo (0–32 caratteri)

* Impostazione di fabbrica

ID risultato

Parametro	Descrizione	Valori
Numero di ID risultato	Definisce il numero di identificativi del risultato. Se il **Numero di ID risultato** è superiore a 0, sono disponibili le impostazioni **ID risultato**, **Descr. risultato** e **Prefisso/Valore predefinito** per ogni singolo identificativo risultante.	0 I 1* I 2 I 3
ID 1 risultato	Definisce il tipo di denominazione dell'identificativo del risultato. **Manuale con valori pred.**: Il valore dell'identificativo del risultato può essere immesso manualmente al momento dell'esecuzione del metodo. **Contatore automatico**: Il sistema fornisce un valore creato da un **Prefisso** a cui viene aggiunto un numero univoco (contatore).	Manuale con valori pred.* I Contatore automatico
Descr. risultato	Permette di definire un'etichetta per ogni risultato identificativo.	Testo (0–32 caratteri)
Valore predefinito	Definisce un valore predefinito per l'ID risultato. Il valore della caratterizzazione del risultato può essere modificato manualmente durante l'esecuzione del metodo. Questa impostazione è disponibile solo quando l'**ID risultato** corrispondente è impostato su **Manuale con valori pred.**.	Testo (0–32 caratteri)
Prefisso	Definisce un prefisso per l'identificativo del risultato. Questa impostazione è disponibile solo se l'**ID risultato** corrispondente è impostato su **Contatore automatico**.	Testo (0–32 caratteri)

* Impostazione di fabbrica

6.2.5.4 Pesata

Parametro	Descrizione	Valori
Mostra info peso	Quando è impostato su **Attivo**, nella schermata di pesata viene visualizzato un peso secondario.	Attivo I Inattivo*
Info unità	Definisce l'unità di misura delle **Info peso**. Questa impostazione è disponibile solo se **Mostra info peso** è impostato su **Attivo**.	Le unità di misura disponibili dipendono dal modello di bilancia.

* Impostazione di fabbrica

Impost. pesata

Parametro	Descrizione	Valori
Profilo di toll.	Un profilo di tolleranza memorizza tutte le impostazioni della bilancia necessarie per un determinato metodo di pesata. È possibile creare diversi profili di tolleranza per diversi metodi di pesata.	I profili di tolleranza vengono creati dall'utente per bilance e applicazioni specifiche.
Modalità acquisizione peso	Definisce la modalità di acquisizione del valore di pesata della bilancia dopo aver premuto il tasto di totalizzazione del risultato o dopo che l'aggiunta del risultato alla totalizzazione è stata attivata come acquisizione automatica. **Stabile**: il sistema attende un peso stabile. **Immediato**: il sistema non attende alcun peso stabile. Il sistema attende per la quantità di secondi di (**Rit. acquis. peso**) definita. Dopo l'attesa della quantità di secondi definita, il valore del peso viene acquisito.	Stabile* I Immediato

Rit. acquis. peso	Definisce il tempo di attesa della bilancia, in secondi, per l'acquisizione del peso dopo aver premuto il tasto di totalizzazione del risultato o dopo che l'aggiunta del risultato alla totalizzazione è stata attivata come acquisizione automatica. Questa impostazione è disponibile solo se **Modalità acquisizione peso** è impostato su **Immediato**.	Numerico (5 secondi* l 0–60 secondi)

* Impostazione di fabbrica

Statistiche

Parametro	Descrizione	Valori
Attiva statistiche	Se **Attiva statistiche** viene impostato su **Attivo**, vengono calcolate le seguenti statistiche: **Conteggio**: Numero di articoli utilizzati per le statistiche **Somma**: somma di tutti i valori (cifre decimali e unità di misura secondo le impostazioni del metodo) **Minimo**: valore più basso (cifre decimali e unità di misura secondo le impostazioni del metodo) **Massimo**: valore più alto (cifre decimali e unità di misura secondo le impostazioni del metodo) **Intervallo**: differenza tra il valore più alto e quello più basso (cifre decimali e unità di misura secondo le impostazioni del metodo) **Media**: I valori vengono sommati e divisi per il numero di valori, arrotondati per eccesso a una cifra oltre le cifre decimali configurate nel profilo di tolleranza associato (unità di misura secondo le impostazioni del metodo). **Deviazione standard**: deviazione standard arrotondata per eccesso ad una cifra oltre le cifre decimali configurate nel profilo di tolleranza associato (unità di misura in base alle impostazioni del metodo) **Deviaz. std rel.**: deviazione standard relativa (arrotondata alla seconda cifra decimale, in %) I dati statistici vengono calcolati e visualizzati non appena un risultato viene aggiunto o aggiornato.	Attivo l Inattivo*

* Impostazione di fabbrica

Vedi anche

Creazione di un metodo "Determinazione densità" ▸ pagina 46

6.2.5.5 Articolo da pesare

Le impostazioni del **Articolo da pesare** sono diverse per i tre tipi di **Determinazione densità**. Le impostazioni della **Valori iniziali per la pesata** sono indicate separatamente per ogni **Tipo determinazione**.

Valori iniziali per la pesata – Tipo determinazione: Solido

Parametro	Descrizione	Valori
Unità	Definisce l'unità di misura del risultato di pesata.	Le unità di misura disponibili dipendono dal modello di bilancia.
Temperatura	Definisce la temperatura del liquido ausiliario (acqua distillata o liquido personalizzato).	Numerico (10 °C - 30,9 °C)
Liquido aus.	Definisce il tipo di liquido ausiliario utilizzato per la determinazione della densità di un solido.	Acqua distillata* l Personalizzato

Nome liquido aus.	Definisce il nome del liquido ausiliario personalizzato. Questa impostazione è disponibile solo se **Liquido aus.** è impostato su **Personalizzato**.	Testo (0…32 caratteri)
Densità liquido aus.	Definisce la densità di un liquido ausiliario personalizzato. Questa impostazione è disponibile solo se **Liquido aus.** è impostato su **Personalizzato**.	Numerico (0.00001… 100 g/cm3)

* Impostazione di fabbrica

Valori iniziali per la pesata – Tipo determinazione: Liquido (zavorra)

Parametro	Descrizione	Valori
Unità	Definisce l'unità di misura del risultato di pesata.	Le unità di misura disponibili dipendono dal modello di bilancia.
Temperatura	Definisce la temperatura del liquido.	Numerico (10 °C - 30,9 °C)
Volume zavorra	Definisce il volume della zavorra in cm^3.	Numerico (0,0001-500 cm3)

Valori iniziali per la pesata – Tipo determinazione: Liquido (picnometri)

Parametro	Descrizione	Valori
Unità	Definisce l'unità di misura del risultato di pesata.	Le unità di misura disponibili dipendono dal modello di bilancia.
Temperatura	Definisce la temperatura del liquido.	Numerico (10 °C - 30,9 °C)
Volume picnometri	Definisce il volume del picnometro in cm^3.	Numerico (0,001-10.000 cm3)
Peso picnometri	Definisce il peso del picnometro.	Numerico

Vedi anche

Creazione di un metodo "Determinazione densità" ▸ pagina 46

6.2.5.6 Automazione

Parametro	Descrizione	Valori
Target dati codice a barre	Nel caso in cui alla bilancia sia collegato un lettore di codici a barre, questa opzione definisce come elaborarne i relativi dati. **Immissione da tastiera**: i dati vengono scritti nella finestra di inserimento aperta in quel momento. Se non vi sono finestre di inserimento aperte, i dati vengono ignorati. **ID 1 attività**: i dati del codice a barre ricevuti vengono trattati come testo identificativo per caratterizzare questo parametro. **ID 1 risultato**: i dati del codice a barre ricevuti vengono trattati come testo identificativo per il risultato di questo parametro. Le voci disponibili nel menu dipendono dal **Numero di ID attività** e dal **Numero di ID risultato** specificati per il metodo. Assicurarsi che i caratteri del codice a barre scansionato siano compatibili con il formato del campo in cui devono essere inseriti.	Immissione da tastiera* I ID 1 attività I ID 1 risultato I …

* Impostazione di fabbrica

Vedi anche

Creazione di un metodo "Determinazione densità" ▸ pagina 46

6.2.5.7 Stampa/Esporta

Parametro	Descrizione	Valori
Stampa nastro ed esportazione dati	Definisce il contenuto della stampa e/o dell'esportazione, nonché quali azioni di stampa/esportazione vengono eseguite automaticamente al termine dell'attività. Questa sezione contiene varie impostazioni descritte nella tabella **Stampa nastro ed esportazione dati** che segue.	

6.2.5.7.1 Stampa nastro ed esportazione dati

Uscita automatica dati

Parametro	Descrizione	Valori
Stampante a nastro	Abilita/disabilita la stampa automatica di **Elenco risultati** su una stampante a modulo continuo quando viene premuto il pulsante **Completa**. I dati da trasmettere alla stampante possono essere definiti nella sezione **Impostazioni modello**.	Attivo I Inattivo*
Esportazione risultati	Attiva/disattiva l'esportazione automatica dei dati su un file server o in un dispositivo di archiviazione USB quando viene premuto il tasto **Completa**.	Attivo I Inattivo*

* Impostazione di fabbrica

Modello stampa stringa

Questa voce di menu consente di definire le informazioni che devono essere stampate dalla stampante a nastro.

Ogni singola impostazione può essere configurata su **Inattivo** o **Attivo** tramite la casella di controllo corrispondente. Per abilitare o disabilitare contemporaneamente tutte le impostazioni, procedere come segue:

1 Per disabilitare tutte le caselle di controllo contemporaneamente, premere **Deseleziona tutto**.
   ➡ Tutte le impostazioni sono configurate come **Inattivo**.
2 Per abilitare tutte le caselle di controllo contemporaneamente, premere **Seleziona tutto**.
   ➡ Tutte le impostazioni sono configurate come **Attivo**.

Impostazioni modello

Parametro	Descrizione	Valori
Intestazione e piè di pagina	Definisce l'intestazione e/o il piè di pagina da stampare.	Titolo I Testo titolo I Data/ora I Utente I Firma I Linee di separazione I Titoli del gruppo
Informazioni sulla bilancia	Definisce quali informazioni relative alla bilancia vengono stampate.	Tipo di bilancia I ID bilancia I Numero di serie bilancia I Versione software
Informazioni QC	Definisce quali informazioni relative alla qualità vengono stampate.	Profilo di toll. I Data/ora di regolazione I Nome test di routine I Ultima data di esecuz. test di routine I Risultato test di routine I Stato GWP Approved I Stato livello I Stato MinWeigh

Informazioni sull'attività	Definisce quali informazioni relative all'attività vengono stampate.	Nome metodo I Commento sul metodo I ID attività I Conteggio I Media I Minimo I MassimolDeviazione standard I Deviaz. std rel. I Tipo di determinazione densità I Cifre decim.per risul. pesata densità I Compensazione della densità dell'aria
Informazioni sull'articolo da pesare	Definisce quali informazioni relative agli articoli di pesata vengono stampate.	Mostra articoli da pesare esclusi I Stato risultato I ID risultato I Stato GWP Approved I Stato livello I Stato MinWeigh I Temperatura I Nome e densità del liquido ausiliario I Volume del campione I Peso del campione in aria I Peso del campione in un liquido
Informazioni dettagliate sul risultato	Definisce quali informazioni relative al risultato della misura vengono stampate.	Peso I Peso di tara I Peso lordo I Info peso I Data/ora I Stabilità

6.2.6 Impostazioni: metodo "SQC"

Percorso di navigazione: Metodi > Elenco metodi > il mio SQC > Modifica

Le impostazioni del metodo **SQC** sono raggruppate come segue:

- **Generale**
- **Formato ID**
- **Pesata**
- **Articolo da pesare**
- **Automazione**
- **Stampa/Esporta**

Vedi anche

Creazione di un metodo "SQC" ▸ pagina 48

Modificare un metodo ▸ pagina 51

6.2.6.1 Generale

Il **Tipo di metodo** è definito nella procedura guidata durante la creazione del metodo e non può essere modificato.

Parametro	Descrizione	Valori
Nome metodo	Definisce il nome del metodo.	Testo (1–22 caratteri)
Commento	È possibile descrivere il metodo con un commento.	Testo (0–128 caratteri)
Blocca metodo	Blocca il metodo per evitare ulteriori modifiche.	Attivo I Inattivo*

* Impostazione di fabbrica

6.2.6.2 Formato ID

ID attività

Parametro	Descrizione	Valori
Numero di ID attività	Definisce il numero identificativo dell' attività. Se il **Numero di ID attività** è superiore a 0, sono disponibili le impostazioni **ID attività**, **Descrizione attività** e **Prefisso/Valore predefinito** per ogni singolo identificativo dell'attività.	0 I 1* I 2 I 3

ID 1 attività	Definisce il tipo di denominazione dell'identificazione dell'attività. **Manuale con valori pred.**: Il valore dell'identificazione dell'attività può essere immesso manualmente al momento dell'esecuzione del metodo. **Data e ora in automatico**: Il sistema fornisce un valore creato a partire da un prefisso a cui sono aggiunti la data e l'ora attuali.	Manuale con valori pred.* I Data e ora in automatico
Descrizione attività	Permette di definire un'etichetta per ogni campo identificativo dell'attività.	Testo (0–32 caratteri)
Valore predefinito	Definisce un valore predefinito per l'identificazione dell'attività. Il valore di identificazione dell'attività può essere modificato manualmente durante l'esecuzione del metodo. Questa impostazione è disponibile solo quando l'**ID attività** corrispondente è impostato su **Manuale con valori pred.**.	Testo (0–32 caratteri)
Prefisso	Definisce un prefisso per l'identificativo dell'attività. Questa impostazione è disponibile solo se l'**ID attività**corrispondente è impostato su **Data e ora in automatico**.	Testo (0–32 caratteri)

* Impostazione di fabbrica

ID risultato

Parametro	Descrizione	Valori
Numero di ID risultato	Definisce il numero di identificativi del risultato. Se il **Numero di ID risultato** è superiore a 0, sono disponibili le impostazioni **ID risultato**, **Descr. risultato** e **Prefisso/Valore predefinito** per ogni singolo identificativo risultante.	0* I 1 I 2 I 3
ID 1 risultato	Definisce il tipo di denominazione dell'identificativo del risultato. **Manuale con valori pred.**: Il valore dell'identificativo del risultato può essere immesso manualmente al momento dell'esecuzione del metodo. **Contatore automatico**: Il sistema fornisce un valore creato da un **Prefisso** a cui viene aggiunto un numero univoco (contatore).	Manuale con valori pred.* I Contatore automatico
Descr. risultato	Permette di definire un'etichetta per ogni risultato identificativo.	Testo (0–32 caratteri)
Valore predefinito	Definisce un valore predefinito per l'ID risultato. Il valore della caratterizzazione del risultato può essere modificato manualmente durante l'esecuzione del metodo. Questa impostazione è disponibile solo quando l'**ID risultato** corrispondente è impostato su **Manuale con valori pred.**.	Testo (0–32 caratteri)
Prefisso	Definisce un prefisso per l'identificativo del risultato. Questa impostazione è disponibile solo se l'**ID risultato** corrispondente è impostato su **Contatore automatico**.	Testo (0–32 caratteri)

* Impostazione di fabbrica

6.2.6.3 Pesata

Impost. pesata

Parametro	Descrizione	Valori
Profilo di toll.	Un profilo di tolleranza memorizza tutte le impostazioni della bilancia necessarie per un determinato metodo di pesata. È possibile creare diversi profili di tolleranza per diversi metodi di pesata.	I profili di tolleranza vengono creati dall'utente per bilance e applicazioni specifiche.

Statistiche

Parametro	Descrizione	Valori
Statist. intervallo di tempo person. 1	Consente all'utente di definire un intervallo di tempo personalizzato per il calcolo delle statistiche. Se attivato, le informazioni di pesata di ogni nuovo articolo vengono aggiunte alle statistiche di lotto fino a quando l'utente non esegue il **Reset** manuale delle statistiche. Se **Statist. intervallo di tempo person. 1** viene impostato su **Attivo**, vengono calcolate le seguenti statistiche: **Conteggio**: numero di articoli utilizzati per le statistiche **Somma**: somma di tutti i valori (cifre decimali e unità di misura secondo le impostazioni del metodo) **Minimo**: valore più basso (cifre decimali e unità di misura secondo le impostazioni del metodo) **Massimo**: valore più alto (cifre decimali e unità di misura secondo le impostazioni del metodo) **Intervallo**: differenza tra il valore più alto e quello più basso (cifre decimali e unità di misura secondo le impostazioni del metodo) **Media**: i valori vengono sommati e divisi per il numero di valori, arrotondati per eccesso a una cifra oltre le cifre decimali configurate nel profilo di tolleranza associato (unità di misura secondo le impostazioni del metodo). **Deviazione standard**: deviazione standard arrotondata per eccesso a una cifra oltre le cifre decimali configurate nel profilo di tolleranza associato (unità di misura in base alle impostazioni del metodo) **Deviaz. std rel.**: deviazione dallo standard (arrotondata alla seconda cifra decimale, in %) I dati statistici vengono calcolati e visualizzati non appena un risultato viene aggiunto o aggiornato.	Attivo I Inattivo*
Statist. 1 - Nome	Definisce il nome delle statistiche dell'intervallo di tempo personalizzato. Questa impostazione è disponibile solo se **Statist. intervallo di tempo person. 1** è impostato su **Attivo**.	Testo (1–22 caratteri)
Statist. intervallo di tempo person. 2	Consente all'utente di definire un secondo intervallo di tempo personalizzato per il calcolo delle statistiche. Per maggiori informazioni, consultare la descrizione di **Statist. intervallo di tempo person. 1**.	Attivo I Inattivo*
Statist. 2 - Nome	Definisce il nome delle statistiche dell'intervallo di tempo personalizzato. Questa impostazione è disponibile solo se **Statist. intervallo di tempo person. 2** è impostato su **Attivo**.	Testo (1–22 caratteri)

* Impostazione di fabbrica

Elettrostatico

Parametro	Descrizione	Valori
Ionizzatore	Definisce se lo ionizzatore è attivato o disattivato.	Attivo I Inattivo*
Rivelazione	Attiva o disattiva la rivelazione elettrostatica (StaticDetect).	Attivo I Inattivo*

Soglia	Definisce l'errore di pesata massimo accettabile dovuto alle cariche elettrostatiche. Se l'errore di pesata approssimativo misurato è minore o uguale alla soglia di rivelazione, lo stato StaticDetect è **OK**. Se l'errore di pesata approssimativo misurato è maggiore della soglia di rivelazione, lo stato StaticDetect è **Non OK**. Questa impostazione è disponibile solo se **Rivelazione** è impostato su **Attivo**.	Numerico
Mostra err. pesata	Visualizza o meno l'errore di pesata. **Attivo**: Se il valore StaticDetect è superiore alla soglia, viene visualizzato l'errore di pesata approssimativo effettivo. Questa impostazione è disponibile solo se **Rivelazione** è **Attivo**.	Attivo* I Inattivo

* Impostazione di fabbrica

Vedi anche

Creazione di un metodo "SQC" ▸ pagina 48

6.2.6.4 Articolo da pesare

Parametro	Descrizione	Valori
Liquido	Se il prodotto da pesare è un liquido, il valore **Nominale** viene specificato come volume anziché come peso. Se **Liquido** è impostato su **Attivo**, deve essere fornita la **Densità del liquido**.	Attivo I Inattivo*
Unità	Definisce l'unità di misura del peso o volume **Nominale**.	Le unità di misura disponibili dipendono da altre impostazioni del metodo.
Densità del liquido	Definisce la densità del liquido. Questa densità viene utilizzata per convertire il risultato della pesata in un volume. Questa impostazione è disponibile solo se **Liquido** è impostato su **Attivo**.	Numerico
Calcolare peso netto escl. confezione	Definisce se occorre calcolare il peso netto, escludendo l'imballo, per ogni articolo. Se impostato su **Attivo**, da ciascuna pesata viene sottratta una **Imballo** definita.	Attivo I Inattivo*
Imballo	Definisce il peso di riferimento dell'imballo. Invece di immettere manualmente il peso di riferimento, posizionare l'imballo vuoto sul piatto di pesata e premere il tasto . Il peso posizionato verrà automaticamente acquisito come peso di riferimento. Questa impostazione è disponibile solo se **Calcolare peso netto escl. confezione** è impostato su **Attivo**.	A seconda della portata della bilancia.
Usa la media misurata come nominale	Consente di calcolare il valore nominale partendo dalla media di tutti i prodotti.	Attivo I Inattivo*
Rif. plausibilità	Definisce un valore nominale di riferimento per il controllo di plausibilità, solo se il valore nominale è calcolato in base alla media di tutti gli articoli. Questa impostazione è disponibile solo se **Usa la media misurata come nominale** è impostato su **Attivo**.	Numerico

Peso nominale	Definisce il valore per il peso nominale. Il peso nominale è definito come il peso definito del prodotto da pesare.	Numerico
Limiti plausibilità	Definisce il limite di plausibilità per i valori misurati. Il limite di plausibilità si riferisce al peso nominale definito. Esempio: con un limite di plausibilità del 30%, saranno considerati come plausibili, e quindi immessi nelle statistiche, tutti i valori di peso che si trovano entro ±30% rispetto al peso nominale. Tutti gli altri valori di peso non sono considerati e sono esclusi dalle statistiche.	Numerico (30%* 0-100%)
Tolleranza T1-	Definisce il limite di tolleranza inferiore.	Numerico
Tolleranza T1+	Definisce il limite di tolleranza superiore.	Numerico
Tolleranze T2	Definisce se viene utilizzato un secondo set di tolleranze. Le tolleranze T2 devono essere maggiori delle tolleranze T1. Se impostate su **Attivo**, le statistiche riporteranno il numero di pesate come segue: • **Conteggio sup. T2+** • **Cont. fra T1+ e T2+** • **Conteggio fra T1- e T1+** • **Conteggio fra T2- e T1-** • **Conteggio inf. T2-**	Attivo I Inattivo*
Tolleranza T2-	Definisce il limite di tolleranza inferiore. Questa impostazione è disponibile solo se **Tolleranze T2** è impostato su **Attivo**.	Numerico
Tolleranza T2+	Definisce il limite di tolleranza superiore. Questa impostazione è disponibile solo se **Tolleranze T2** è impostato su **Attivo**.	Numerico

* Impostazione di fabbrica

Vedi anche

Creazione di un metodo "SQC" ▸ pagina 48

6.2.6.5 Automazione

Parametro	Descrizione	Valori
Target dati codice a barre	Nel caso in cui alla bilancia sia collegato un lettore di codici a barre, questa opzione definisce come elaborarne i relativi dati. **Immissione da tastiera**: i dati vengono scritti nella finestra di inserimento aperta in quel momento. Se non vi sono finestre di inserimento aperte, i dati vengono ignorati. **ID 1 attività**: i dati del codice a barre ricevuti vengono trattati come testo identificativo per caratterizzare questo parametro. Le voci disponibili nel menu dipendono dal **Numero di ID attività** specificato per il metodo. Assicurarsi che i caratteri del codice a barre scansionato siano compatibili con il formato del campo in cui devono essere inseriti.	Immissione da tastiera* I ID 1 attività I ...
Numero di articoli da pesare	Definisce il numero di articoli utilizzati per l'attività di pesata.	Numerico

* Impostazione di fabbrica

Supporto alimentatore automatico

Quando il parametro **Supporto alimentatore automatico** è attivato, è possibile definire ulteriori parametri per impostare l'alimentatore automatico LV12.

Parametro	Descrizione	Valori
Supporto alimentatore automatico	Abilita o disabilita il supporto dell'alimentatore automatico. Per utilizzare il supporto dell'alimentatore automatico occorre che esso sia collegato alla bilancia mediante USB e che sia configurato correttamente.	Attivo I Inattivo*
Scarica alimentatore alla fine	Specifica se l'alimentatore automatico viene completamente svuotato al termine dell'attività. **Attivo**: l'alimentatore automatico alimenta alla velocità di svuotamento configurata e si arresta 90 secondi dopo che l'ultimo oggetto ha superato la fotocellula. **Inattivo**: nessuno svuotamento automatico.	Attivo I Inattivo*
Velocità di avanzamento	Definisce la velocità con cui l'alimentatore automatico eroga i prodotti alla bilancia.	Lento I Normale* I Veloce I Molto veloce

* Impostazione di fabbrica

Automazione pesata

Parametro	Descrizione	Valori
Azzeramento automatico	**Attivo**: la bilancia si azzera automaticamente quando il peso scende al di sotto di una soglia predefinita. Questa impostazione non disponibile per le bilance omologate.	Attivo I Inattivo*
Soglia azzeramento automatico	Definisce la soglia del **Azzeramento automatico**. Questa impostazione è disponibile solo se **Azzeramento automatico** è impostato su **Attivo**.	Numerico
Modalità tara	Definisce la modalità di esecuzione della tara. **Nessuno**: Nessuna tara automatica. **Tara automatica**: La bilancia memorizza automaticamente il primo peso stabile come peso di tara. **Prefissato della tara**: Consente di immettere manualmente il valore numerico di una tara fissa.	Nessuno* I Tara automatica I Prefissato della tara
Soglia tara automatica	Definisce la soglia dell'opzione **Modalità tara**. Questo parametro definisce il valore minimo di peso da posizionare sul piatto di pesata affinché venga memorizzato automaticamente come valore di tara. Se il peso posizionato è inferiore al limite impostato, il valore non viene memorizzato automaticamente come valore di tara. In alternativa all'immissione di un valore numerico è possibile caricare direttamente il contenitore più leggero sul piatto di pesata, quindi premere il pulsante . In questo modo, tale peso verrà rilevato direttamente come valore minimo. Questa impostazione è disponibile solo se **Modalità tara** è impostato su **Tara automatica**.	Numerico
Val. prefissato della tara	Definisce un valore di peso per la funzione di tara preimpostata. Invece di immettere il valore, è possibile posizionare il rispettivo contenitore sul piatto di pesata, quindi premere il tasto . Il peso viene rilevato direttamente come valore della tara preimpostata. Questa impostazione è disponibile solo se **Modalità tara** è impostato su **Prefissato della tara**.	Numerico

Risultato automatico	Genera automaticamente un risultato di pesata dopo il raggiungimento di una soglia. **Nessuno**: Non verrà generato alcun risultato automatico. **Senza tara campione**: Dopo aver tolto dal piatto di pesata un peso che ha raggiunto la soglia, la bilancia non esegue il comando di tara. Se **Supporto alimentatore automatico** è attivato, l'impostazione **Risultato automatico** viene automaticamente impostata su **Senza tara campione** e non può essere modificata.	Nessuno* I Senza tara campione
Soglia risultato automatico	Definisce la soglia di **Risultato automatico**. Il risultato viene aggiunto automaticamente a **Elenco risultati** solo se il peso del campione è superiore alla soglia definita. Questa impostazione è disponibile solo se **Risultato automatico** è impostato su **Attivo**.	Numerico
Trigger peso	Definisce il comportamento dell'opzione **Soglia risultato automatico**. **Superiore a**: Il risultato di pesata viene generato quando il peso supera la soglia definita. **Al di sotto di**: il risultato di pesata viene generato quando il peso scende al di sotto della soglia definita. Questa impostazione è disponibile solo se **Risultato automatico** è impostato su **Senza tara campione**. Se **Supporto alimentatore automatico** è attivato, l'impostazione **Trigger peso** viene automaticamente impostata su **Superiore a** e non può essere modificata.	Superiore a* I Al di sotto di
Tara automatica dopo il risultato	Se impostata su **Attivo**, la bilancia esegue automaticamente il comando di tara quando un valore viene aggiunto a **Elenco risultati**.	Attivo I Inattivo*

* Impostazione di fabbrica

Vedi anche

Creazione di un metodo "SQC" ▸ pagina 48

6.2.6.6 Stampa/Esporta

Parametro	Descrizione	Valori
Stampa nastro ed esportazione dati	Definisce il contenuto della stampa e/o dell'esportazione, nonché quali azioni di stampa/esportazione vengono eseguite automaticamente al termine dell'attività. Questa sezione contiene varie impostazioni descritte nella tabella **Stampa nastro ed esportazione dati** che segue.	

6.2.6.6.1 Stampa nastro ed esportazione dati

Uscita automatica dati

Parametro	Descrizione	Valori
Stampante a nastro	Abilita/disabilita la stampa automatica di **Elenco risultati** su una stampante a modulo continuo quando viene premuto il pulsante **Completa**. I dati da trasmettere alla stampante possono essere definiti nella sezione **Impostazioni modello**.	Attivo I Inattivo*

Esportazione risultati	Attiva/disattiva l'esportazione automatica dei dati su un file server o in un dispositivo di archiviazione USB quando viene premuto il tasto **Completa**.	Attivo I Inattivo*
Valore del peso	Attiva/disattiva l'opzione di invio automatico del valore di pesata via USB o Ethernet quando si preme **Aggiungi ris.**.	Attivo I Inattivo*

* Impostazione di fabbrica

Modello stampa stringa

Questa voce di menu consente di definire le informazioni che devono essere stampate dalla stampante a nastro.

Ogni singola impostazione può essere configurata su **Inattivo** o **Attivo** tramite la casella di controllo corrispondente. Per abilitare o disabilitare contemporaneamente tutte le impostazioni, procedere come segue:

1 Per disabilitare tutte le caselle di controllo contemporaneamente, premere **Deseleziona tutto**.

➡ Tutte le impostazioni sono configurate come **Inattivo**.

2 Per abilitare tutte le caselle di controllo contemporaneamente, premere **Seleziona tutto**.

➡ Tutte le impostazioni sono configurate come **Attivo**.

Impostazioni modello

Parametro	Descrizione	Valori
Intestazione e piè di pagina	Definisce l'intestazione e/o il piè di pagina da stampare.	Titolo I Testo titolo I Data/ora I Utente I Firma I Linee di separazione I Titoli del gruppo
Informazioni sulla bilancia	Definisce quali informazioni relative alla bilancia vengono stampate.	Tipo di bilancia I ID bilancia I Numero di serie bilancia I Versione software
Informazioni QC	Definisce quali informazioni relative alla qualità vengono stampate.	Profilo di toll. I Data/ora di regolazione I Nome test di routine I Ultima data di esecuz. test di routine I Risultato test di routine I Stato GWP Approved I Stato livello I Stato MinWeigh
Informazioni sull'attività	Definisce quali informazioni relative all'attività vengono stampate.	Nome metodo I Commento sul metodo I ID attività I Inizio e fine data/ora I Impostazioni risultato automatico I Grafico in tolleranza I Conteggio I Media I Minimo I Massimo I Intervallo I Deviazione standard I Deviaz. std rel. I Conteggio sup. T2+ I Cont. fra T1+ e T2+ I Conteggio fra T1- e T1+ I Conteggio fra T2- e T1- I Conteggio inf. T2-

Informazioni sull'articolo da pesare	Definisce quali informazioni relative agli articoli di pesata vengono stampate/esportate.	Mostra articoli da pesare esclusi I Stato risultato I ID risultato I Densità del liquido I Calcolare peso netto escl. confezione I Imballo I Usa la media misurata come nominale I Stato GWP Approved I Carica elettrostat. I Stato livello I Stato MinWeigh I Stato tolleranza I Nominale e tolleranze I Riferimento plausibilità e tolleranze I Limiti plausibilità
Informazioni dettagliate sul risultato	Definisce quali informazioni relative al risultato della misura vengono stampate.	Peso I Peso di tara I Peso lordo I Info peso I Data/ora I Stabilità

6.2.7 Impostazioni: metodo "Conteggio pezzi"

Percorso di navigazione: Metodi > Elenco metodi > il mio conteggio pezzi > Modifica

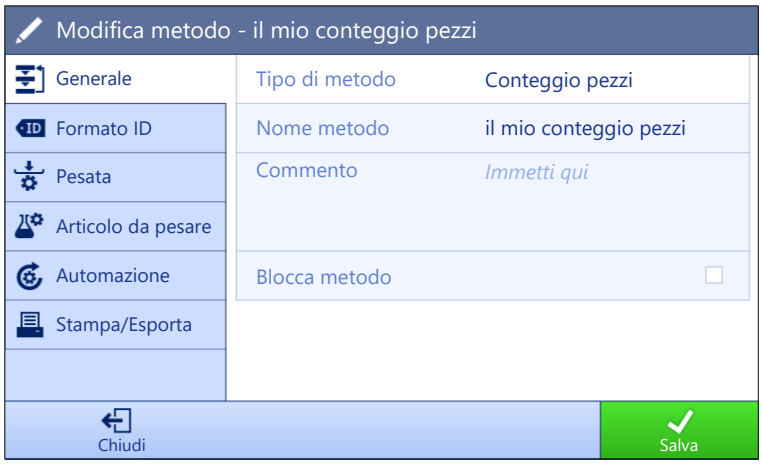

Le impostazioni del metodo **Conteggio pezzi** sono raggruppate come segue:

- **Generale**
- **Formato ID**
- **Pesata**
- **Articolo da pesare**
- **Automazione**
- **Stampa/Esporta**

Vedi anche

Creazione di un metodo "Conteggio pezzi" ▸ pagina 50

Modificare un metodo ▸ pagina 51

6.2.7.1 Generale

Il **Tipo di metodo** è definito nella procedura guidata durante la creazione del metodo e non può essere modificato.

Parametro	Descrizione	Valori
Nome metodo	Definisce il nome del metodo.	Testo (1–22 caratteri)
Commento	È possibile descrivere il metodo con un commento.	Testo (0–128 caratteri)
Blocca metodo	Blocca il metodo per evitare ulteriori modifiche.	Attivo I Inattivo*

* Impostazione di fabbrica

6.2.7.2 Formato ID

ID attività

Parametro	Descrizione	Valori
Numero di ID attività	Definisce il numero identificativo dell' attività. Se il **Numero di ID attività** è superiore a 0, sono disponibili le impostazioni **ID attività**, **Descrizione attività** e **Prefisso/Valore predefinito** per ogni singolo identificativo dell'attività.	0 I 1* I 2 I 3
ID 1 attività	Definisce il tipo di denominazione dell'identificazione dell'attività. **Manuale con valori pred.**: Il valore dell'identificazione dell'attività può essere immesso manualmente al momento dell'esecuzione del metodo. **Data e ora in automatico**: Il sistema fornisce un valore creato a partire da un prefisso a cui sono aggiunti la data e l'ora attuali.	Manuale con valori pred.* I Data e ora in automatico
Descrizione attività	Permette di definire un'etichetta per ogni campo identificativo dell'attività.	Testo (0–32 caratteri)
Valore predefinito	Definisce un valore predefinito per l'identificazione dell'attività. Il valore di identificazione dell'attività può essere modificato manualmente durante l'esecuzione del metodo. Questa impostazione è disponibile solo quando l'**ID attività** corrispondente è impostato su **Manuale con valori pred.**.	Testo (0–32 caratteri)
Prefisso	Definisce un prefisso per l'identificativo dell'attività. Questa impostazione è disponibile solo se l'**ID attività**corrispondente è impostato su **Data e ora in automatico**.	Testo (0–32 caratteri)

* Impostazione di fabbrica

ID risultato

Parametro	Descrizione	Valori
Numero di ID risultato	Definisce il numero di identificativi del risultato. Se il **Numero di ID risultato** è superiore a 0, sono disponibili le impostazioni **ID risultato**, **Descr. risultato** e **Prefisso/Valore predefinito** per ogni singolo identificativo risultante.	0 I 1* I 2 I 3
ID 1 risultato	Definisce il tipo di denominazione dell'identificativo del risultato. **Manuale con valori pred.**: Il valore dell'identificativo del risultato può essere immesso manualmente al momento dell'esecuzione del metodo. **Contatore automatico**: Il sistema fornisce un valore creato da un **Prefisso** a cui viene aggiunto un numero univoco (contatore).	Manuale con valori pred.* I Contatore automatico
Descr. risultato	Permette di definire un'etichetta per ogni risultato identificativo.	Testo (0–32 caratteri)

Valore predefinito	Definisce un valore predefinito per l'ID risultato. Il valore della caratterizzazione del risultato può essere modificato manualmente durante l'esecuzione del metodo. Questa impostazione è disponibile solo quando l'**ID risultato** corrispondente è impostato su **Manuale con valori pred.**.	Testo (0–32 caratteri)
Prefisso	Definisce un prefisso per l'identificativo del risultato. Questa impostazione è disponibile solo se l'**ID risultato** corrispondente è impostato su **Contatore automatico**.	Testo (0–32 caratteri)

* Impostazione di fabbrica

6.2.7.3 Pesata

Parametro	Descrizione	Valori
Mostra info peso	Quando è impostato su **Attivo**, nella schermata di pesata viene visualizzato un peso secondario.	Attivo I Inattivo*
Info unità	Definisce l'unità di misura delle **Info peso**. Questa impostazione è disponibile solo se **Mostra info peso** è impostato su **Attivo**.	Le unità di misura disponibili dipendono dal modello di bilancia.

* Impostazione di fabbrica

Impost. pesata

Parametro	Descrizione	Valori
Profilo di toll.	Un profilo di tolleranza memorizza tutte le impostazioni della bilancia necessarie per un determinato metodo di pesata. È possibile creare diversi profili di tolleranza per diversi metodi di pesata.	I profili di tolleranza vengono creati dall'utente per bilance e applicazioni specifiche.
Modalità acquisizione peso	Definisce la modalità di acquisizione del valore di pesata della bilancia dopo aver premuto il tasto di totalizzazione del risultato o dopo che l'aggiunta del risultato alla totalizzazione è stata attivata come acquisizione automatica. **Stabile**: il sistema attende un peso stabile. **Immediato**: il sistema non attende alcun peso stabile. Il sistema attende per la quantità di secondi di (**Rit. acquis. peso**) definita. Dopo l'attesa della quantità di secondi definita, il valore del peso viene acquisito.	Stabile* I Immediato
Rit. acquis. peso	Definisce il tempo di attesa della bilancia, in secondi, per l'acquisizione del peso dopo aver premuto il tasto di totalizzazione del risultato o dopo che l'aggiunta del risultato alla totalizzazione è stata attivata come acquisizione automatica. Questa impostazione è disponibile solo se **Modalità acquisizione peso** è impostato su **Immediato**.	Numerico (5 secondi* I 0–60 secondi)

* Impostazione di fabbrica

Statistiche

Parametro	Descrizione	Valori
Attiva statistiche	Se **Attiva statistiche** viene impostato su **Attivo**, vengono calcolate le seguenti statistiche: **Conteggio**: Numero di articoli utilizzati per le statistiche **Somma**: somma di tutti i valori (cifre decimali e unità di misura secondo le impostazioni del metodo) **Minimo**: valore più basso (cifre decimali e unità di misura secondo le impostazioni del metodo) **Massimo**: valore più alto (cifre decimali e unità di misura secondo le impostazioni del metodo) **Intervallo**: differenza tra il valore più alto e quello più basso (cifre decimali e unità di misura secondo le impostazioni del metodo) **Media**: I valori vengono sommati e divisi per il numero di valori, arrotondati per eccesso a una cifra oltre le cifre decimali configurate nel profilo di tolleranza associato (unità di misura secondo le impostazioni del metodo). **Deviazione standard**: deviazione standard arrotondata per eccesso ad una cifra oltre le cifre decimali configurate nel profilo di tolleranza associato (unità di misura in base alle impostazioni del metodo) **Deviaz. std rel.**: deviazione standard relativa (arrotondata alla seconda cifra decimale, in %) I dati statistici vengono calcolati e visualizzati non appena un risultato viene aggiunto o aggiornato.	Attivo I Inattivo*

* Impostazione di fabbrica

Vedi anche

Creazione di un metodo "Conteggio pezzi" ▸ pagina 50

6.2.7.4 Articolo da pesare

Valori iniziali per la pesata

Parametro	Descrizione	Valori
Riferimento PCS	Definisce il numero di elementi utilizzati per determinare il peso medio per elemento.	Numerici (1* I 1… 10000)
Peso medio di riferimento	Definisce il peso medio unitario di un pezzo. Il peso medio unitario di un pezzo servirà come base per il conteggio pezzi. Durante l'esecuzione di un'attività, la bilancia calcola il numero effettivo di pezzi sul piatto di pesata in base al peso presente e al peso medio unitario di un pezzo.	Numerico
Peso target	Definisce il peso nominale. Il peso nominale viene mostrato nel sistema ausiliario di visualizzazione della pesata della bilancia (SmartTrac). Quando si definisce un peso nominale, incluse le sue tolleranze, il sistema SmartTrac indica se il peso attuale visualizzato rientra o meno nella tolleranza.	Numerico
Tolleranza -	Definisce il limite di tolleranza inferiore. Questa impostazione è disponibile solo se è definito un **Peso target**.	Numerico

Tolleranza +	Definisce il limite di tolleranza superiore. Questa impostazione è disponibile solo se è definito un **Peso target**.	Numerico

* Impostazione di fabbrica

Vedi anche

Creazione di un metodo "Conteggio pezzi" ▸ pagina 50

6.2.7.5 Automazione

Parametro	Descrizione	Valori
Target dati codice a barre	Nel caso in cui alla bilancia sia collegato un lettore di codici a barre, questa opzione definisce come elaborarne i relativi dati. **Immissione da tastiera**: i dati vengono scritti nella finestra di inserimento aperta in quel momento. Se non vi sono finestre di inserimento aperte, i dati vengono ignorati. **Valore peso nominale**: i dati del codice a barre vengono interpretati come valore per il peso nominale. **ID 1 attività**: i dati del codice a barre ricevuti vengono trattati come testo identificativo per caratterizzare questo parametro. **ID 1 risultato**: i dati del codice a barre ricevuti vengono trattati come testo identificativo per il risultato di questo parametro. Le voci disponibili nel menu dipendono dal **Numero di ID attività** e dal **Numero di ID risultato** specificati per il metodo. Assicurarsi che i caratteri del codice a barre scansionato siano compatibili con il formato del campo in cui devono essere inseriti.	Immissione da tastiera* l Valore peso nominale l ID 1 attività l ID 1 risultato l …

* Impostazione di fabbrica

Automazione pesata

Parametro	Descrizione	Valori
Azzeramento automatico	**Attivo**: la bilancia si azzera automaticamente quando il peso scende al di sotto di una soglia predefinita. Questa impostazione non disponibile per le bilance omologate.	Attivo l Inattivo*
Soglia azzeramento automatico	Definisce la soglia del **Azzeramento automatico**. Questa impostazione è disponibile solo se **Azzeramento automatico** è impostato su **Attivo**.	Numerico
Modalità tara	Definisce la modalità di esecuzione della tara. **Nessuno**: Nessuna tara automatica. **Tara automatica**: La bilancia memorizza automaticamente il primo peso stabile come peso di tara. **Prefissato della tara**: Consente di immettere manualmente il valore numerico di una tara fissa.	Nessuno* l Tara automatica l Prefissato della tara

Soglia tara automatica	Definisce la soglia dell'opzione **Modalità tara**. Questo parametro definisce il valore minimo di peso da posizionare sul piatto di pesata affinché venga memorizzato automaticamente come valore di tara. Se il peso posizionato è inferiore al limite impostato, il valore non viene memorizzato automaticamente come valore di tara. In alternativa all'immissione di un valore numerico è possibile caricare direttamente il contenitore più leggero sul piatto di pesata, quindi premere il pulsante . In questo modo, tale peso verrà rilevato direttamente come valore minimo. Questa impostazione è disponibile solo se **Modalità tara** è impostato su **Tara automatica**.	Numerico
Val. prefissato della tara	Definisce un valore di peso per la funzione di tara preimpostata. Invece di immettere il valore, è possibile posizionare il rispettivo contenitore sul piatto di pesata, quindi premere il tasto . Il peso viene rilevato direttamente come valore della tara preimpostata. Questa impostazione è disponibile solo se **Modalità tara** è impostato su **Prefissato della tara**.	Numerico
Risultato automatico	Genera automaticamente un risultato di pesata dopo il raggiungimento di una soglia. **Nessuno**: Non verrà generato alcun risultato automatico. **Senza tara campione**: Dopo aver tolto dal piatto di pesata un peso che ha raggiunto la soglia, la bilancia non esegue il comando di tara.	Nessuno* I Senza tara campione
Soglia risultato automatico	Definisce la soglia di **Risultato automatico**. Il risultato viene aggiunto automaticamente a **Elenco risultati** solo se il peso del campione è superiore alla soglia definita. Questa impostazione è disponibile solo se **Risultato automatico** è impostato su **Attivo**.	Numerico
Trigger peso	Definisce il comportamento della **Soglia risultato automatico**. **Superiore a**: Il risultato di pesata viene generato quando il peso supera la soglia definita. **Al di sotto di**: il risultato di pesata viene generato quando il peso scende al di sotto della soglia definita. Questa impostazione è disponibile solo se **Risultato automatico** è impostato su **Senza tara campione**.	Superiore a* I Al di sotto di
Tara automatica dopo il risultato	Se impostata su **Attivo**, la bilancia esegue automaticamente il comando di tara quando un valore viene aggiunto a **Elenco risultati**.	Attivo I Inattivo*

* Impostazione di fabbrica

Quando si utilizza **Risultato automatico**, assicurarsi che il **Peso medio di riferimento** di un pezzo sia più grande della **Soglia risultato automatico**.

Vedi anche

Creazione di un metodo "Conteggio pezzi" ▸ pagina 50

6.2.7.6 Stampa/Esporta

Parametro	Descrizione	Valori
Stampa nastro ed esportazione dati	Definisce il contenuto della stampa e/o dell'esportazione, nonché quali azioni di stampa/esportazione vengono eseguite automaticamente al termine dell'attività. Questa sezione contiene varie impostazioni descritte nella tabella **Stampa nastro ed esportazione dati** che segue.	
Stampa etichetta per attività	Definisce il modello dell'etichetta da stampare, ovvero quali dati sono inclusi nell'etichetta e in quale formato. Questa sezione contiene varie impostazioni descritte nella tabella **Stampa etichetta per attività** che segue.	
Stampa etichetta per articolo da pesare	Definisce il modello dell'etichetta da stampare del prodotto pesato, ovvero quali dati sono inclusi nell'etichetta e in quale formato. Questa sezione contiene varie impostazioni descritte nella tabella **Stampa etichetta per articolo da pesare** che segue.	
Taglio etichetta	Definisce se le etichette devono essere tagliate dopo la stampa. **Per etichetta**: Ogni etichetta viene tagliata una volta stampata. **Per attività**: Le etichette vengono tagliate al termine dell'attività. Questa impostazione è rilevante solo se la stampante di etichette collegata è in grado di tagliare le etichette.	Off* I Per etichetta I Per attività

* Impostazione di fabbrica

6.2.7.6.1 Stampa nastro ed esportazione dati

Uscita automatica dati

Parametro	Descrizione	Valori
Stampante a nastro	Abilita/disabilita la stampa automatica di **Elenco risultati** su una stampante a modulo continuo quando viene premuto il pulsante **Completa**. I dati da trasmettere alla stampante possono essere definiti nella sezione **Impostazioni modello**.	Attivo I Inattivo*
Esportazione risultati	Attiva/disattiva l'esportazione automatica dei dati su un file server o in un dispositivo di archiviazione USB quando viene premuto il tasto **Completa**.	Attivo I Inattivo*
Valore del peso	Attiva/disattiva l'opzione di invio automatico del valore di pesata via USB o Ethernet quando si preme **Aggiungi ris.**.	Attivo I Inattivo*

* Impostazione di fabbrica

Modello stampa stringa

Questa voce di menu consente di definire le informazioni che devono essere stampate dalla stampante a nastro.

Ogni singola impostazione può essere configurata su **Inattivo** o **Attivo** tramite la casella di controllo corrispondente. Per abilitare o disabilitare contemporaneamente tutte le impostazioni, procedere come segue:

1 Per disabilitare tutte le caselle di controllo contemporaneamente, premere **Deseleziona tutto**.
   ➡ Tutte le impostazioni sono configurate come **Inattivo**.
2 Per abilitare tutte le caselle di controllo contemporaneamente, premere **Seleziona tutto**.
   ➡ Tutte le impostazioni sono configurate come **Attivo**.

Impostazioni modello

Parametro	Descrizione	Valori
Intestazione e piè di pagina	Definisce l'intestazione e/o il piè di pagina da stampare.	Titolo I Testo titolo I Data/ora I Utente I Firma I Linee di separazione I Titoli del gruppo
Informazioni sulla bilancia	Definisce quali informazioni relative alla bilancia vengono stampate.	Tipo di bilancia I ID bilancia I Numero di serie bilancia I Versione software
Informazioni QC	Definisce quali informazioni relative alla qualità vengono stampate.	Profilo di toll. I Data/ora di regolazione I Nome test di routine I Ultima data di esecuz. test di routine I Risultato test di routine I Stato GWP Approved I Stato livello I Stato MinWeigh
Informazioni sull'attività	Definisce quali informazioni relative all'attività vengono stampate.	Nome metodo I Commento sul metodo I ID attività I Impostazioni risultato automaticol Conteggio I Somma I Media I Minimo I Massimo I Deviazione standard I Deviaz. std rel. I PCS inf. Tolleranza - I PCS superiore Tolleranza +
Informazioni sull'articolo da pesare	Definisce quali informazioni relative agli articoli di pesata vengono stampate.	Mostra articoli da pesare esclusi I Stato risultato I ID risultato I Stato GWP Approved I Stato livello I Stato MinWeigh I Stato tolleranza I Target e tolleranze I Riferimento PCS I Peso medio di riferimento
Informazioni dettagliate sul risultato	Definisce quali informazioni relative al risultato della misura vengono stampate.	Peso I Peso di tara I Peso lordo I Info peso I Data/ora I Stabilità

6.2.7.6.2 Stampa etichetta per attività

Parametro	Descrizione	Valori
Stampa etichetta automatica per attività	Se impostato su **Attivo**, l'etichetta dell'attività viene stampata automaticamente quando si preme **Completa**.	Attivo I Inattivo*
Copie	Definisce quante copie dell'etichetta verranno stampate.	Numerico
Modello usato	Seleziona il modello di etichetta.	Le etichette disponibili sono riportate di seguito.

* Impostazione di fabbrica

Impostazioni campo

È possibile definire individualmente il contenuto di ciascun campo dell'etichetta.

Parametro	Descrizione	Valori
Campo etichetta 1	Definisce quali informazioni compaiono in ogni campo dell'etichetta. Il numero di campi dell'etichetta dipende dal modello selezionato.	Le voci disponibili dipendono dalle impostazioni del metodo.

Impostaz. codice a barre

È possibile definire individualmente il contenuto di ciascun codice a barre. Questa sezione è disponibile solo quando il **Modello usato** selezionato contiene almeno un codice 2D.

Parametro	Descrizione	Valori
Delimitatore	Definisce la delimitazione tra i dati dei codice a barre. Questa impostazione è disponibile solo quando il **Modello usato** selezionato contiene diversi codici 2D.	TAB* I Avanzamento carta I Ritorno a capo I Spazio I Definito dall'utente
Campo 1 codice a barre	Definisce quali informazioni compaiono in ogni codice a barre. Il numero di campi del codice a barre dipende del modello selezionato.	Le voci disponibili dipendono dalle impostazioni del metodo.

* Impostazione di fabbrica

6.2.7.6.3 Stampa etichetta per articolo da pesare

Parametro	Descrizione	Valori
Stampa etichetta automatica per articolo da pesare	Se impostato su **Attivo**, l'etichetta dell'articolo da pesare viene stampata automaticamente quando si preme **Aggiungi ris.**.	Attivo I Inattivo*
Copie	Definisce quante copie dell'etichetta verranno stampate.	Numerico
Modello usato	Seleziona il modello di etichetta.	Le etichette disponibili sono riportate di seguito.

* Impostazione di fabbrica

Impostazioni campo

È possibile definire individualmente il contenuto di ciascun campo dell'etichetta.

Parametro	Descrizione	Valori
Campo etichetta 1	Definisce quali informazioni compaiono in ogni campo dell'etichetta. Il numero di campi dell'etichetta dipende dal modello selezionato.	Le voci disponibili dipendono dalle impostazioni del metodo.

Impostaz. codice a barre

È possibile definire individualmente il contenuto di ciascun codice a barre. Questa sezione è disponibile solo quando il **Modello usato** selezionato contiene almeno un codice 2D.

Parametro	Descrizione	Valori
Delimitatore	Definisce la delimitazione tra i dati dei codice a barre. Questa impostazione è disponibile solo quando il **Modello usato** selezionato contiene diversi codici 2D.	TAB* I Avanzamento carta I Ritorno a capo I Spazio I Definito dall'utente
Campo 1 codice a barre	Definisce quali informazioni compaiono in ogni codice a barre. Il numero di campi del codice a barre dipende del modello selezionato.	Le voci disponibili dipendono dalle impostazioni del metodo.

* Impostazione di fabbrica

6.2.7.6.4 Etichette disponibili

È possibile selezionare i seguenti layout di etichetta:

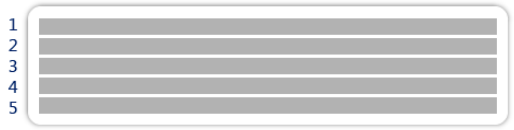 5 campi grandi	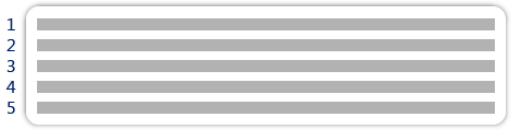 5 campi piccoli
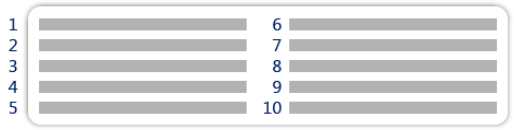 10 campi piccoli	codice a barre 1D con 3 campi grandi
codice a barre 1D con 3 campi piccoli	codice a barre 1D con 6 campi piccoli
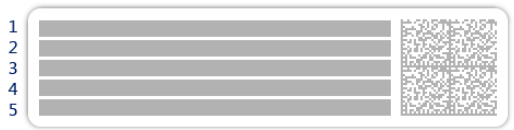 codice a barre 2D con 5 campi grandi	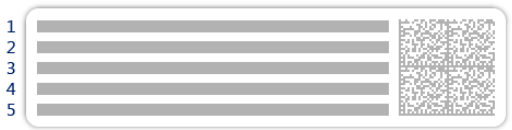 codice a barre 2D con 5 campi piccoli
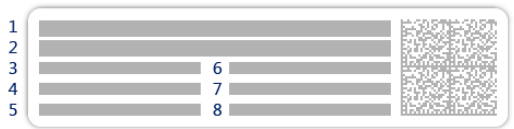 codice a barre 2D con 2 campi grandi e 6 campi piccoli	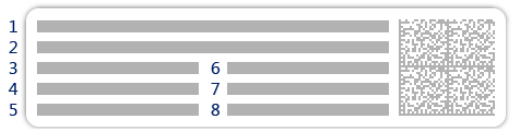 codice a barre 2D con 8 campi piccoli

6.3 Pesi di prova impostazioni

6.3.1 Impostazioni: peso di prova singolo

Percorso di navigazione: Metodi > Test > Pesi di prova > il mio peso 1 > Modifica

Parametro	Descrizione	Valori
Nome peso di prova	Definisce il nome del peso di prova.	Testo (1–22 caratteri)
ID peso di prova	Definisce l'identificazione del peso di prova.	Testo (1–22 caratteri)
Peso nominale	Definisce il valore approssimativo e arrotondato del **Peso effettivo**.	Numerico
Classe di peso	Definisce la classe del peso secondo OIML o ASTM. In alternativa, è possibile creare una classe di tolleranza personalizzata con **Proprio**.	E1 I E2 I F1 I F2 I M1 I M2 I M3 I ASTM000 I ASTM00 I ASTM0 I ASTM0 I ASTM1 I ASTM2 I ASTM3 I ASTM4 I ASTM5 I ASTM6 I ASTM7 I Proprio*
Peso effettivo	Definisce il peso effettivo. Il peso effettivo è un peso specifico con un valore di massa convenzionale (CMV), indicato sul certificato di taratura dei pesi.	Numerico
Data prossima taratura	Definisce la data successiva per la taratura.	Data
Certificato	Se il certificato del peso di prova è disponibile, impostare su **Attivo** e compilare le informazioni aggiuntive relative al certificato (vedere di seguito).	Attivo I Inattivo*
ID certificato	Definisce l'ID del certificato. Questa impostazione è disponibile solo se **ID certificato** è impostato su **Attivo**.	Testo (1–22 caratteri)
Data del certificato	Definisce la data del certificato. Questa impostazione è disponibile solo se **ID certificato** è impostato su **Attivo**.	Data
ID set di pesi	Definisce l'identificazione del set di pesi.	Testo (1–22 caratteri)

* Impostazione di fabbrica

6.3.2 Impostazioni: peso di prova combinato

Percorso di navigazione: Metodi > Test > Pesi di prova > il mio peso 1+2 > Modifica

Parametro	Descrizione	Valori
Nome peso di prova	Definisce il nome del peso di prova.	Testo (1–22 caratteri)
Peso nominale	Mostra la somma dei pesi nominali di tutti i singoli pesi inclusi in questo peso combinato.	Numerico

Classe peso min.	Definisce la pesata minima secondo OIML o ASTM. È possibile selezionare anche la classe di tolleranza personalizzata **Proprio**. Nella scelta dei pesi che compongono il peso combinato, vengono mostrati solo i singoli pesi con una classe superiore o uguale alla **Classe peso min.** selezionata.	E1 I E2 I F1 I F2 I M1 I M2 I M3 I ASTM000 I ASTM00 I ASTM0 I ASTM0 I ASTM1 I ASTM2 I ASTM3 I ASTM4 I ASTM5 I ASTM6 I ASTM7 I Proprio*
Pesi	Visualizza un elenco dei singoli pesi campione di prova disponibili. È possibile selezionare un totale di due o tre pesi campione di prova. Vengono mostrati solo i singoli pesi con una classe superiore o uguale alla **Classe peso min.** selezionata.	Elenco dei singoli pesi di prova

* Impostazione di fabbrica

6.4 Test impostazioni

6.4.1 Impostazioni: Eccentricità

Percorso di navigazione: ▼ Metodi > Test > il mio test di eccentricità > Modifica

1. Nome e tipo

Parametro	Descrizione	Valori
Tipo di test	Il tipo di test è predefinito e non può essere modificato in questo menu.	Tipi di test disponibili
Nome	Definisce il nome del test.	Testo (1–22 caratteri)
Test attivato	Abilita/disabilita il test.	Attivo* I Inattivo
Mostra istr. prep.	Se attivato, nella sequenza di test viene visualizzata un'istruzione preparatoria predefinita.	Attivo* I Inattivo
Stampa automatica	Se attivato, i risultati del test vengono stampati immediatamente sulla stampante subito dopo essere stati calcolati.	Attivo I Inattivo*

* Impostazione di fabbrica

2. Specifica test

Parametro	Descrizione	Valori
Calcolo risultato	Scegliere se utilizzare il peso nominale o il valore di massa convenzionale (CMV) per il calcolo dei risultati. **Su peso nominale**: Valore nominale di un peso con una classe di peso specifica. **Su peso eff. (CMV)**: Valore di massa convenzionale (CMV) specifico di un peso, indicato sul certificato di taratura dei pesi.	Su peso nominale* I Su peso eff. (CMV)

* Impostazione di fabbrica

Punto di prova

Parametro	Descrizione	Valori
Peso nominale	Definisce il valore nominale del peso che sarà utilizzato per il test.	Numerico

Classe di peso	Definisce la classe del peso secondo OIML o ASTM. In alternativa, è possibile creare una classe di tolleranza personalizzata con **Proprio**.	E1 I E2 I F1 I F2 I M1 I M2 I M3 I ASTM000 I ASTM00 I ASTM0 I ASTM0 I ASTM1 I ASTM2 I ASTM3 I ASTM4 I ASTM5 I ASTM6 I ASTM7 I Proprio*

* Impostazione di fabbrica

Limiti di eccentricità

Parametro	Descrizione	Valori
Limite controll.	Definisce la tolleranza di errore di un processo rispetto al valore impostato. Il superamento del **Limite controll.** rappresenta una violazione dei requisiti di qualità e richiede quindi una correzione del processo. Risultato se il **Limite controll.** viene superato: il test non è riuscito, la bilancia è fuori specifica.	Numerico
Limite di avviso	Definisce il limite superiore o inferiore che, se superato o non raggiunto, rende necessario un monitoraggio del processo più rigoroso. Il **Limite di avviso** deve essere inferiore al **Limite controll.**. Risultato se il **Limite di avviso** viene superato: il test viene superato, ma la differenza è superiore a quella prevista.	Numerico

3. Pesi di prova

È possibile selezionare un peso di prova configurato. Per informazioni sulla definizione e le impostazioni dei pesi di prova, vedere le sezioni [Pesi di prova ▸ pagina 54] e [Pesi di prova impostazioni ▸ pagina 169].

4. Gest. errori

Parametro	Descrizione	Valori
Blocca bilancia	Definisce il comportamento della bilancia se un test non è riuscito. **Attivo**: la bilancia si blocca dopo un numero specifico di test non andati a buon fine. In questo caso, non è più possibile usare la bilancia finché un utente in possesso degli appositi diritti non la sblocchi. **Inattivo**: Il blocco non è attivato.	Attivo I Inattivo*
N. cons. di tent.	Definisce il numero massimo di tentativi consentiti prima che la bilancia si blocchi. Questa impostazione è disponibile solo se **Blocca bilancia** è impostato su **Attivo**.	Numerico (3* 0-9)

* Impostazione di fabbrica

5. Pianific. test

Parametro	Descrizione	Valori
Tipo pianific.	Specifica il programma del test da eseguire. **Manualmente**: il test viene eseguito manualmente. **Tutti i giorni**: viene generata un'attività ogni giorno all'ora indicata. **Settimanale**: viene generata un'attività almeno una volta alla settimana. Se necessario, è possibile selezionare giorni aggiuntivi. **Tutti i mesi**: viene generata un'attività ogni mese nel giorno e ora indicati. **Trimestralmente**: viene generata un'attività ogni tre mesi all'ora indicata. **Annualmente**: viene generata un'attività una volta all'anno all'ora indicata.	Manualmente* I Tutti i giorni I Settimanale I Tutti i mesi I Trimestralmente I Annualmente
Tempo di avvio	Definisce l'ora di scadenza del test. Questa impostazione è disponibile solo se **Tipo pianific.** è impostato su **Manualmente**.	Ora

* Impostazione di fabbrica

Notifica

Questa sezione non compare quando la **Tipo pianific.** è impostata su **Manualmente**.

Parametro	Descrizione	Valori
(x) h prima test	Definisce il numero di ore prima che una notifica informi dell'imminente test pianificato.	Valori diversi in funzione della frequenza selezionata (Tipo pianific.).
Notif. ogni (x) h	Definisce il periodo che intercorre prima che sia emessa la notifica successiva.	Valori diversi in funzione della frequenza selezionata (Tipo pianific.).

Giorni preferiti

Questa sezione compare solo quando **Tipo pianific.** viene impostata su **Settimanale**.

Parametro	Descrizione	Valori
Giorni preferiti	Definisce i giorni feriali preferiti per l'esecuzione del test.	Lunedì* I Martedì* I Mercoledì* I Giovedì* I Venerdì* I Sabato I Domenica

* Impostazione di fabbrica

Giorno preferito per l'esecuzione

Questa sezione compare solo quando **Tipo pianific.** viene impostata su **Tutti i mesi**.

Parametro	Descrizione	Valori
Giorno della sett.	Definisce il giorno preferito per l'esecuzione del test. Se si seleziona **Nessuno**, il test sarà programmato un mese dopo l'ultima esecuzione.	Nessuno* I Lunedì I Martedì I Mercoledì I Giovedì I Venerdì I Sabato I Domenica
Sett. del mese	Definisce in quale settimana del mese viene eseguito il test. Questa impostazione è disponibile solo se **Giorno della sett.** è impostato su **Nessuno**.	Primo* I Secondo I Terzo I Quarto

* Impostazione di fabbrica

6. Stampa in c.

Parametro	Descrizione	Valori
Intestazione e piè di pagina	Definisce l'intestazione e/o il piè di pagina da stampare.	Titolo I Testo titolo I Data/ora I Utente I Firma I Linee di separazione I Titoli del gruppo
Informazioni sulla bilancia	Definisce quali informazioni relative alla bilancia vengono stampate.	Tipo di bilancia I ID bilancia I Numero di serie bilancia I Versione software
Riepilogo della prova	Definisce quali informazioni sul riepilogo del test vengono stampate.	Tipo di test I Nome test I Risultato test
Dettagli della prova	Definisce quali dettagli del test vengono stampati.	Attivazione della prova I Livellamento all'avvio I Temperatura I Istruzioni di preparazione I Inizio prova (data/ora) I Fine prova (data/ora) I Nome utente
Specifica di tara	Definisce quali informazioni sulla specifica della tara vengono stampate. Questa sezione è disponibile solo per i test che utilizzano una tara.	Nome tara I Peso tara min.
Peso di prova	Definisce quali informazioni sul peso di prova vengono stampate.	ID peso di prova I Classe di peso I Peso nominale I Peso effettivo I ID set di pesi I ID certificato I Data del certificato I Data prossima taratura I Tipo di peso I Classe peso min. I Pesi nominali usati I Pesi effettivi usati
Limiti del test	Definisce quali informazioni sui limiti di test vengono stampate.	Limite di avviso I Limite controll.
Misure/Risultati	Definisce quali informazioni sulle misure e sui risultati vengono stampate.	Peso I Deviazione I Stato I Stato livello I Zero/Tara I Deviazione centro

Vedi anche

- Definizione di un peso di prova singolo ▸ pagina 54
- Definizione di un peso di prova combinato ▸ pagina 54
- Creazione di un nuovo test ▸ pagina 55

6.4.2 Impostazioni: Test di ripetibilità

Percorso di navigazione: Metodi > Test > il mio test di ripetibilità > Modifica

1. Nome e tipo

Parametro	Descrizione	Valori
Tipo di test	Il tipo di test è predefinito e non può essere modificato in questo menu.	Tipi di test disponibili

Nome	Definisce il nome del test.	Testo (1–22 caratteri)
Test attivato	Abilita/disabilita il test.	Attivo* I Inattivo
Mostra istr. prep.	Se attivato, nella sequenza di test viene visualizzata un'istruzione preparatoria predefinita.	Attivo* I Inattivo
Stampa automatica	Se attivato, i risultati del test vengono stampati immediatamente sulla stampante subito dopo essere stati calcolati.	Attivo I Inattivo*

* Impostazione di fabbrica

2. Specifica test

Parametro	Descrizione	Valori
Calcolo risultato	Scegliere se utilizzare il peso nominale o il valore di massa convenzionale (CMV) per il calcolo dei risultati. **Su peso nominale**: Valore nominale di un peso con una classe di peso specifica. **Su peso eff. (CMV)**: Valore di massa convenzionale (CMV) specifico di un peso, indicato sul certificato di taratura dei pesi.	Su peso nominale* I Su peso eff. (CMV)
N. di ripetizioni	Definisce il numero di misure di peso di una serie.	Numerico (10* 2-15)

* Impostazione di fabbrica

Tara

Questa sezione compare solo quando **Tipo di test** viene impostata su **Ripet. - Tara - 1 PT**.

Parametro	Descrizione	Valori
Nome tara	Definisce un nome per il peso di tara.	Testo (1–22 caratteri)
Tara minima	Definisce il peso minimo del contenitore. Il test può continuare solo se sulla bilancia viene posizionato un contenitore che abbia almeno questo peso.	Numerico

* Impostazione di fabbrica

Punto di prova

Parametro	Descrizione	Valori
Peso nominale	Definisce il valore nominale del peso che sarà utilizzato per il test.	Numerico
Classe di peso	Definisce la classe del peso secondo OIML o ASTM. In alternativa, è possibile creare una classe di tolleranza personalizzata con **Proprio**.	E1 I E2 I F1 I F2 I M1 I M2 I M3 I ASTM000 I ASTM00 I ASTM0 I ASTM0 I ASTM1 I ASTM2 I ASTM3 I ASTM4 I ASTM5 I ASTM6 I ASTM7 I Proprio*

* Impostazione di fabbrica

Limiti del test

Parametro	Descrizione	Valori
Limite controll.	Definisce la tolleranza di errore di un processo rispetto al valore impostato. Il superamento del **Limite controll.** rappresenta una violazione dei requisiti di qualità e richiede quindi una correzione del processo. Il valore minimo è pari al 40% della risoluzione della bilancia. Risultato se il **Limite controll.** viene superato: il test non è riuscito, la bilancia è fuori specifica.	Numerico

Limite di avviso	Definisce il limite superiore o inferiore che, se superato o non raggiunto, rende necessario un monitoraggio del processo più rigoroso. Il **Limite di avviso** deve essere inferiore al **Limite controll.**. Risultato se il **Limite di avviso** viene superato: il test viene superato, ma la differenza è superiore a quella prevista.	Numerico

3. Pesi di prova

È possibile selezionare un peso di prova configurato. Per informazioni sulla definizione e le impostazioni dei pesi di prova, vedere le sezioni [Pesi di prova ▸ pagina 54] e [Pesi di prova impostazioni ▸ pagina 169].

4. Gest. errori

Parametro	Descrizione	Valori
Blocca bilancia	Definisce il comportamento della bilancia se un test non è riuscito. **Attivo**: la bilancia si blocca dopo un numero specifico di test non andati a buon fine. In questo caso, non è più possibile usare la bilancia finché un utente in possesso degli appositi diritti non la sblocchi. **Inattivo**: Il blocco non è attivato.	Attivo I Inattivo*
N. cons. di tent.	Definisce il numero massimo di tentativi consentiti prima che la bilancia si blocchi. Questa impostazione è disponibile solo se **Blocca bilancia** è impostato su **Attivo**.	Numerico (3* 0-9)

* Impostazione di fabbrica

5. Pianific. test

Parametro	Descrizione	Valori
Tipo pianific.	Specifica il programma del test da eseguire. **Manualmente**: il test viene eseguito manualmente. **Tutti i giorni**: viene generata un'attività ogni giorno all'ora indicata. **Settimanale**: viene generata un'attività almeno una volta alla settimana. Se necessario, è possibile selezionare giorni aggiuntivi. **Tutti i mesi**: viene generata un'attività ogni mese nel giorno e ora indicati. **Trimestralmente**: viene generata un'attività ogni tre mesi all'ora indicata. **Annualmente**: viene generata un'attività una volta all'anno all'ora indicata.	Manualmente* I Tutti i giorni I Settimanale I Tutti i mesi I Trimestralmente I Annualmente
Tempo di avvio	Definisce l'ora di scadenza del test. Questa impostazione è disponibile solo se **Tipo pianific.** è impostato su **Manualmente**.	Ora

* Impostazione di fabbrica

Notifica

Questa sezione non compare quando la **Tipo pianific.** è impostata su **Manualmente**.

Parametro	Descrizione	Valori
(x) h prima test	Definisce il numero di ore prima che una notifica informi dell'imminente test pianificato.	Valori diversi in funzione della frequenza selezionata (Tipo pianific.).

Notif. ogni (x) h	Definisce il periodo che intercorre prima che sia emessa la notifica successiva.	Valori diversi in funzione della frequenza selezionata (Tipo pianific.).

Giorni preferiti

Questa sezione compare solo quando **Tipo pianific.** viene impostata su **Settimanale**.

Parametro	Descrizione	Valori
Giorni preferiti	Definisce i giorni feriali preferiti per l'esecuzione del test.	Lunedì* I Martedì* I Mercoledì* I Giovedì* I Venerdì* I Sabato I Domenica

* Impostazione di fabbrica

Giorno preferito per l'esecuzione

Questa sezione compare solo quando **Tipo pianific.** viene impostata su **Tutti i mesi**.

Parametro	Descrizione	Valori
Giorno della sett.	Definisce il giorno preferito per l'esecuzione del test. Se si seleziona **Nessuno**, il test sarà programmato un mese dopo l'ultima esecuzione.	Nessuno* I Lunedì I Martedì I Mercoledì I Giovedì I Venerdì I Sabato I Domenica
Sett. del mese	Definisce in quale settimana del mese viene eseguito il test. Questa impostazione è disponibile solo se **Giorno della sett.** è impostato su **Nessuno**.	Primo* I Secondo I Terzo I Quarto

* Impostazione di fabbrica

6. Stampa in c.

Parametro	Descrizione	Valori
Intestazione e piè di pagina	Definisce l'intestazione e/o il piè di pagina da stampare.	Titolo I Testo titolo I Data/ora I Utente I Firma I Linee di separazione I Titoli del gruppo
Informazioni sulla bilancia	Definisce quali informazioni relative alla bilancia vengono stampate.	Tipo di bilancia I ID bilancia I Numero di serie bilancia I Versione software
Riepilogo della prova	Definisce quali informazioni sul riepilogo del test vengono stampate.	Tipo di test I Nome test I Risultato test I Deviazione standard
Dettagli della prova	Definisce quali dettagli del test vengono stampati.	Attivazione della prova I Livellamento all'avvio I Temperatura I Istruzioni di preparazione I Inizio prova (data/ora) I Fine prova (data/ora) I Nome utente
Specifica di tara	Definisce quali informazioni sulla specifica della tara vengono stampate. Questa sezione è disponibile solo per i test che utilizzano una tara.	Nome tara I Peso tara min.

Peso di prova	Definisce quali informazioni sul peso di prova vengono stampate.	ID peso di prova l Classe di peso l Peso nominale l Peso effettivo l ID set di pesi l ID certificato l Data del certificato l Data prossima taratura l Tipo di peso l Classe peso min. l Pesi nominali usati l Pesi effettivi usati
Limiti del test	Definisce quali informazioni sui limiti di test vengono stampate.	Limite di avviso l Limite controll.
Misure/Risultati	Definisce quali informazioni sulle misure e sui risultati vengono stampate.	Peso l Stato l Stato livello l Zero/Tara

Vedi anche

- Definizione di un peso di prova singolo ▸ pagina 54
- Definizione di un peso di prova combinato ▸ pagina 54
- Creazione di un nuovo test ▸ pagina 55

6.4.3 Impostazioni: Test di sensibilità

Percorso di navigazione: Metodi > Test > il mio test di sensibilità > Modifica

1. Nome e tipo

Parametro	Descrizione	Valori
Tipo di test	Il tipo di test è predefinito e non può essere modificato in questo menu.	Tipi di test disponibili
Nome	Definisce il nome del test.	Testo (1–22 caratteri)
Test attivato	Abilita/disabilita il test.	Attivo* l Inattivo
Mostra istr. prep.	Se attivato, nella sequenza di test viene visualizzata un'istruzione preparatoria predefinita.	Attivo* l Inattivo
Stampa automatica	Se attivato, i risultati del test vengono stampati immediatamente sulla stampante subito dopo essere stati calcolati.	Attivo l Inattivo*

* Impostazione di fabbrica

2. Specifica test

Parametro	Descrizione	Valori
Calcolo risultato	Scegliere se utilizzare il peso nominale o il valore di massa convenzionale (CMV) per il calcolo dei risultati. **Su peso nominale**: Valore nominale di un peso con una classe di peso specifica. **Su peso eff. (CMV)**: Valore di massa convenzionale (CMV) specifico di un peso, indicato sul certificato di taratura dei pesi.	Su peso nominale* l Su peso eff. (CMV)

* Impostazione di fabbrica

Tara

Questa sezione compare solo quando l'opzione **Tipo di test** viene impostata su **Sensib. - Tara - 1 PT** o **Sensib. - Tara - 2 PT**.

Parametro	Descrizione	Valori
Nome tara	Definisce un nome per il peso di tara.	Testo (1–22 caratteri)

Tara minima	Definisce il peso minimo del contenitore. Il test può continuare solo se sulla bilancia viene posizionato un contenitore che abbia almeno questo peso.	Numerico

Punto di prova

In funzione del test selezionato è possibile definire le seguenti opzioni per uno o due test point:

Parametro	Descrizione	Valori
Peso nominale	Definisce il valore nominale del peso che sarà utilizzato per il test.	Numerico
Classe di peso	Definisce la classe del peso secondo OIML o ASTM. In alternativa, è possibile creare una classe di tolleranza personalizzata con **Proprio**.	E1 I E2 I F1 I F2 I M1 I M2 I M3 I ASTM000 I ASTM00 I ASTM0 I ASTM0 I ASTM1 I ASTM2 I ASTM3 I ASTM4 I ASTM5 I ASTM6 I ASTM7 I Proprio*
Limite controll.	Definisce la tolleranza di errore di un processo rispetto al valore impostato. Il superamento del **Limite controll.** rappresenta una violazione dei requisiti di qualità e richiede quindi una correzione del processo. Risultato se il **Limite controll.** viene superato: il test non è riuscito, la bilancia è fuori specifica.	Numerico
Limite di avviso	Definisce il limite superiore o inferiore che, se superato o non raggiunto, rende necessario un monitoraggio del processo più rigoroso. Il **Limite di avviso** deve essere inferiore al **Limite controll.**. Risultato se il **Limite di avviso** viene superato: il test viene superato, ma la differenza è superiore a quella prevista.	Numerico

* Impostazione di fabbrica

3. Pesi di prova

È possibile selezionare un peso di prova configurato. Per informazioni sulla definizione e le impostazioni dei pesi di prova, vedere le sezioni [Pesi di prova ▸ pagina 54] e [Pesi di prova impostazioni ▸ pagina 169].

4. Gest. errori

Parametro	Descrizione	Valori
Blocca bilancia	Definisce il comportamento della bilancia se un test non è riuscito. **Attivo**: la bilancia si blocca dopo un numero specifico di test non andati a buon fine. In questo caso, non è più possibile usare la bilancia finché un utente in possesso degli appositi diritti non la sblocchi. **Inattivo**: Il blocco non è attivato.	Attivo I Inattivo*
N. cons. di tent.	Definisce il numero massimo di tentativi consentiti prima che la bilancia si blocchi. Questa impostazione è disponibile solo se **Blocca bilancia** è impostato su **Attivo**.	Numerico (3* 0-9)

* Impostazione di fabbrica

5. Pianific. test

Parametro	Descrizione	Valori
Tipo pianific.	Specifica il programma del test da eseguire. **Manualmente**: il test viene eseguito manualmente. **Tutti i giorni**: viene generata un'attività ogni giorno all'ora indicata. **Settimanale**: viene generata un'attività almeno una volta alla settimana. Se necessario, è possibile selezionare giorni aggiuntivi. **Tutti i mesi**: viene generata un'attività ogni mese nel giorno e ora indicati. **Trimestralmente**: viene generata un'attività ogni tre mesi all'ora indicata. **Annualmente**: viene generata un'attività una volta all'anno all'ora indicata.	Manualmente* I Tutti i giorni I Settimanale I Tutti i mesi I Trimestralmente I Annualmente
Tempo di avvio	Definisce l'ora di scadenza del test. Questa impostazione è disponibile solo se **Tipo pianific.** è impostato su **Manualmente**.	Ora

* Impostazione di fabbrica

Notifica

Questa sezione non compare quando la **Tipo pianific.** è impostata su **Manualmente**.

Parametro	Descrizione	Valori
(x) h prima test	Definisce il numero di ore prima che una notifica informi dell'imminente test pianificato.	Valori diversi in funzione della frequenza selezionata (Tipo pianific.).
Notif. ogni (x) h	Definisce il periodo che intercorre prima che sia emessa la notifica successiva.	Valori diversi in funzione della frequenza selezionata (Tipo pianific.).

Giorni preferiti

Questa sezione compare solo quando **Tipo pianific.** viene impostata su **Settimanale**.

Parametro	Descrizione	Valori
Giorni preferiti	Definisce i giorni feriali preferiti per l'esecuzione del test.	Lunedì* I Martedì* I Mercoledì* I Giovedì* I Venerdì* I Sabato I Domenica

* Impostazione di fabbrica

Giorno preferito per l'esecuzione

Questa sezione compare solo quando **Tipo pianific.** viene impostata su **Tutti i mesi**.

Parametro	Descrizione	Valori
Giorno della sett.	Definisce il giorno preferito per l'esecuzione del test. Se si seleziona **Nessuno**, il test sarà programmato un mese dopo l'ultima esecuzione.	Nessuno* I Lunedì I Martedì I Mercoledì I Giovedì I Venerdì I Sabato I Domenica
Sett. del mese	Definisce in quale settimana del mese viene eseguito il test. Questa impostazione è disponibile solo se **Giorno della sett.** è impostato su **Nessuno**.	Primo* I Secondo I Terzo I Quarto

* Impostazione di fabbrica

6. Stampa in c.

Parametro	Descrizione	Valori
Intestazione e piè di pagina	Definisce l'intestazione e/o il piè di pagina da stampare.	Titolo | Testo titolo | Data/ora | Utente | Firma | Linee di separazione | Titoli del gruppo
Informazioni sulla bilancia	Definisce quali informazioni relative alla bilancia vengono stampate.	Tipo di bilancia | ID bilancia | Numero di serie bilancia | Versione software
Riepilogo della prova	Definisce quali informazioni sul riepilogo del test vengono stampate.	Tipo di test | Nome test | Risultato test
Dettagli della prova	Definisce quali dettagli del test vengono stampati.	Attivazione della prova | Livellamento all'avvio | Temperatura | Istruzioni di preparazione | Inizio prova (data/ora) | Fine prova (data/ora) | Nome utente
Specifica di tara	Definisce quali informazioni sulla specifica della tara vengono stampate. Questa sezione è disponibile solo per i test che utilizzano una tara.	Nome tara | Peso tara min.
Peso di prova	Definisce quali informazioni sul peso di prova vengono stampate.	ID peso di prova | Classe di peso | Peso nominale | Peso effettivo | ID set di pesi | ID certificato | Data del certificato | Data prossima taratura | Tipo di peso | Classe peso min. | Pesi nominali usati | Pesi effettivi usati
Limiti del test	Definisce quali informazioni sui limiti di test vengono stampate.	Limite di avviso | Limite controll.
Misure/Risultati	Definisce quali informazioni sulle misure e sui risultati vengono stampate.	Peso | Deviazione | Stato | Stato livello | Zero/Tara

Vedi anche

- Definizione di un peso di prova singolo ▸ pagina 54
- Definizione di un peso di prova combinato ▸ pagina 54
- Creazione di un nuovo test ▸ pagina 55

6.5 Regolazioni impostazioni

Percorso di navigazione: Metodi > Regolazioni > Regolazione interna > Modifica

1. Strategia

Parametro	Descrizione	Valori
Strategia	Definisce il tipo di regolazione da eseguire. Quando **Strategia** è impostato su **Nessuna regolazione** o **Regolazione esterna**, non sono disponibili altre impostazioni. Per le bilance omologate, questo valore è impostato su **Regolazione interna** e non può essere modificato.	Regolazione interna* I Regolazione esterna I Nessuna regolazione
Stampa automatica	Se attivato, i risultati della regolazione vengono stampati immediatamente sulla stampante subito dopo essere stati calcolati.	Attivo I Inattivo*

* Impostazione di fabbrica

2. Specifica

Parametro	Descrizione	Valori
Test "As found"	All'avvio della sequenza di regolazione, viene eseguito automaticamente un test interno di sensibilità per valutare lo stato corrente. I risultati del test sono visualizzati e registrati.	Attivo I Inattivo*
Test "As left"	Quando la regolazione è stata completata, viene eseguito automaticamente un test interno di sensibilità. I risultati del test sono visualizzati e registrati.	Attivo I Inattivo*

* Impostazione di fabbrica

Limiti

Queste impostazioni compaiono solo quando viene attivata una delle opzioni **Test "As found"** o **Test "As left"**.

Parametro	Descrizione	Valori
Limite controll.	Definisce la tolleranza di errore di un processo rispetto al valore impostato. Il superamento del **Limite controll.** rappresenta una violazione dei requisiti di qualità e richiede quindi una correzione del processo. Risultato se il **Limite controll.** viene superato: la regolazione non è riuscita, la bilancia è fuori specifica.	Numerico (0,1%* 0,001-100%)
Limite di avviso	Definisce il limite superiore o inferiore che, se superato o non raggiunto, rende necessario un monitoraggio del processo più rigoroso. Il **Limite di avviso** deve essere inferiore al **Limite controll.**. Risultato se il **Limite di avviso** viene superato: La regolazione è riuscita, ma la differenza è superiore a quella prevista.	Numerico (0,001–100%)

* Impostazione di fabbrica

3. Gest. errori

Parametro	Descrizione	Valori
Blocca bilancia	Definisce il comportamento della bilancia se la regolazione non è riuscita. **Attivo**: la bilancia si blocca dopo che la regolazione non è riuscita. In questo caso, la bilancia non può più essere usata finché un utente in possesso degli appositi diritti non la sblocchi. **Inattivo**: la bilancia non viene bloccata.	Attivo I Inattivo*

* Impostazione di fabbrica

4. Pianificazione

Parametro	Descrizione	Valori
Avvio dopo livell.	Definisce se la regolazione interna inizia dopo il livellamento.	Attivo I Inattivo*
Avv.dopo.camb.temp	Definisce se la regolazione interna inizia automaticamente dopo una variazione di temperatura di 1 °C. Per le bilance omologate, questo valore è impostato su **Regolazione interna** e non può essere modificato. Questa restrizione non si applica alle bilance di tipo /AC.	Attivo I Inattivo*
Pianificazione	Definisce quando la regolazione verrà eseguita. È possibile definire da uno a tre orari di inizio al giorno. È possibile inoltre definire in quale/i giorno/i verrà eseguita la regolazione.	Inattivo I 1 orario di avvio I 2 orari di avvio* I 3 orari di avvio
Ora di avvio 1	Definisce l'ora di inizio per l'esecuzione dell'attività. Il numero di orari di avvio da definire è specificato da **Pianificazione**.	Ora
Giorni preferiti	Definisce i giorni per le regolazioni programmate. Questa impostazione è disponibile solo se **Pianificazione** è impostato su **Inattivo**.	Lunedì I Martedì I Mercoledì I Giovedì I Venerdì I Sabato I Domenica

* Impostazione di fabbrica

5. Stampa in c

Parametro	Descrizione	Valori
Intestazione e piè di pagina	Definisce l'intestazione e/o il piè di pagina da stampare.	Titolo I Testo titolo I Data/ora I Utente I Firma I Linee di separazione I Titoli del gruppo
Informazioni sulla bilancia	Definisce quali informazioni relative alla bilancia vengono stampate.	Tipo di bilancia I ID bilancia I Numero di serie bilancia I Versione software
Riepilogo regolazioni	Definisce quali informazioni sul riepilogo di regolazione vengono stampate.	Tipo regolazione I Stato regolazione I Bilancia regolata
Dettagli regolazione	Definisce quali dettagli di regolazione vengono stampati.	Trigger I Temperatura cella I Stato livello I Data/ora I Nome utente
Peso di regolazione	Definisce quali informazioni sul peso di regolazione vengono stampate. Questa sezione è disponibile solo se per la regolazione viene utilizzato un peso esterno.	ID peso di prova I Classe di peso I Peso nominale I Peso effettivo I ID set di pesi I ID certificato I Data del certificato I Data prossima taratura I Tipo di peso I Classe peso min. I Pesi nominali usati I Pesi effettivi usati
Limiti di regolazione	Definisce quali informazioni sui limiti di regolazione vengono stampate. Questa sezione è disponibile solo per le regolazioni interne.	Limite di avviso I Limite controll.

Misure/Risultati	Definisce quali informazioni sulle misure e sui risultati vengono stampate. Le impostazioni disponibili in questa sezione dipendono dalla strategia di regolazione.	Correzione I Deviazione test "As found" I Deviazione test "As left" I Risultato test "As found" I Risultato test "As left"

Vedi anche

- Definizione di un peso di prova singolo ▸ pagina 54
- Definizione di un peso di prova combinato ▸ pagina 54
- Modifica di un "Regolazione interna" ▸ pagina 63
- Modifica di un "Regolazione esterna" ▸ pagina 63

7 Manutenzione

Per garantire il funzionamento della bilancia e l'accuratezza dei risultati di pesata, l'utente deve eseguire una serie di operazioni di manutenzione.

L'intervallo di manutenzione appropriato dipende dalla procedura operativa standard (SOP).

7.1 Attività di manutenzione

Azione di manutenzione	Intervallo consigliato	Commenti
Eseguire una regolazione interna	• Una volta al giorno • Dopo la pulizia • Dopo il livellamento • Dopo aver cambiato il luogo di installazione	vedere "Regolazioni"
Esecuzione dei test di routine (prova di eccentricità, prova di ripetibilità, prova di sensibilità). METTLER TOLEDO consiglia di eseguire almeno una prova di sensibilità.	• Dopo la pulizia • Dopo il montaggio della bilancia • Dopo un aggiornamento software • A seconda delle procedure interne (SOP).	vedere "Test"
Pulizia	• Dopo ogni utilizzo • Dopo aver sostituito la sostanza • In base al livello di inquinamento • A seconda del regolamento interno (SOP)	vedere "Pulizia"
Aggiornamento del software	• A seconda delle procedure interne (SOP). • Dopo il lancio di una nuova versione del software.	consultare "Aggiornamento software"

Vedi anche

- Regolazioni ▸ pagina 63
- Test ▸ pagina 54
- Pulizia ▸ pagina 184
- Aggiornamento del software ▸ pagina 189

7.2 Pulizia

7.2.1 Smontaggio per effettuare la pulizia

⚠ ATTENZIONE

Lesioni causate da oggetti appuntiti o vetri rotti

I componenti dello strumento, come ad esempio il vetro, possono rompersi e causare lesioni.

– Procedere sempre con estrema cautela e attenzione.

1 Aprire lo sportello superiore (1) e tirarlo completamente indietro, fuori dalle guide degli sportelli laterali. Poco prima che il pannello superiore sia completamente estratto, si avvertirà una lieve resistenza: continuare a tirare con un po' di forza in più.

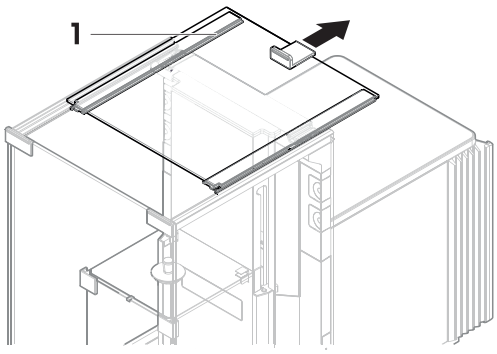

2 Afferrare gli sportelli laterali (2) e premere verso il basso la leva (3) per sbloccarli.

3 Rimuovere con cautela entrambi gli sportelli laterali (2).

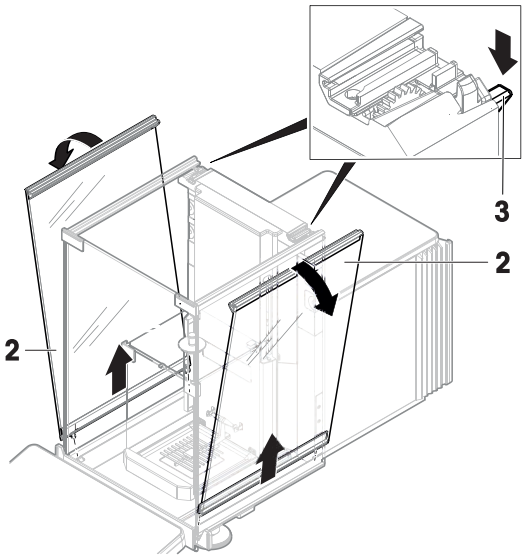

4 Inclinare il pannello anteriore (4) in avanti e rimuoverlo.

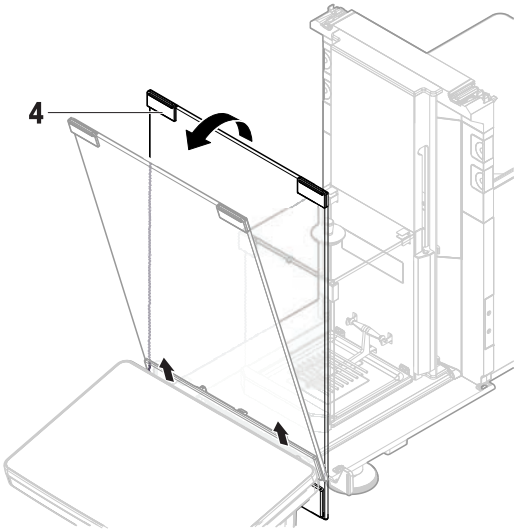

5 Rimuovere con cautela la chiusura (5) dal pannello superiore del paravento interno.

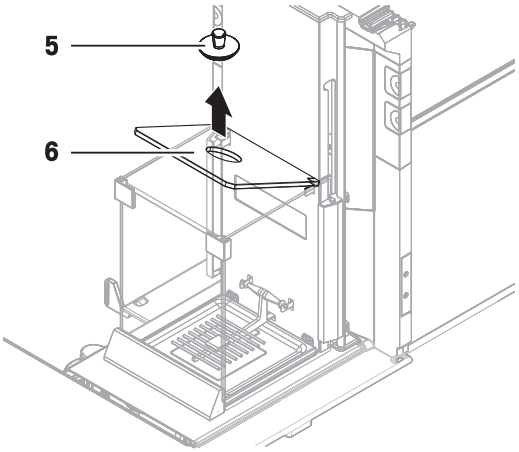

6 Rimuovere con cautela il pannello superiore (6).

7 Tirare entrambi gli sportelli laterali (7) verso l'alto, quindi ruotarli di 90° verso l'esterno.

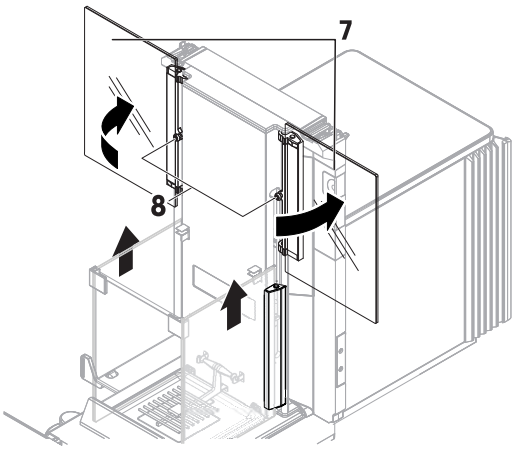

➡ I perni posti al centro degli sportelli (8) fuoriescono dalle aperture.

8 Rimuovere entrambi gli sportelli laterali (7).

9 Estrarre il pannello anteriore (9).

10 Per rimuovere il piatto di pesata (11), sollevare leggermente la parte anteriore e tirare verso l'alto.

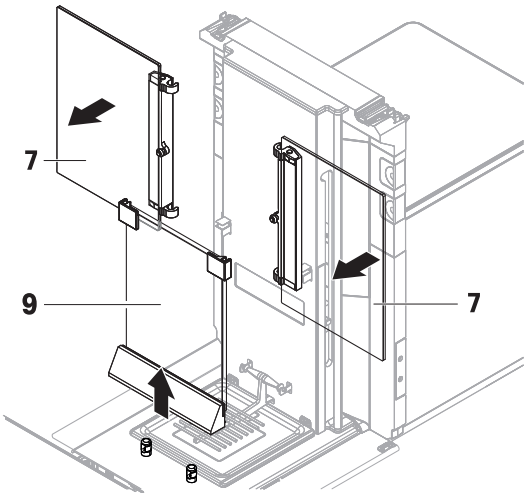

11 Rimuovere il vassoio di raccolta (10).

12 Riporre in un luogo sicuro tutti i componenti rimossi.

➡ La bilancia è pronta per la pulizia.

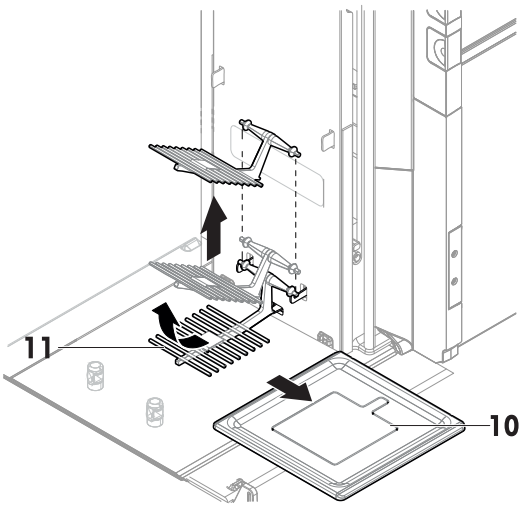

7.2.2 Agenti detergenti

Nella tabella seguente sono elencati gli strumenti di pulizia e gli agenti detergenti consigliati da METTLER TOLEDO. Prestare attenzione alla concentrazione degli agenti indicata nella tabella.

		Strumenti			Agenti detergenti						
		Salvietta di carta	Spazzola	Lavavetreria	Acqua	Acetone	Etanolo (70%)	Isopropanolo (70%)	Acido cloridrico (3-10%)	Idrossido di sodio (0,2-1,0 M)	Acido peracetico (2-3%)
Area intorno alla bilancia	Chassis della bilancia	✓	R	—	R	—	R	✓	R	R	R
	Piedini	✓	R	—	R	—	R	✓	R	R	R
Terminale della bilancia	Terminale	✓	R	—	✓	PR	R	R	R	R	R
	Display	✓	—	—	✓	PR	R	R	R	R	R
	Capottina del terminale	✓	R	—	✓	—	R	R	R	PR	PR
Paravento della bilancia	Pannelli di vetro	✓	R	R	R	PR	✓	✓	R	R	R
	Maniglie e telai non rimovibili	✓	R	—	R	PR	✓	✓	R	R	R
Area di pesata	Piatto di pesata	R	R	✓	R	R	✓	✓	R	R	R
	Vassoio di raccolta	R	R	✓	R	R	✓	✓	—	—	R

Legenda

✓ La migliore raccomandazione di METTLER TOLEDO; può essere usato senza limitazioni.

R Consigliato da METTLER TOLEDO; può essere usato senza limitazioni.

PR Parzialmente raccomandato da METTLER TOLEDO: occorre valutare la resistenza individuale agli acidi e agli alcali, inclusa la dipendenza dal tempo di esposizione.

— Sconsigliato. Elevato rischio di danni.

7.2.3 Pulizia della bilancia

AVVISO

Danni allo strumento dovuti a metodi di pulizia inadeguati.

Se dei liquidi penetrano all'interno dello chassis, possono danneggiare lo strumento. La superficie dello strumento può essere danneggiata da alcuni agenti detergenti, solventi o abrasivi.

1 Non spruzzare o versare liquidi sullo strumento.
2 Utilizzare solo gli agenti detergenti specificati nel Manuale di riferimento dello strumento o nella guida "8 Steps to a Clean Balance".
3 Per pulire lo strumento utilizzare solo un panno leggermente inumidito e privo di lanugine o una salvietta.
4 Asciugare immediatamente qualsiasi fuoriuscita.

Per ulteriori informazioni sulla pulizia di una bilancia, consultare "8 Steps to a Clean Balance".

www.mt.com/lab-cleaning-guide

Pulizia attorno alla bilancia

– Rimuovere la sporcizia o la polvere presenti intorno alla bilancia ed evitare ulteriori contaminazioni.

Pulizia del terminale

– Pulire il terminale con un panno umido o una salvietta e un agente detergente delicato.

Pulizia delle parti staccabili

– Pulire la parte rimossa con un panno umido o una salvietta e un agente detergente delicato, oppure in lavastoviglie fino a 80 °C.

Pulizia dell'unità di pesata

1 Scollegare la bilancia dall'adattatore CA/CC.
2 Per pulire la superficie della bilancia, utilizzare un panno privo di lanugine inumidito con un agente detergente.
3 Innanzitutto, rimuovere la polvere con una salvietta monouso.
4 Rimuovere le sostanze viscose con un panno privo di lanugine inumidito e un solvente delicato, ad es., isopropanolo o etanolo al 70%.

7.2.4 Messa in funzione dopo la pulizia

1 Rimontare la bilancia.
2 Controllare che gli sportelli del paravento (superiore, laterali) si aprano e si chiudano normalmente.
3 Controllare se il terminale è collegato alla bilancia.
4 Ricollegare la bilancia all'adattatore CA/CC.
5 Controllare lo stato di messa in bolla e, se necessario, livellare la bilancia.
6 Rispettare il tempo di riscaldamento specificato nei "Dati tecnici".
7 Eseguire una regolazione interna.
8 Eseguire un test di routine secondo le procedure interne dell'utente. METTLER TOLEDO consiglia di eseguire un test di sensibilità dopo aver pulito la bilancia.
9 Premere →0← per azzerare la bilancia.

➡ La bilancia è pronta per l'uso.

Vedi anche

- Livellamento della bilancia ▸ pagina 32
- Dati tecnici ▸ pagina 193
- Eseguire una regolazione interna ▸ pagina 33
- Esecuzione di una "Test di sensibilità" ▸ pagina 60

7.3 Manutenzione

La regolare manutenzione da parte di un tecnico dell'assistenza autorizzato garantisce l'affidabilità nel tempo. Per informazioni dettagliate sulle opzioni di manutenzione disponibili, contattare l'esperto METTLER TOLEDO.

7.4 Aggiornamento del software

Ricerca software:

www.mt.com/labweighing-software-download

Per ricevere assistenza sull'aggiornamento del software, rivolgersi a un esperto dell'assistenza tecnica METTLER TOLEDO.

METTLER TOLEDO raccomanda di salvare i dati su un dispositivo di memorizzazione esterno prima di aggiornare il software.

Navigazione: ▸ Menu bilancia > Manutenzione > Aggiornamento del software

Vedi anche

- Esportazione e importazione impostazioni ▸ pagina 79

7.4.1 Aggiornamento del software

- Alla bilancia è collegato un dispositivo di archiviazione USB contenente il programma di installazione del software (nel formato di file zip).

1. Premere **Aggior. software**.
2. Selezionare **Aggiorna software** e premere **→Avanti**.
   - ➡ Viene avviata una procedura guidata che segue l'utente passo dopo passo nella procedura di aggiornamento.

7.4.2 Ripristino della versione precedente del software

È possibile riportare il software attuale alla versione precedente.

1. Premere **Aggior. software**.
2. Selezionare **Ripristina la vers. precedente del software.** e premere **→ Avanti**.
   - ➡ Viene avviata una procedura guidata che segue l'utente passo dopo passo nella procedura di aggiornamento.

7.4.3 Messa in funzione dopo l'aggiornamento del software

1. Premere ⏻ per accendere la bilancia.
2. Controllare lo stato di messa in bolla e, se necessario, livellare la bilancia.
3. Eseguire una regolazione interna.
4. Eseguire un test di routine per garantire la conformità alle normative interne dell'azienda.
5. Premere →0← per azzerare la bilancia.

➡ La bilancia è pronta per l'uso.

Vedi anche

- Livellamento della bilancia ▸ pagina 32
- Eseguire una regolazione interna ▸ pagina 33

8 Risoluzione dei problemi

Nei capitoli seguenti sono descritti i possibili errori, le loro cause e i relativi rimedi. Qualora si verifichino guasti che non possono essere risolti attraverso tali istruzioni, contattare METTLER TOLEDO.

8.1 Messaggi di errore

Messaggio di errore	Causa possibile	Diagnostica	Rimedio
Reset bilancia non riuscito	Comunicazione interrotta	–	Scollegare il cavo di alimentazione e ricollegarlo dopo alcuni secondi.
La data e l'ora del sistema non sono impostate correttamente	Batteria scarica	–	Collegare a una presa di corrente e lasciare la batteria in carica per due o tre giorni.
Impossibile determinare il peso.	Problemi elettronici al segnale dati.	–	Scollegare il cavo di alimentazione e ricollegarlo dopo alcuni secondi.
	Collegamento errato tra il terminale e l'unità di pesata.	Controllare che il cavo non sia danneggiato (spine piegate, storte o rotte).	Sostituire il cavo del terminale.
	Si è verificato un errore del dispositivo.	Controllare se un errore del dispositivo è elencato nel menu di manutenzione, vedere [Menu Service. ▶ pagina 107]. Premere **Errori dispositivo**.	Annotare il codice di errore e contattare il tecnico dell'assistenza METTLER TOLEDO.
Impossibile avviare la regolazione	Lo zero iniziale non è stato raggiunto all'accensione della bilancia.	–	Scollegare il cavo di alimentazione e ricollegarlo dopo alcuni secondi.
Ottimizzazione preventiva delle performance	La memoria della bilancia (RAM) è piena.	–	Completare l'attività corrente. Scollegare il cavo di alimentazione e ricollegarlo dopo alcuni secondi.

Vedi anche

🔗 Menu Service. ▶ pagina 108

8.2 Sintomi di errore

Sintomo di errore	Causa possibile	Diagnostica	Rimedio
Il display è nero.	Lo strumento è in modalità standby.	–	Accendere lo strumento.
	Manca l'alimentazione.	Controllare il collegamento all'adattatore CA/CC e alla presa di corrente.	Collegare l'unità di pesata a una presa di corrente. Vedere "Collegamento della bilancia".
	Il terminale non è collegato allo strumento.	Controllare il collegamento del cavo del terminale.	Collegare il cavo del terminale allo strumento.
	Il cavo del terminale è difettoso.	Controllare che il cavo non sia danneggiato (spine piegate, storte o rotte).	Sostituire il cavo del terminale.

Sintomo di errore	Causa possibile	Diagnostica	Rimedio
	Lo strumento è collegato a un adattatore CA/CC sbagliato.	Verificarlo consultando "Dati tecnici".	Utilizzare l'adattatore CA/CC corretto.
	L'adattatore CA/CC è difettoso.	–	Sostituire l'adattatore CA/CC.
Il valore riportato sul display oscilla.	Vibrazioni del banco di pesata, per es. vibrazioni dell'edificio, via vai di persone	Posizionare un becher contenente acqua sul banco di pesata. Le vibrazioni causano la formazione di piccole onde sulla superficie dell'acqua.	Proteggere la posizione di pesata dalle vibrazioni, per es. con un ammortizzatore. Individuare una postazione di pesata diversa.
	Correnti d'aria dovute a un paravento non a tenuta e/o a una finestra aperta.	Controllare che il paravento non presenti fessure.	Fissare il paravento. Chiudere la finestra.
	Il campione di pesata è elettrostaticamente carico.	Controllare che il risultato di pesata sia stabile quando si utilizza un peso di prova.	Aumentare l'umidità dell'aria nella camera di pesata. Utilizzare uno ionizzatore. Vedere "Accessori".
	Il luogo di installazione non è adatto per effettuare la pesata.	–	Rispettare i requisiti per il luogo di installazione. Vedere "Selezione del luogo di installazione".
	Qualcosa tocca il piatto di pesata.	Controllare che non vi siano parti in contatto o sporcizia.	Rimuovere le parti in contatto. Pulire la bilancia.
Il valore riportato sul display indica una deriva del segnale verso il più o il meno.	Il campione di pesata assorbe l'umidità o la fa evaporare.	Controllare che il risultato di pesata sia stabile quando si utilizza un peso di prova.	Coprire il campione di pesata.
	Il campione di pesata è carico elettrostaticamente.	Controllare che il risultato di pesata sia stabile quando si utilizza un peso di prova.	Aumentare l'umidità dell'aria nella camera di pesata. Utilizzare uno ionizzatore. Vedere "Accessori".
	Il campione di pesata è più caldo o più freddo dell'aria contenuta nella camera di pesata.	Controllare che il risultato di pesata sia stabile quando si utilizza un peso di prova acclimatato.	Portare il campione alla temperatura ambiente.
	La bilancia non si è ancora riscaldata.	–	Lasciare riscaldare la bilancia. Il tempo di riscaldamento adeguato è specificato in "Caratteristiche generali".
Il display mostra un problema di sovraccarico o carico insufficiente.	Il piatto di pesata installato non è corretto.	Sollevare leggermente o premere il piatto di pesata per vedere se il display visualizza il peso.	Installare l'apposito piatto di pesata.
	Non è installato alcun piatto di pesata.	–	Installare l'apposito piatto di pesata.

Sintomo di errore	Causa possibile	Diagnostica	Rimedio
	Punto di zero errato all'accensione.	–	Scollegare il cavo di alimentazione e ricollegarlo dopo alcuni secondi.
	La bilancia non è regolata.	–	Effettuare una regolazione interna. Consultare "Regolazione interna".
Il pannello anteriore del paravento non è esattamente a 90° rispetto alla piattaforma di pesata	Il pannello anteriore del paravento non è regolato correttamente.	–	Contattare il tecnico dell'assistenza METTLER TOLEDO per regolare il pannello anteriore.
Gli sportelli laterali del paravento non sono ben chiusi.	Gli sportelli laterali del paravento non sono regolati correttamente.	–	Contattare il tecnico dell'assistenza METTLER TOLEDO per regolare gli sportelli laterali.
L'interfaccia utente impiega molto tempo a rispondere.	Troppi risultati sono inclusi in **Elenco risultati** di un'attività.	Controllare **Elenco risultati** di ogni attività in corso e in sospeso.	Completare tutte le attività: Per ogni attività nell'elenco delle **Attività**, selezionare l'attività, premere **Continua l'attività** e quindi **Completa**.

8.3 Messa in funzione dopo la risoluzione di un guasto

Dopo aver risolto il guasto, procedere come segue per mettere in funzione la bilancia:

- Assicurarsi che la bilancia sia completamente rimontata e pulita.
- Ricollegare la bilancia all'adattatore CA/CC.

9 Dati tecnici

9.1 Caratteristiche generali

Alimentatore

Adattatore CA/CC (codice modello FSP060-DHAN3):	Ingresso: 100–240 V CA ±10%, 50–60 Hz, 1,8 A Uscita: 12 V CC, 5 A, LPS, SELV
Adattatore CA/CC (codice modello FSP060-DIBAN2):	Ingresso: 100–240 V CA ±10%, 50–60 Hz, 1,5 A Uscita: 12 V CC, 5 A, LPS, SELV
Cavo per adattatore CA/CC:	A 3 poli, con connettore specifico per Paese
Consumo elettrico della bilancia:	12 V CC ±10%, 2,25 A
Polarità:	

Protezione e standard

Categoria di sovratensione:	II
Livello di inquinamento:	2
Standard per la sicurezza ed EMC:	Consultare la Dichiarazione di conformità
Campo di applicazione:	Utilizzare esclusivamente in ambienti chiusi e asciutti

Condizioni ambientali

I valori limite si applicano quando la bilancia viene utilizzata nelle seguenti condizioni ambientali:

Altezza sopra il livello medio del mare:	Fino a 5.000 m
Temperatura ambiente:	+10 – +30 °C
Variazione di temperatura max:	5 °C/h
Umidità relativa dell'aria:	da 30 a 70%, senza condensa
Tempo di acclimatazione:	Almeno **8 ore** dopo aver collocato lo strumento nella stessa posizione in cui verrà messo in funzione.
Tempo di riscaldamento:	Almeno **120 minuti** dopo aver collegato la bilancia all'alimentatore. Quando viene acceso dalla modalità standby, lo strumento è immediatamente pronto all'uso.

La bilancia può essere utilizzata nelle seguenti condizioni ambientali. Tuttavia, le prestazioni di pesata della bilancia potrebbero non rientrare nei valori limite:

Temperatura ambiente:	+5 °C – +40 °C
Umidità relativa dell'aria:	da 20% a max 80% a 31 °C, in diminuzione lineare fino al 50% a 40 °C, senza condensa

La bilancia può essere scollegata e conservata nella sua confezione nelle seguenti condizioni:

Temperatura ambiente:	-25 – +70 °C
Umidità relativa dell'aria:	da 10 a 90%, senza condensa

Condizioni ambientali per comparatori

I comparatori devono essere utilizzati con le seguenti condizioni ambientali per ottenere le prestazioni specificate:

Velocità dell'aria, max:	0,15 m/s

9.2 Note esplicative riguardanti l'adattatore CA/CC METTLER TOLEDO

L'adattatore CA/CC esterno certificato è conforme ai requisiti delle apparecchiature a doppio isolamento di Classe II. Non è dotato di un collegamento di messa a terra di protezione, ma di un collegamento di messa a terra funzionale ai fini EMC. Il collegamento a terra **non è** una funzione di sicurezza. Nella "Dichiarazione di conformità" fornita con ogni prodotto sono disponibili ulteriori informazioni sulla conformità dei nostri prodotti.

In caso di test legati alla Direttiva europea 2001/95/CE, considerare l'adattatore CA/CC e lo strumento come apparecchiature a doppio isolamento di Classe II.

Pertanto, non è necessario effettuare una prova di messa a terra. Non è neppure necessario effettuare una prova di messa a terra tra il connettore di terra della spina di alimentazione e le parti esposte dello chassis metallico dello strumento.

Poiché lo strumento è sensibile alle cariche elettrostatiche, tra il connettore di terra (**1**) e il polo negativo (**2**) dell'adattatore CA/CC è collegata una resistenza di dispersione da 10kΩ. Questa soluzione è mostrata nel diagramma di circuito equivalente. Tale resistenza non è oggetto delle misure di sicurezza e non necessita di verifiche a intervalli regolari.

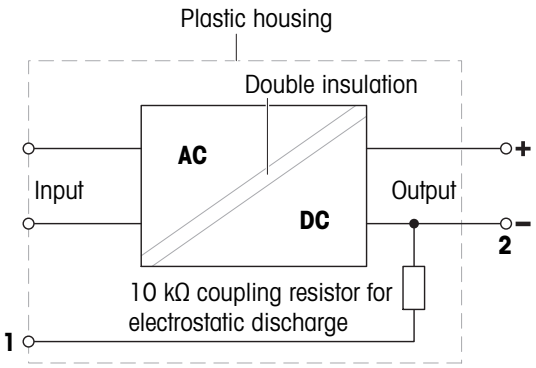

9.3 Specifiche tecniche

	XPR36	XPR36C	XPR36DR
Valori limite			
Portata	32 g	32 g	32 g
Carico nominale	30 g	30 g	30 g
Risoluzione	0.001 mg	0.001 mg	0.01 mg
Portata del range fine	–	–	8.1 g
Risoluzione nel range fine	–	–	0.001 mg
Ripetibilità (al carico nominale)	0.003 mg	0.0025 mg	0.008 mg
Ripetibilità (al 5% del carico)	0.0015 mg	0.001 mg	0.002 mg
Ripetibilità ABA (cinque cicli con carico nominale)	–	0.0015 mg	–
Ripetibilità ABA (cinque cicli con carico al 5%)	–	0.0007 mg	–
Scostamento della linearità	0.012 mg	0.012 mg	0.02 mg
Scostamento del carico decentrato (con carico di prova)	0.02 mg (10 g)	0.02 mg (10 g)	0.025 mg (10 g)
Scostamento del carico decentrato con piatto LEVEL-MATIC o piatto sospeso (con carico di prova)	–	0 mg (10 g)	–
Scostamento della sensibilità (con carico nominale) ▲	0.1 mg	0.1 mg	0.12 mg
Coefficiente di deriva termica della sensibilità	0.0001%/°C	0.0001%/°C	0.0001%/°C
Valori tipici			
Ripetibilità (al 5% del carico)	0.0007 mg	0.0006 mg	0.001 mg
Ripetibilità ABA (cinque cicli con carico nominale)	–	0.0012 mg	–
Ripetibilità ABA (cinque cicli con carico al 5%)	–	0.0006 mg	–
Scostamento della linearità	0.005 mg	0.005 mg	0.008 mg
Scostamento del carico decentrato (con carico di prova)	0.006 mg (10 g)	0.006 mg (10 g)	0.008 mg (10 g)
Scostamento della sensibilità (con carico nominale) ▲	0.06 mg	0.06 mg	0.08 mg
Pesata minima (USP, tolleranza = 0.10%) ▼	1.4 mg	1.2 mg	2 mg
Pesata minima (tolleranza = 1%) ▼	0.14 mg	0.12 mg	0.2 mg
Pesata minima, automatizzata (USP, tolleranza = 0.10%) ▼	–	–	–
Pesata minima, automatizzata (tolleranza = 1%) ▼	–	–	–
Tempo di stabilizzazione	3.5 s	3.5 s	2.5 s
Dimensioni e altre specifiche			
Dimensioni bilancia (L × P × A)	195 × 485 × 292 mm	195 × 485 × 292 mm	195 × 485 × 292 mm
Dimensioni del piatto di pesata (L × P)	40 × 40 mm	40 × 40 mm	40 × 40 mm
Diametro del piatto di pesata	–	35 mm	–
Altezza utile del paravento	114 mm	114 mm	114 mm
Peso bilancia	10.1 kg	10.1 kg	10.1 kg
Pesi per i test di routine			
Masse (classe OIML)	20 g (F1) / 1 g (F1)	20 g (F1) / 1 g (F1)	20 g (F1) / 1 g (F1)
Masse (classe ASTM)	20 g (ASTM 1) / 1 g (ASTM 1)	20 g (ASTM 1) / 1 g (ASTM 1)	20 g (ASTM 1) / 1 g (ASTM 1)

▲ dopo regolazione con massa interna

▼ determinato al 5% del carico, k = 2

	XPR56	XPR56C	XPR56DR
Valori limite			
Portata	52 g	52 g	52 g
Carico nominale	50 g	50 g	50 g
Risoluzione	0.001 mg	0.001 mg	0.001 mg
Portata del range fine	–	–	11 g
Risoluzione nel range fine	–	–	0.001 mg
Ripetibilità (al carico nominale)	0.005 mg	0.004 mg	0.012 mg
Ripetibilità (al 5% del carico)	0.0012 mg	0.001 mg	0.002 mg
Ripetibilità ABA (cinque cicli con carico nominale)	–	0.002 mg	–
Ripetibilità ABA (cinque cicli con carico al 5%)	–	0.0008 mg	–
Scostamento della linearità	0.02 mg	0.02 mg	0.03 mg
Scostamento del carico decentrato (con carico di prova)	0.03 mg (20 g)	0.03 mg (20 g)	0.035 mg (20 g)
Scostamento del carico decentrato con piatto LEVEL-MATIC o piatto sospeso (con carico di prova)	–	0 mg (20 g)	–
Scostamento della sensibilità (con carico nominale) ▲	0.125 mg	0.125 mg	0.15 mg
Coefficiente di deriva termica della sensibilità	0.0001%/°C	0.0001%/°C	0.0001%/°C
Valori tipici			
Ripetibilità (al 5% del carico)	0.0007 mg	0.0006 mg	0.001 mg
Ripetibilità ABA (cinque cicli con carico nominale)	–	0.0018 mg	–
Ripetibilità ABA (cinque cicli con carico al 5%)	–	0.0007 mg	–
Scostamento della linearità	0.005 mg	0.005 mg	0.008 mg
Scostamento del carico decentrato (con carico di prova)	0.01 mg (20 g)	0.01 mg (20 g)	0.012 mg (20 g)
Scostamento della sensibilità (con carico nominale) ▲	0.08 mg	0.08 mg	0.08 mg
Pesata minima (USP, tolleranza = 0.10%) ▼	1.4 mg	1.2 mg	2 mg
Pesata minima (tolleranza = 1%) ▼	0.14 mg	0.12 mg	0.2 mg
Pesata minima, automatizzata (USP, tolleranza = 0.10%) ▼	–	–	–
Pesata minima, automatizzata (tolleranza = 1%) ▼	–	–	–
Tempo di stabilizzazione	3.5 s	3.5 s	2.5 s
Dimensioni e altre specifiche			
Dimensioni bilancia (L × P × A)	195 × 485 × 292 mm	195 × 485 × 292 mm	195 × 485 × 292 mm
Dimensioni del piatto di pesata (L × P)	40 × 40 mm	40 × 40 mm	40 × 40 mm
Diametro del piatto di pesata	–	35 mm	–
Altezza utile del paravento	114 mm	114 mm	114 mm
Peso bilancia	10.1 kg	10.1 kg	10.1 kg
Pesi per i test di routine			
Masse (classe OIML)	50 g (F2) / 2 g (F2)	50 g (F2) / 2 g (F2)	20 g (F2) / 2 g (F2)
Masse (classe ASTM)	50 g (ASTM 1) / 2 g (ASTM 1)	50 g (ASTM 1) / 2 g (ASTM 1)	50 g (ASTM 1) / 2 g (ASTM 1)

▲ dopo regolazione con massa interna

▼ determinato al 5% del carico, k = 2

9.4 Dimensioni

9.4.1 Microbilance analitiche e comparatori di massa XPR

Modelli: XPR36, XPR36C, XPR36DR, XPR56, XPR56C, XPR56DR

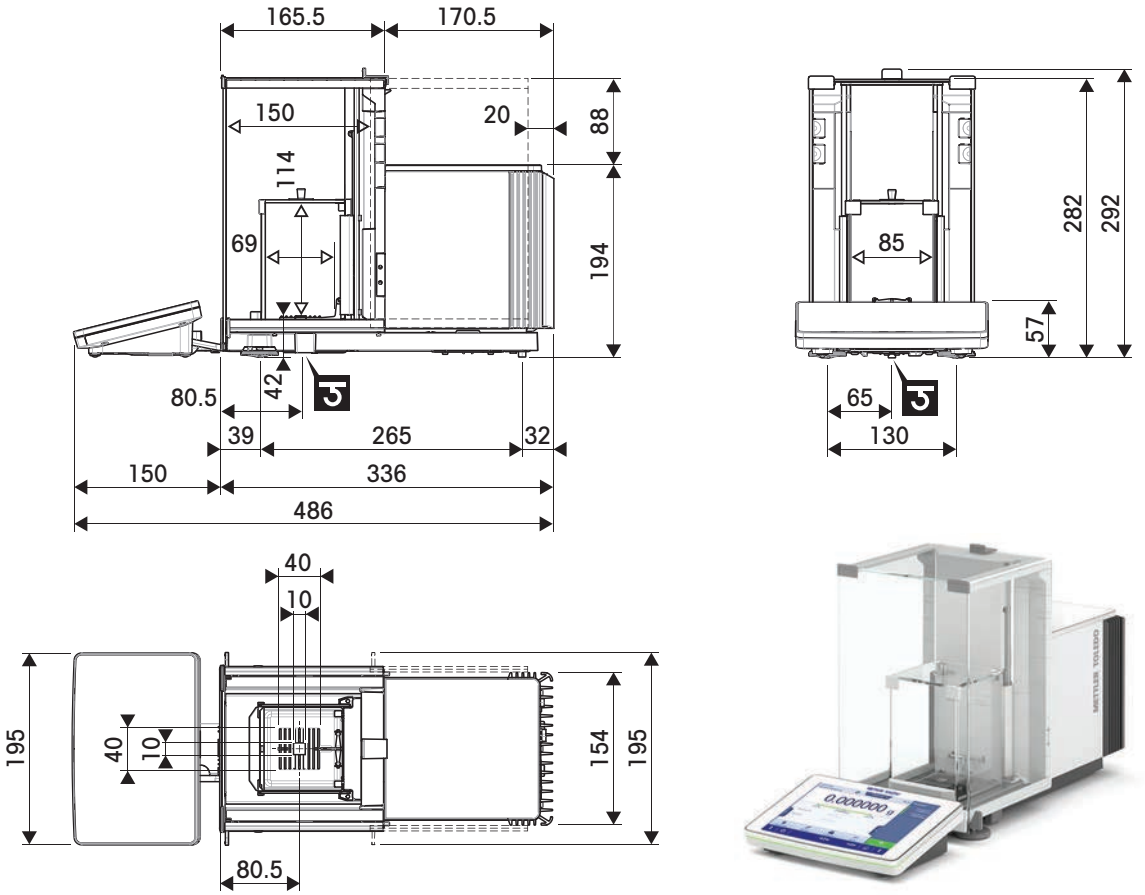

◄——►	Dimensioni esterne [mm]
◁——▷	Dimensioni utili [mm]
⅁	Posizione dell'asse del gancio di pesata

10 Smaltimento

In conformità a quanto stabilito dalla Direttiva Europea 2012/19/UE sui rifiuti di apparecchiature elettriche ed elettroniche (RAEE), il presente strumento non può essere smaltito tra i rifiuti domestici. Tale presupposto resta valido anche per i Paesi al di fuori dei confini della UE, conformemente alle norme nazionali vigenti.

Smaltire il prodotto in conformità con le disposizioni locali, presso un punto di raccolta specifico per apparecchiature elettriche ed elettroniche. Per qualsiasi chiarimento, rivolgersi agli enti preposti o al rivenditore dell'apparecchiatura stessa. Nel caso in cui si debba cedere lo strumento a terzi, occorre allegare il contenuto della normativa citata.

11 Accessori e parti di ricambio

11.1 Accessori

Gli accessori sono componenti aggiuntivi che possono agevolare il flusso di lavoro.

	Descrizione	Codice
Piatti di pesata		
	Micro-coperchio SmartGrid	11106262
ErgoClips		
	ErgoClip Stand micro (Stativo per ErgoClips micro), supporto per 3 ErgoClips	11140175
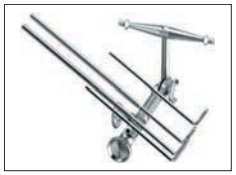	ErgoClip Pallone bilancia micro (per pallone volumetrico)	11107879
	ErgoClip vial bilancia micro	30078848
	Cestello ErgoClip bilancia micro (cestello per oggetti di pesata piccoli)	11107889
	ErgoClip vial bilancia micro	30296641
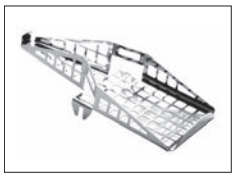	Micro ErgoClip SmartPrep	30138674

Taratura delle pipette

Trappola anti-evaporazione da 10 ml — 30460839

Kit antistatici

Ionizzatore compatto (USB) con adattatore di montaggio — 30499860

Ionizzatore compatto con supporto (USB) — 30499859

Ionizzatore compatto aggiuntivo (USB) per ionizzatore compatto con supporto (30499859) — 30496446

Stampanti

Stampante ad aghi P-52RUE dotata di collegamenti RS232, USB ed Ethernet per stampa di scontrini — 30237290

- Rotolo di carta (lunghezza: 20 m), set di 5 pezzi — 00072456
- Rotolo di carta (lunghezza: 13 m), autoadesivo, set di 3 pezzi — 11600388
- Cartuccia a nastro, nera, 2 pezzi — 00065975

Stampante termica P-56RUE dotata di collegamenti RS232C, USB ed Ethernet per stampe semplici, con data e ora — 30094673

- Rotolo di carta, bianco (lunghezza: 27 m), 10 pezzi — 30094723
- Rotolo di carta, bianco, autoadesivo (lunghezza: 13 m), 10 pezzi — 30094724

Stampante termica P-58RUE dotata di collegamenti RS232C, USB ed Ethernet per stampe semplici, con data e ora, stampa di etichette, applicazioni della bilancia, per es. statistiche, formulazione, totalizzazione — 30094674

- Rotolo di carta, bianco (lunghezza: 27 m), 10 pezzi — 30094723
- Rotolo di carta, bianco, autoadesivo (lunghezza: 13 m), 10 pezzi — 30094724
- Rotolo di carta, bianco, etichette autoadesive (550 etichette), set di 6 pezzi — 30094725
- Dimensioni dell'etichetta 56×18 mm

Dispositivi antifurto

Cavo antifurto con blocco 11600361

Lettori / scrittori / schede RFID

EasyScan USB 30416173
Legge e scrive i chip RFID.

Smart Tag
Set da 50 pezzi 30101517
Set da 200 pezzi 30101518

Accessori per operazioni a mani libere

ErgoSens, sensore ottico per operazioni remote (connessione USB) 30300915

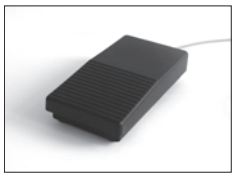

Interruttore a pedale, pedale opzionale per funzionamento remoto (connessione USB) 30312558

Lettori di codici a barre

Lettore di codici a barre USB con fili 30417466

Cavi per Interfacce RS232C

Cavo USB-RS232 (per collegare lo strumento a una porta USB tramite RS232C) 64088427

Cavo USB-RS232 con null modem integrato per il collegamento di periferiche e computer alla bilancia XPR/XSR tramite RS232C — 30576241

Interfacce wireless

Adattatore seriale Bluetooth RS232C ADP-BT-S — 30086494

Per la connessione wireless tra:

- strumento e computer (a seconda del modello di strumento)
- stampante e strumento

Adattatore USB Bluetooth per la connessione wireless alla stampante P-5x — 30416089

(è necessario un adattatore seriale Bluetooth RS232 aggiuntivo 30086494)

Tavole de pesata

Tavolo di pesata — 11138042

Software

LabX Balance Express — 11153120

Sistema indipendente, comprende una licenza per la bilancia.

LabX Balance Server — 11153121

Sistema server client, include una licenza per la bilancia.

Licenza per 1 strumento LabX Balance — 11153220

Licenza aggiuntiva per strumento singolo per edizione Express o Server.

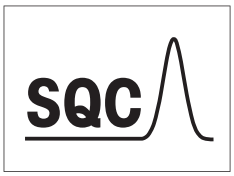

licenza SQC — 30539260

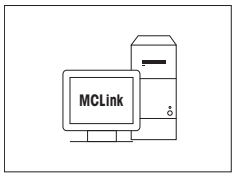

Software MC Link per la taratura delle masse

Licenza MC Link – 1 strumento	30208285
Aggiornamento Multi Place MC Link	30208289
Opzione MC Link – Confezione con codice a barre	30212767
Opzione MC Link – Audit Trail	30208283
Manuale di validazione MC Link	30212634
Servizio di installazione remota MC Link	30212635

Pesi di regolazione

Per pesi OIML / ASTM (con certificato di taratura)
▸ www.mt.com/weights

Varie

USB EasyHub 30468768

SmartPrep, imbuto monouso per una rapida e facile preparazione del campione. Per matracci di dimensioni 10/19, 12/21, 14/23. 50 pz 30061260

Cavo del terminale, esteso, lunghezza: 4,5 m 30300920

11.2 Parti di ricambio

Le parti di ricambio vengono consegnate con lo strumento originale, ma all'occorrenza possono essere sostituite senza l'aiuto di un tecnico dell'assistenza.

11.2.1 Camera di pesata

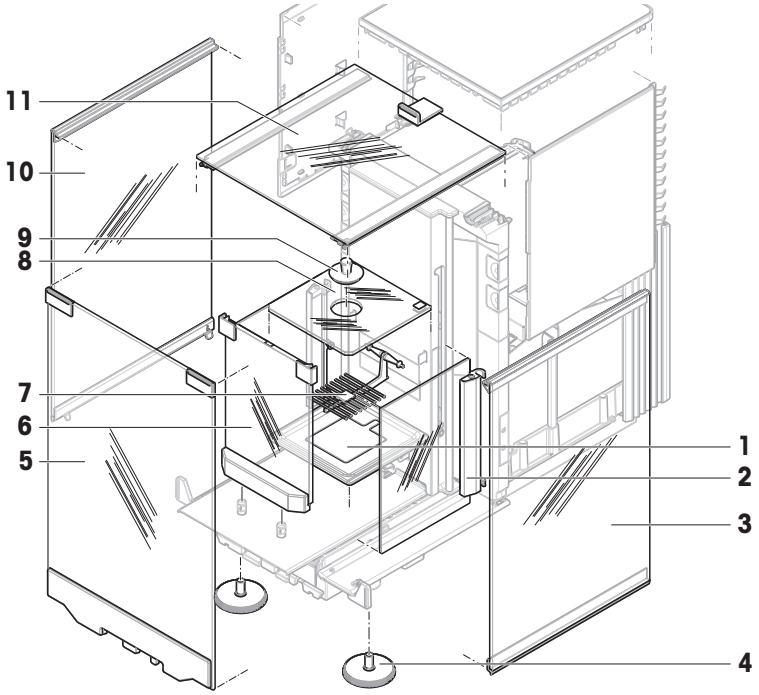

	Ordine n.	Designazione	Osservazioni
1	30460283	Vassoio di raccolta StaticDetect	–
2	30459911	Porta paravento interno	Medesimo per sinistra e destra
3	30459875	Sportello paravento destro	–
4	30460287	Piedini di livellamento, set	Include: 2 piedini di livellamento
5	30459877	Pannello paravento anteriore	–
6	30459913	Pannello anteriore del paravento interno	–
7	30460286	Piatto di pesata SmartGrid XPR Micro	–
8	30215377	Pannello superiore paravento interno	–
9	11106690	Chiusura paravento interno	–
10	30459874	Sportello paravento sinistro	–
11	30459876	Sportello paravento superiore	–

11.2.2 Varie

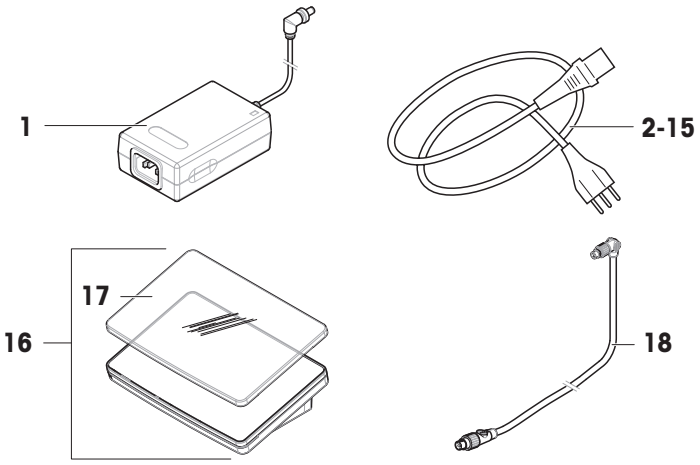

	Ordine n.	Designazione	Osservazioni
1	30388323	Adattatore CA/CC	Uscita: 12 V CC, 5 A
2	88751	Cavo di alimentazione AU	–
3	30015268	Cavo di alimentazione BR	–
4	87920	Cavo di alimentazione CH	–
5	30047293	Cavo di alimentazione CN	–
6	87452	Cavo di alimentazione DK	–
7	87925	Cavo di alimentazione UE	–
8	89405	Cavo di alimentazione GB	–
9	225297	Cavo di alimentazione IL	–
10	11600569	Cavo di alimentazione IN	–
11	87457	Cavo di alimentazione IT	–
12	11107881	Cavo di alimentazione JP	–
13	11107880	Cavo di alimentazione TH, PE	–
14	88668	Cavo di alimentazione US	–
15	89728	Cavo di alimentazione ZA	–
16	30134389	Terminale PRAT	Include: capottina di protezione
17	30125377	Capottina di protezione, terminale	Per terminale (PRAT, PRPT)
18	30416123	Cavo, terminale	–

11.2.3 Imballo

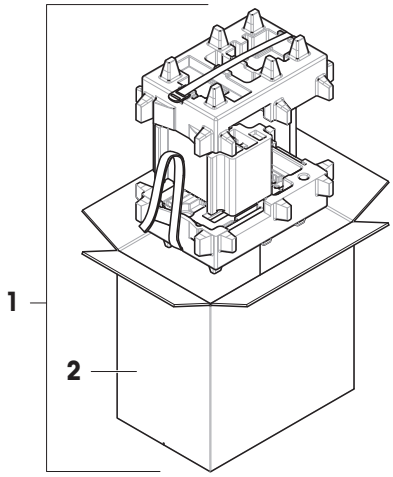

	Ordine n.	Designazione	Osservazioni
1	30460297	Imballo	Include: Scatolone per l'esportazione, materiale di protezione interno
2	30460298	Scatolone per l'esportazione	Esclusione: materiale di protezione interno

12 Appendice

12.1 Bilance omologate

12.1.1 Definizioni

Bilance omologate

Le bilance omologate sono bilance soggette ai requisiti legali locali degli "strumenti di pesata non automatici", come definiti in OIML R76. Per le bilance omologate, i risultati delle pesate nette devono essere conformi a un livello di controllo più elevato. Le bilance omologate vengono utilizzate, ad esempio, per la metrologia legale, per il commercio basato sul peso o per la determinazione della massa ai fini dell'applicazione delle leggi. Il termine "bilancia omologata" comprende bilance omologate per il commercio (LFT), bilance certificate e bilance registrate.

Le limitazioni e i comportamenti speciali di queste bilance sono descritti nella presente sezione e nelle impostazioni specifiche della bilancia all'interno del manuale.

Per identificare le bilance omologate, i caratteri /M o /A vengono aggiunti ai nomi dei modelli.

Intervallo effettivo della bilancia, d

Il valore **d** rappresenta l'"intervallo effettivo della bilancia". Secondo OIML R76-1 [T.3.2.2], rappresenta la differenza tra due valori indicati consecutivi. In alcuni paesi, il valore **d** è definito come la "divisione della bilancia" o l'"intervallo di divisione della bilancia". In pratica, viene spesso definita come "risoluzione".

Intervallo di verifica della bilancia, e

Il valore **e** rappresenta l'"intervallo di verifica della bilancia" [OIML R76-1: T.3.2.3]. Questo valore viene utilizzato per la classificazione e la verifica di uno strumento. Rappresenta l'accuratezza assoluta dello strumento ed è rilevante nel contesto della sorveglianza del mercato.

Il valore minimo dell'intervallo di verifica della bilancia è 1 mg. [OIML R76-1: 3.2]

12.1.2 Marcature descrittive

Le marcature descrittive dello strumento sono riportate sull'etichetta del modello, conformemente a OIML R76-1 [7.1.4]:

- **Min**: portata minima
- **Max**: portata massima (definita come "portata" nel presente documento)
- **e**: intervallo di verifica della bilancia
- **d**: intervallo effettivo della bilancia

L'etichetta del modello contiene anche le marcature descrittive, nonché altre caratteristiche metrologiche e limiti dello strumento.

12.1.3 Limitazioni per l'azzeramento e la tara

Azzeramento della bilancia

- All'accensione della bilancia, viene eseguito un azzeramento iniziale. Se il carico è superiore al 20% della portata della bilancia durante l'azzeramento iniziale, l'azzeramento non è possibile e non viene visualizzato alcun valore di pesata. [OIML R76-1: T.2.7.2.4 e 4.5.1]
- Durante il funzionamento, l'intervallo per il quale è possibile eseguire un azzeramento è ±2% della portata della bilancia. [OIML R76-1: 4.5.1]

Memorizzare la tara.

- Non è possibile memorizzare la tara se il peso lordo è negativo. [OIML R76-1: 4.6.4]

12.1.4 Metodo di fabbrica: General Weighing

Tutte le bilance vengono fornite con un metodo di fabbrica denominato **General Weighing**. Per le bilance omologate:

- Il metodo di fabbrica non può essere eliminato.
- L'unità del metodo di fabbrica **General Weighing** è impostata su **g** e non può essere modificata.
- All'accensione della bilancia, il metodo di fabbrica viene visualizzato nella schermata di pesata, indipendentemente dal metodo in esecuzione al momento dello spegnimento della stessa.
- Per il profilo di tolleranza utilizzato dal metodo di fabbrica, l'impostazione **Risoluz. display** è impostata su **1d** e non può essere modificata.

12.1.5 Rappresentazione dei risultati di pesata

La rappresentazione dei risultati di pesata dalle bilance omologate segue le regole relative alle unità di pesata, al valore del peso e all'indicatore del tipo di peso. Queste regole sono descritte nei paragrafi seguenti.

Unità

- È possibile selezionare una serie ridotta di unità.
- Le unità definite dall'utente (**Unità personalizzata**) sono limitate ai caratteri che non possono essere confusi con altre unità standard. I seguenti valori non sono consentiti (lettere maiuscole e minuscole):
  - tutte le unità comuni, abbreviazione o nome completo, ad esempio g, grammo, kg, ct, oz, ecc.
  - c, ca, car, cm, crt, cart, kt, gr, mgr, ugr, kgr, gra, mgra, ugra, kgra, grm, mgrm, ugrm, kgrm, mgram, ugram, kgram, k, chilo, to, tn, sh, tael, dram, dr, lboz, grammo, tonnellata, libbra, oncia, lbt, cwt, dwt
  - tutte le unità comuni che iniziano con la lettera "o", dove la "o" è sostituita dal numero "0", ad esempio 0z, 0zt, ecc.
  - tutte le unità comuni in cui la lettera "s" viene aggiunta alla fine

Risultato di pesata

Se l'intervallo effettivo della bilancia è inferiore all'intervallo di verifica della bilancia (**d** < **e**), le cifre inferiori a **e** sono chiamate cifre non verificate. Per bilance fino a quattro cifre (**d** ≥ 0,1 mg), le cifre non verificate sono marcate. Ad esempio, un peso di 100 mg posizionato su una bilancia con **e** = 1 mg e **d** = 0,1 mg verrà stampato come `100.[0] mg`. [OIML R76-1: 3.4.1, 3.4.2]

- valore del peso primario sulla schermata di pesata principale: le cifre non verificate sono disattivate
- valore del peso secondario (**Info peso**) sulla schermata di pesata principale: le cifre non verificate sono disattivate
- **Elenco risultati**, vista dettagliata: le cifre non verificate sono tra parentesi
- **Memoria alibi**: le cifre non verificate sono tra parentesi
- Stampa: le cifre non verificate sono tra parentesi
- Esportazione dei dati: nessuna marcatura speciale

Se si utilizzano unità personalizzate, le cifre non verificate non sono marcate.

La rappresentazione dei valori di peso non influisce sull'accuratezza dei risultati di pesata. Ciò è coerente con i requisiti di metrologia legale.

Indicatore del risultato di pesata

Il tipo di risultato di pesata, come **Peso netto**, **Peso di tara**, o **Peso lordo**, è marcato in conformità con OIML R76-1 [T.5.2, T.5.3, 4.6.5, 4.6.11, 4.7].

Indicatore	Schermata principale di pesata	Elenco risultati	Stampa
Peso netto	Net	**Peso netto**	**N**
Peso di tara	–	**Peso di tara**	**T**
Peso prefissato della tara	–	**Peso prefissato della tara**	**PT**
Peso lordo	–	**Peso lordo**	**B** [1]

Indicatore	Schermata principale di pesata	Elenco risultati	Stampa
Peso calcolato	✱	*	*
Peso instabile	o	**D**	**D**

[1] Se sulla stampa è incluso solo il peso lordo, l'indicatore **B** viene omesso.

Esempi di stampa

Gli esempi seguenti si riferiscono a una bilancia con **e** = 1 mg e **d** = 0,1 mg. La tara o il valore di tara preimpostato è 200 mg, il peso lordo è 743,2 mg e il peso netto è 543,2 mg.

- con tara manuale:

```
N        543.[2] mg
T        200.[0] mg
B        743.[2] mg
```

- con tara preimpostata:

```
N      * 543.[2] mg
PT       200.0   mg
B        743.[2] mg
```

12.1.6 MT-SICS

I seguenti comandi non sono disponibili per le bilance omologate:

- C0
  - Non è possibile modificare il tipo di regolazione.
- TI
  - Non è possibile eseguire una tara immediata. [OIML R76-1: 4.6.8]
- ZI
  - Non è possibile effettuare un azzeramento immediato. [OIML R76-1: 4.5.6]

12.1.7 Riferimento

OIML R 76-1 Edition 2006 (E), Non-automatic weighing instruments, Part 1: Metrological and technical requirements – Tests

Indice

A

accedi 32, 84
acclimatazione
  tempo 32, 193
Adattatore CA/CC 193, 194
aiuto alla pesata
  SmartTrac 19
Alimentatore
  Vedere adattatore CA/CC 193
alimentatore automatico 114, 156
altitudine 193
assemblare
  bilancia 27
  paravento 27
attività 52
audio
  terminale 101
azzeramento 17, 34
  iniziale 108

B

bilancia certificata
  vedere la bilancia omologata 207
bilancia LFT
  vedere la bilancia omologata 207
bilancia omologata 108, 207
bilancia omologata per il commercio
  vedere la bilancia omologata 207
blocca
  bilancia 84
Bluetooth 104
  stampante 66, 105

C

clip rimovibile 15
clona
  metodo 52
comando
  MT-SICS 74, 106
  Servizio Web 76, 106
Condizioni ambientali 24, 193
conteggio pezzi
  creare un metodo 50
  esecuzione 51
  impostazioni 159
convenzione 7
creare
  gruppo utenti 82
  metodo 39
  prova di eccentricità 55
  prova di ripetibilità 55
  prova di sensibilità 55
  utente 82
cronologia 88

D

determinazione della densità
  creare un metodo 46
  esecuzione 47
  impostazioni 144
disconnettiti 84
disimballare
  bilancia 24
dispositivo
  eliminare 73
  ErgoSens 72, 105
  interruttore a pedale 72, 106
  lettore di codici a barre 69, 105
  Lettore RFID 44, 70, 85, 105
  modificare le impostazioni 73
  periferico 104
  stampante 65, 67, 105

E

EasyScan
  vedere Lettore RFID 70
elimina
  attività 52
  metodo 52
eliminare
  dispositivo 73
  Lettore RFID 73
ErgoSens 72, 105
  eliminare 73
esecuzione del metodo
  conteggio pezzi 51
  determinazione della densità 47
  formulazione semplice 42
  intervallo pesata 43
  pesata generica 40
  SQC 48

titolazione 45
esterna
dispositivo 104
regolazione 63, 64
Ethernet 103
etichetta identificativa
panoramica 18
EULA 31

F

formulazione semplice
creare un metodo 42
esecuzione 42
impostazioni 120

G

guida per il livellamento 32, 88

I

impostazione
pesata generica 108
impostazioni
conteggio pezzi 159
determinazione della densità 144
formulazione semplice 120
intervallo pesata 131
prova 170
prova di eccentricità 170
prova di ripetibilità 173
prova di sensibilità 177
regolazione 181
SQC 151
titolazione 134
info bilancia 91
informazioni sulla conformità 9
informazioni sulla sicurezza 10
installare
ErgoSens 72
interruttore a pedale 72
lettore di codici a barre 69
Lettore RFID 70
messa in funzione 31
paravento 27
sito 24
stampante 65, 66
terminale 26
interfaccia
Bluetooth 104
Ethernet 103
Interna
regolazione 63
interruttore a pedale 72, 106
eliminare 73
interruttore on/off 32, 33
intervallo pesata
creare un metodo 43
esecuzione 43
impostazioni 131

L

LabX 73, 74, 106
lettore di codici a barre 69, 105
eliminare 73
leva di sblocco
sportello 17
light
StatusLight 101
livello
bilancia 32
guida per il livellamento 32, 88
indicatore 19
piedini di livellamento 16
luminosità 101
luogo 24
LV12 114, 156

M

memoria
alibi 89
memoria alibi 89
memorizzare
bilancia 35
metodo 20
azione processo 39
clona 52
creare 39
elimina 52
esecuzione 39
modifica 51
modifica
metodo 51
MT-SICS 74, 106

P

panoramica
bilancia 13

etichetta identificativa 18
terminale 17
paravento 14
assemblare 27
password
accedi 32
nuovo utente 82
Reset 83
pesata generica
creare un metodo 40
esecuzione 40
impostazioni 108
pesata sotto la bilancia 36
peso
peso di prova 54
peso di prova 54
impostazioni 169
peso di prova combinato 54
piatto di pesata 14
piedini di livellamento 16
pompa
pressione 87
pressione
pompa 87
prova 20, 54
eccentricità 56
impostazioni 170
ripetibilità 58
sensibilità 60
prova di eccentricità 56
creare 55
impostazioni 170
prova di ripetibilità 58
creare 55
impostazioni 173
prova di sensibilità 60
impostazioni 177

R

regolazione 21, 63
esterna 63, 64
impostazioni 181
Interna 63
Reset
password 83
RFID
chip 85
lettore 44, 70, 85, 105
Smart Tag 44, 70
riscaldamento
tempo 32, 193

S

sblocca
bilancia 85
scatola
bilancia 35
schermata di pesata 19
schermata principale di pesata 19
sensore ottico
SmartSens 16
sportello 16
servizio
LabX 74, 106
MT-SICS 74, 106
web 76, 106
Servizio Web 76, 106
simbolo 7
avvertenza 10
simbolo di avvertenza 10
smaltimento 198
Smart Tag 44, 70
SmartGrid 14
SmartSens 16
SmartTrac 19
software
versione 7
sportello
aperto 17
impostazioni 99
impugnatura 15
leva di sblocco 17
sensore ottico 16
SQC
creare un metodo 48
esecuzione 48
impostazioni 151
stampa
pagina di prova 66, 68
risultato 65, 66
stampante 65, 67, 105
eliminare 73
installare 65, 66
prova 66, 68

standby 17, 33
StaticDetect 15
StatusLight 16, 101

T

tara 17, 34
temperatura 193
  tempo di acclimatazione 193
  tempo di riscaldamento 193
tempo
  acclimatazione 32, 193
  riscaldamento 32, 193
terminale 16
  audio 101
  Installare 26
  luminosità 101
  panoramica 17
  StatusLight 101
test
  creare 55
test di sensibilità
  creare 55
testa di dosaggio
  campi dati 86
  copia dati 86
  modifica dati 85
titolazione
  creare un metodo 45
  esecuzione 45
  impostazioni 134
trasporto
  breve distanza 35
  lunga distanza 35

U

umidità 193
USB
  stampante 65, 105
  vedere dispositivo 104
utente
  creare 82
  elimina 82
  gestione 81
  gruppo 82
  nome 32

V

vassoio di raccolta 15

GWP®

Good Weighing Practice™

GWP® è uno standard globale per strumenti di pesata nuovi o già esistenti, di qualsiasi produttore, che vi garantisce accuratezza e ripetibilità e semplifica le seguenti operazioni:

- Scelta della bilancia appropriata
- Taratura e utilizzo sicuro degli strumenti di pesata
- Rispetto degli standard di qualità e conformità in laboratorio e produzione

www.mt.com/GWP

www.mt.com/micro

Per ulteriori informazioni

Mettler-Toledo GmbH
Im Langacher 44
8606 Greifensee, Switzerland
www.mt.com/contact

Soggetto a modifiche tecniche.
© 08/2022 METTLER TOLEDO. All rights reserved.
30419862G it

30419862