InPro 7100 Conductivity Series

InPro 7100 導電率センサ
あらゆるプロセスに対応

高い汎用性

InPro 7100 (i) は、固定式ハウジング（InFlit / InDip シリーズ）および着脱式ハウジング（InTrac シリーズ）に対応し、あらゆるプロセスに設置することが可能です。

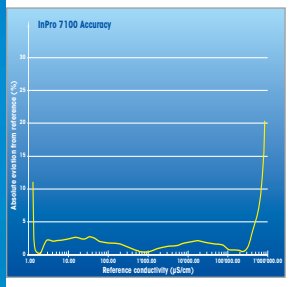

WideRange™ テクノロジーによるコスト削減と測定精度の向上

WideRange™ テクノロジーにより測定精度が向上し、またセンサの小型化が可能となりました。小径の配管（DN50）にも設置することが可能です。

素早い応答

InPro 7100 (i) は応答が速く、プロセスの変化を素早く検出し、プロセス制御の精度を高めます。このセンサの利点は以下の通りです：
- 収率の増加
- より高い製品品質
- 生産プロセスにおけるコストの削減

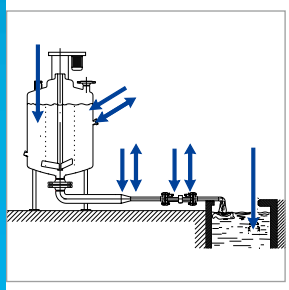

どんなプロセスにも対応

InPro 7100 (i) はコンパクトなデザインでさまざまな INGOLD ハウジングに対応しており、どんなプロセスでも設置が可能です。

InPro 7100 シリーズ あらゆるプロセスに対応

InPro 7100 (i) シリーズは、化学、医薬品、飲食料品および紙パルプ産業での用途に対応できるよう設計されています。シャフト素材に PEEK (FDA) を採用し、強力な薬品にも高い耐性を示します。特に、頻繁に CIP / SIP サイクルを行うプロセスに適しています。

ISM 新製品 InPro 7100 i はデジタル信号を利用したインテリジェントセンサマネジメント（ISM）技術を搭載しています。ISM の利点として、プラグ＆メジャー機能により測定を迅速に開始できる点があげられます。センサに関するすべてのデータはセンサヘッド内の回路に保存されており、変換器に接続するとデータは直ぐに変換器へ自動的に転送されます。デジタル信号はノイズの影響を受けないため、製品プロセスの安全性と信頼性が保証されます。

METTLER TOLEDO

InPro 7100 シリーズの技術仕様

接液材質	SS 316L (1.4435)、ハステロイ C-22 (仕様に従う)、または PEEK (FDA)
温度範囲	– 20...150 °C (– 4...302 °F)
接続規格	Pg 13.5
最大圧力	135 °Cで0 ... 20 bar (275 °Fで 0 ... 290 psi) 150 °Cで0 ... 10 bar (302 °Fで 0 ... 145 psi)
滅菌温度	最大 150 °C (最大 302 °F)
保護等級 (VP コネクタ)	IP68 (NEMA 4X)
ATEX（防爆規格）	Ex II 1/2 G Ex ia IIB T6/T5/T4/T3 *
長さ	120 mm 425 mm

* ATEX申請中

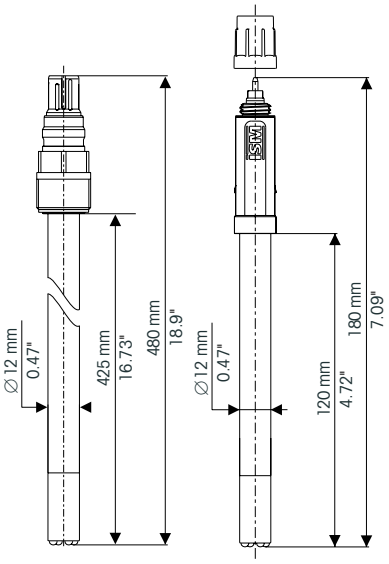

測定範囲（精度 ±5% 以上）

	変換器			
センサ	**M300**	**M300 ISM**	**M400**	**M800**
InPro 7100 (mS/cm)	0.02–400	–	0.02–400	–
InPro 7100 i (mS/cm)	–	0.02–500	0.02–500	0.02–500

InPro 7100

InPro 7100 i

変換器M800、M300、M300 ISM、M400

www.mt.com/pro

詳細はウェブサイトをご覧ください。

メトラー・トレド株式会社
プロセス機器事業部
〒110-0008 東京都台東区池之端2-9-7
池之端日殖ビル1F
TEL: 03-5815-5512
FAX: 03-5815-5522

製品仕様は予告なく変更することがありますので、あらかじめご了承ください。

© 10 / 2010 Mettler-Toledo AG.

Printed in Switzerland. 52 900 359