Pesatura dinamica

Bilancia dinamica TLW250

7.500 pacchi all'ora

Pianificazione efficiente del progetto
I sistemi vengono progettati in base alle vostre specifiche tramite un configuratore. Questo strumento viene utilizzato per creare uno schema e la specifica corrispondente. L'accesso rapido e semplificato a queste informazioni facilita la pianificazione del progetto.

Semplice implementazione di progetti a livello transnazionale
Un'interfaccia uomo-macchina (HMI) disponibile in 32 lingue standard semplifica l'installazione degli strumenti da parte degli integratori di sistemi che operano a livello internazionale e supporta l'implementazione del progetto a livello transnazionale.

Trasferimento dati efficace
La conformità a più di dieci standard di trasferimento dati, incluse le tecnologie Ethernet e Fieldbus, garantisce la massima compatibilità con altri sistemi di comunicazione senza interruzioni.

Integrazione conveniente in qualsiasi sistema di smistamento
Una vasta gamma di configurazioni della struttura, interfacce, protocolli e funzionalità consente di ridurre il numero di riprogettazioni, gli interventi di reingegnerizzazione o la necessità di modifiche alle infrastrutture IT.

Pesatura dei pacchi semplice
Più valore con le migliori prestazioni

La bilancia TLW250 è una soluzione per la pesatura dei pacchi semplice e conveniente che garantisce accuratezza e affidabilità. Progettata per soddisfare gli standard di integrazione di sistemi più esigenti, è perfetta per qualunque magazzino di movimentazione pacchi, linea di distribuzione o sistema di smistamento.

La tecnologia all'avanguardia delle celle di carico garantisce pesate accuratissime a velocità elevate. Le bilance sono disponibili in una vasta gamma di opzioni e configurazioni.

METTLER TOLEDO

Specifiche tecniche

TLW250

Pesatura dinamica dei pacchi

La bilancia TLW250 è facile da integrare e altamente affidabile, ideale per qualunque operazione di pesatura dinamica semplice e conveniente che garantisca al tempo stesso prestazioni elevate.

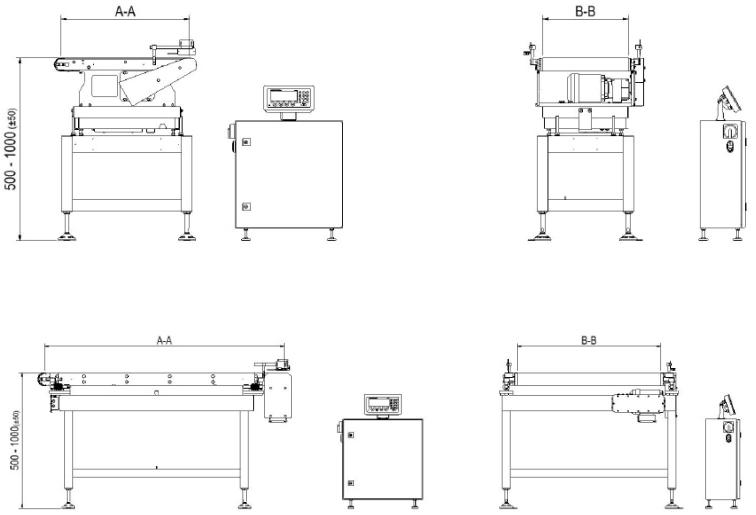

Caratteristiche e vantaggi
L'avanzata tecnologia di filtraggio stabilizza i risultati in condizioni di pesatura inadeguate
La gamma completa di approvazioni in merito a pesi e misure OIML garantisce la qualità dei dati per i processi interni e di fatturazione
Posizione di trasferimento dei dati configurabile per l'efficienza dello smistamento
Le interfacce standard offrono la possibilità di normalizzare le soluzioni di dimensionamento, pesatura e scansione
Terminale di pesatura multilingue per incrementare l'efficienza dell'operatore
Display digitale con unità di peso e simboli dello stato di funzionamento, tastiera a membrana con segnali acustici
Rilevazione automatica delle celle di pesatura sostitutive

Opzioni e accessori
Guide di scorrimento
Tensioni speciali
Interfacce: RS422, Ethernet, Fieldbus (Profibus DP, Ethernet/IP)
Arresto di emergenza
Grado di protezione IP65 V2A contro le infiltrazioni di acqua
Nastro trasportatore di entrata/uscita A-A/B-B
Pannello di controllo (armadio) conforme alla normativa UL508A
Memoria alibi
Nastri di pesatura angolabili fino a 20 gradi

Specifiche tecniche	TLW250 (60)	TLW250 (80)
Intervallo di pesatura	da 0 a 40 kg	da 0 a 80 kg
Accuratezza	± 5 g	± 20 g
Velocità	90 m/min	90 m/min
Produttività	Max 6000 pezzi all'ora*	Max 4800 pezzi all'ora*
Interasse rulli, nastro trasportatore di pesatura (A-A)	600, 800, 1.000 mm**	1.000, 1.200, 1.500, 1.700 mm**
Larghezza del nastro, nastro trasportatore di pesatura (B-B)	300, 400, 500 mm**	500, 600, 800, 900, 1.000, 1.100 mm**
Tensione	230 V (CA), monofase, 50/60 Hz, N, PE, ≥ 750 VA	230 V (CA), monofase, 50/60 Hz, N, PE, ≥ 1.200 VA
Protocolli standard	Multi Range Mettler, peso 8C	
Interfaccia	Ethernet, seriale	
Certificazioni	MID, NTEP, NMI	
Celle di carico	EMFR o DMS	

* La produttività può variare in base alla lunghezza e alla distanza dei pacchi.
** Su richiesta sono disponibili altre dimensioni.

METTLER TOLEDO Service con portata globale e soluzioni personalizzate

www.mt.com/TLW250

Per ulteriori informazioni

METTLER TOLEDO Group
Industrial Division
Contatto locale: www.mt.com/contacts

Soggetto a modifiche tecniche
©01/2021 METTLER TOLEDO. Tutti i diritti riservati
Documento n. 30531750 A
MarCom Industrial