动态称重

TLW250动态秤

每小时最多可处理7,500个包裹

有效项目规划
使用系统配置器，根据您的独特规格要求设计系统。该工具用于生成图纸与技术参数。快速和轻松访问这些信息有助于进行项目规划。

轻松实施跨国项目
提供32种标准语言的HMI，可支持从事国际业务的系统集成商方便安装设备和实施跨国项目。

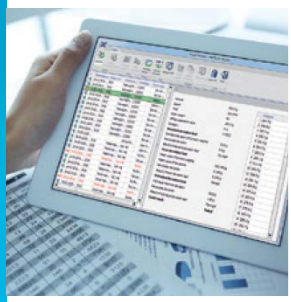

高效的数据通信
具有十种以上数据通信协议，包括以太网、现场总线技术，确保了与其它系统无缝兼容。

经济有效地与任何分拣系统集成
配备各种设计配置、接口、协议和功能，意味着几乎不需要对IT基础设施进行重组、重新设计或更改。

高速包裹称重
高性能，高价值

TLW250为需要可靠准确度的基本包裹称重提供了经济有效的解决方案。TLW250可满足最苛刻的系统集成要求，适用于任何包裹处理仓库、配送线或分拣系统。先进的称重传感器技术可在高速下提供顶级的称重准确性。

这些秤配有种类多样的选件和配置。

METTLER TOLEDO

技术参数

TLW250
动态包裹称重

如果需要的是具有高成本效益且性能无损的简单动态称重，可提供轻松集成和高可靠性的TLW250是理想之选。

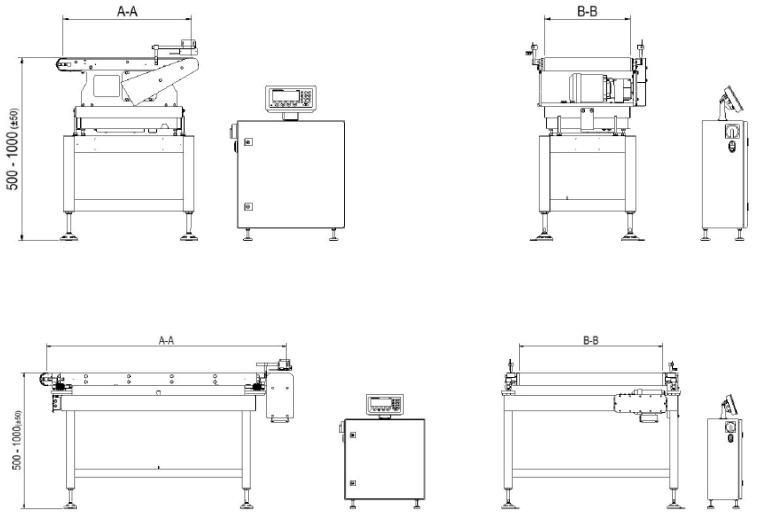

特性和优势
先进滤波科技，在不佳的称重条件下也能确保称重结果稳定
该秤具有全套OIML计量认证，为计价和内部流程保证了数据质量
可配置数据输出位置，便于分拣效率
标准接口可实现体积测量、称重与扫描解决方案的标准化
多语言称重终端提高操作效率
带称量单元和指示运行状态的符号的数字显示屏，以及带声音信号的薄膜键盘
自动检测称重传感器更换

选件与配件
导轨
特殊电压
接口：RS422、以太网、现场总线（总线接口、以太网/IP）
急停
更高防水等级IP65 V2A
进料/出料传输带A-A/B-B
符合UL508A要求的控制面板（控制柜）
承重日志
最高能够以20度的角度攀爬称重带

技术规格	TLW250 (60)	TLW250 (80)
称重范围	0 … 40 kg	0 … 80 kg
准确度	± 5 g	± 20 g
速度	90米/分钟	90米/分钟
生产量	最大值6000件/小时*	最大值4800件/小时*
称重传输带滚轮中心 (A-A)	600、800、1000 mm**	1000、1200、1500、1700 mm**
皮带宽度，称重输送机(B-B)	300、400、500 mm**	500、600、800、900、1000、1100 mm * *
电压	230 V (AC)，单相，50/60 Hz，N，PE，≥ 750 VA	230 V (AC)，单相，50/60 Hz，N，PE，≥ 1200 VA
标准协议	Mettler-Multi系列，称重8C	
接口	以太网，串行	
认证	MID、NTEP、NMI	
称重传感器	EMFR或DMS	

*处理量因包裹长度和间隔情况而异。

METTLER TOLEDO Service 遍布全球，提供量身定制的保养解决方案

www.mt.com/TLW250

访问网站，获得更多信息

梅特勒-托利多
工业/商业衡器及系统
地址：江苏省常州市新北区太湖西路 111 号
邮编：213125
电话：0519-86642040
传真：0519-86641991
E-mail: ad@mt.com

实验室/过程分析/产品检测设备
地址：上海市桂平路 589 号
邮编：200233
电话：021-64850435
传真：021-64853351
E-mail: ad@mt.com

欢迎添加工业微信号

微信号：MT-IND

Contact customer center 客户互动中心 4008-878-788

梅特勒-托利多始终致力于其产品功能的改进工作。基于该原因，产品的技术规格亦会受到更改。如遇上述情况恕不另行通知。

30486559 A Printed in P. R. China 2021/01