Pesaje dinámico

# Báscula dinámica TLW250

## 7500 paquetes por hora

**Planificación de proyectos eficiente**
Los sistemas se diseñan de acuerdo con sus especificaciones únicas mediante un configurador de sistemas. La herramienta se usa para crear un esquema y una especificación. El acceso rápido y sencillo a esta información facilita la planificación de proyectos.

**Implementación sencilla de proyectos internacionales**
Una HMI con 32 idiomas estándar facilita a los integradores de sistemas que trabajan a nivel internacional instalar equipos y prestar asistencia en proyectos transfronterizos.

**Comunicación de datos efectiva**
Los más de diez estándares de comunicación de datos, incluidas las tecnologías Ethernet y Fieldbus, garantizan la compatibilidad con otros sistemas para conseguir una comunicación perfecta.

**Integración rentable en cualquier sistema de clasificación**
Una amplia variedad de configuraciones de diseño, interfaces, protocolos y características supone que se requieran pocas modificaciones, reestructuraciones y cambios en la infraestructura de TI.

## Pesaje sencillo de paquetes
### Alto rendimiento y rentable

El modelo TLW250 supone una solución rentable para el pesaje básico de paquetes cuando se requiere una exactitud fiable. Este modelo, diseñado para satisfacer los requisitos de integración de sistemas más exigentes, funcionará a la perfección en cualquier almacén de manipulación de paquetes, línea de distribución o sistema de clasificación.

Gracias a su tecnología vanguardista de células de carga, alcanza una precisión de pesaje superior a altas velocidades. La báscula incluye una amplia variedad de opciones y configuraciones.

METTLER TOLEDO

Datos técnicos

# TLW250

## Pesaje dinámico de paquetes

Si existe la necesidad de realizar un pesaje dinámico sencillo que resulte rentable y que no ponga en peligro el rendimiento, el modelo TLW250 ofrece una integración fácil con una alta fiabilidad.

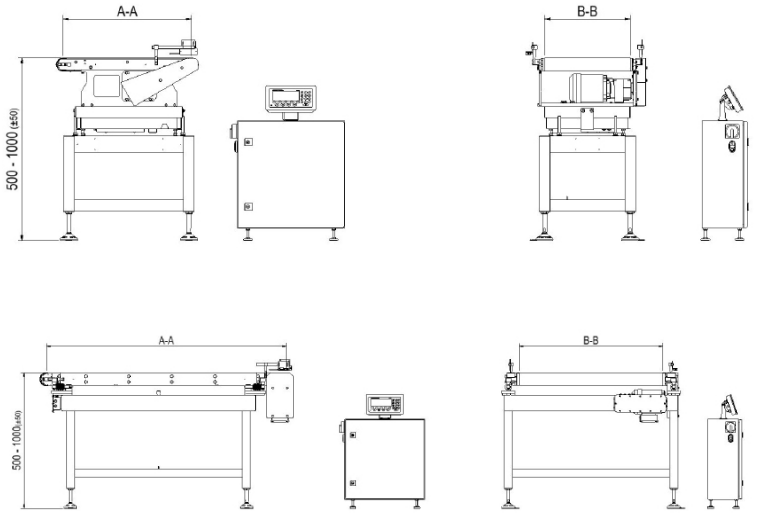


| Características y ventajas |
|---|
| La tecnología de filtro avanzado estabiliza los resultados en malas condiciones de pesaje. |
| La amplia gama de aprobaciones de mediciones y pesas OIML garantiza datos de calidad para procesos internos y de facturación. |
| Posición de envío de datos configurable para aumentar la eficacia de las tareas de clasificación. |
| Las interfaces estándares ofrecen la posibilidad de estandarizar las soluciones de control volumétrico, pesaje y escaneo. |
| Terminal de pesaje en varios idiomas. |
| Pantalla digital con unidad de pesaje y símbolos que indican el estado de funcionamiento, teclado de membrana con señales acústicas. |
| Detección automática de células de carga de sustitución. |

| Opciones y accesorios |
|---|
| Rieles de guía |
| Tensión especial |
| Interfaces: RS422, Ethernet, Fieldbus (Profibus DP, Ethernet/IP) |
| Noodstop |
| Mejora de la protección contra entrada de agua IP65 V2A |
| Transportador de salida/entrada A-A/B-B |
| Panel de control (armario) en conformidad con UL508A |
| Almacenamiento en memoria fiscal |
| Ascenso en las cintas de pesaje a un ángulo de hasta 20 grados |

| Especificaciones técnicas | TLW250 (60) | TLW250 (80) |
|---|---|---|
| Rango de pesaje | De 0 a 40 kg | De 0 a 80 kg |
| Precisión | ± 5 g | ± 20 g |
| Velocidad | 90 m/min | 90 m/min |
| Productividad | Máximo 6000 uds./h * | Máximo 4800 uds./h * |
| Centros de rodillo, transportador de pesaje (A-A) | 600, 800 o 1000 mm ** | 1000, 1200, 1500, 1700 mm ** |
| Anchura de la cinta, transportador de pesaje (B-B) | 300, 400 o 500 mm ** | 500, 600, 800, 900, 1000, 1100 mm ** |
| Voltaje | 230 V CA, monofásico, 50/60 Hz, N, PE, ≥ 750 VA | 230 V CA, monofásico, 50/60 Hz, N, PE, ≥ 1200 VA |
| Protocolos estándares | Mettler-Multi Range y Weight 8C | |
| Interfaces | Ethernet/Puertos serie | |
| Certificaciones | MID, NTEP, NMI | |
| Células de carga | EMFR o DMS | |

* El rendimiento variará dependiendo de la longitud del paquete y del espaciado entre paquetes.
** Hay otros tamaños disponibles mediante solicitud.

**METTLER TOLEDO** Service con alcance global y soluciones de asistencia personalizadas

**www.mt.com/TLW250**

Para más información


**METTLER TOLEDO Group**
Industrial Division
Contacto local: www.mt.com/contacts



Sujeto a modificaciones técnicas
©01/2021 METTLER TOLEDO. Todos los derechos reservados.


Número de documento 30486558 A
Comunicaciones de marketing industrial