Pesage dynamique

Balance dynamique TLW250

Jusqu'à 7 500 colis par heure

Planification de projet efficace
Les systèmes sont conçus selon vos exigences particulières à l'aide d'un configurateur de système. L'outil est utilisé pour créer le dessin et les caractéristiques. Un accès rapide et facile à ces informations permet de simplifier la planification du projet.

Exécution simplifiée des projets à l'international
Une IHM disponible en 32 langues en version standard facilite le travail à l'international des intégrateurs de systèmes qui peuvent installer l'équipement et soutenir les projets internationaux.

Communication de données efficace
Plus de 10 standards de communication de données, y compris les technologies Ethernet et Fieldbus, garantissent la compatibilité avec les autres systèmes pour une communication sans faille.

Intégration facile à n'importe quel système de tri
Une grande variété de configurations, d'interfaces, de protocoles et de fonctionnalités signifie que peu de restructuration, de ré ingénierie ou de changements à l'infrastructure informatique existante sont nécessaires.

Un pesage de colis simple
Performances élevées à prix abordable

La balance TLW250 constitue une solution économique pour le pesage de colis classique où la précision est indispensable. Conçue pour répondre aux exigences d'intégration système les plus exigeantes, elle s'adapte à tout entrepôt de traitement ou système de tri de colis, ou toute ligne de distribution.

La technologie de pointe des capteurs de pesée offre une précision de pesage optimale à des vitesses élevées. Cette balance est dotée d'un large éventail d'options et de configurations.

METTLER TOLEDO

Caractéristiques techniques

TLW250

Pesage dynamique de colis

Chaque fois que vous avez besoin d'un pesage dynamique simple, économique, sans aucun compromis en matière de performances, la TLW250 offre une intégration facilitée et une fiabilité optimale.

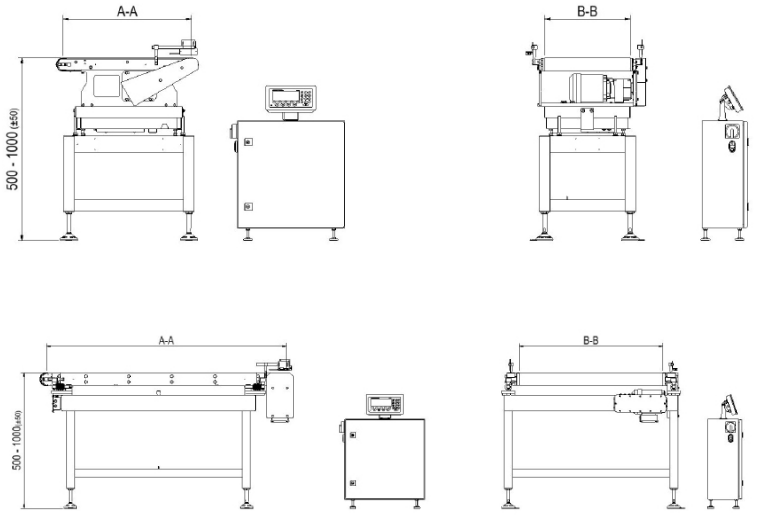

Caractéristiques et avantages
La technologie de filtre évoluée stabilise les résultats obtenus dans des conditions difficiles
L'homologation OIML en matière de poids et de mesures garantit la qualité des données à des fins de facturation et de traitement interne
Le moment d'envoi des données est configurable pour un tri efficace
Des interfaces standard offrent la possibilité de standardiser les solutions de dimensionnement, de pesage et d'identification
Terminal de pesage multilingue pour une meilleure efficacité d'utilisation
Écran numérique avec différentes unités de pesage et symboles indiquant l'état de fonctionnement, clavier à membrane avec signaux sonore
Détection automatique des cellules de pesage de remplacement

Options et accessoires
Rails de guidage
Tensions spéciales
Interfaces : RS422, Ethernet, Fieldbus (Profibus DP, Ethernet/IP)
Arrêt d'urgence
Protection supérieure contre la pénétration de l'eau IP65 V2A
Convoyeur en entrée/sortie A-A/ B-B
Panneau de commande (armoire) conforme à la norme UL508A
Stockage dans la mémoire Alibi
Bandes de pesage inclinées jusqu'à 20 degrés

Caractéristiques techniques	TLW250 (60)	TLW250 (80)
Plage de pesée	0 – 40 kg	0 – 80 kg
Précision	± 5 g	± 20 g
Vitesse	90 m/min	90 m/min
Rendement	Jusqu'à 6 000 colis/h*	Jusqu'à 4800 colis/h*
Entraxes, convoyeur de pesage (A-A)	600, 800, 1 000 mm**	1 000, 1 200, 1 500, 1 700 mm**
Largeur de bande, convoyeur de pesage (B-B)	300, 400, 500 mm**	500, 600, 800, 900, 1000, 1 100 mm**
Tension	230 V (CA), monophasé, 50/60 Hz, N, PE, ≥ 750 VA	230 V (CA), monophasé, 50/60 Hz, N, PE, ≥ 1200 VA
Protocoles standard	Mettler-Multi Range, poids 8C	
Interface	Ethernet, série	
Certifications	MID, NTEP, NMI	
Cellules de pesage	EMFR ou DMS	

* Le rendement varie en fonction de la longueur et de l'espacement des colis.
** Autres tailles disponibles sur demande.

METTLER TOLEDO Service – portée mondiale et solutions sur mesure

www.mt.com/TLW250
Pour plus d'informations

METTLER TOLEDO Group
Industrial Division
Contact local : www.mt.com/contacts

Sous réserve de modifications techniques.
©01/2021 METTLER TOLEDO. Tous droits réservés.
Document réf. 30486557 A
MarCom Industrial