SWB505 MultiMount

Right the First Time

Sécurité, exactitude, convivialité

Pesage des réservoirs

Les modules de pesage SWB505 MultiMount offrent une conception solide et de nombreuses fonctionnalités pour une installation facile et un pesage précis et fiable des réservoirs. Une vis anti-soulèvement standard supporte les forces de basculement et une butée verticale fournit une sécurité supplémentaire.

Convoyeurs et mélangeurs

Les modules de pesage SWB505 sont aussi conçus pour des applications de chargement dynamique, comme des convoyeurs, des mélangeurs et des mixeurs. SWB505 propose un contrôle à 360° pour une installation facile et une sécurité maximale. Le pied basculant restaure la position idéale de la plaque supérieure, afin de maintenir un pesage précis et reproductible.

Cellule de pesée

Une cellule de pesée analogique utilise un pied basculant qui aligne automatiquement les forces de charge pour un pesage précis. La cellule de pesée hermétiquement scellée est certifiée IP68 et peut être utilisée dans tous les environnements. La cellule de pesée est facile à inspecter ou à remplacer.

Stabilisateurs

Jusqu'à deux stabilisateurs en option peuvent être appliqués à chaque module de pesage pour stabiliser une balance soumise à de fortes vibrations, un couple élevé ou un pesage dynamique. Avec ces stabilisateurs, l'expansion thermique reste possible, garantissant ainsi des performances de pesage optimales.

Dès la première fois

Les fonctionnalités du SWB505 MultiMount garantissent une installation correcte de la balance dès le début. MultiMount ne transige pas avec la sécurité – toutes les fonctionnalités de sécurité sont intégrées. Le pied basculant fournit le niveau le plus élevé de précision de pesage. Des fonctionnalités de service, comme SafeLock™, permettent une installation facile et sans souci.

- Protection anti-soulèvement intégrée
- Butée de sécurité verticale
- Contrôle intégral à 360° intégré
- Conducteur de terre – protection de soudage
- SafeLock™ – module de pesage verrouillé pour installation
- SafeLock™ – cellule de pesée protégée pour installation
- Double stabilisateur en option
- Plage de capacité : de 5 kg à 4,4 t
- Cellule de pesée IP68, hermétiquement scellée, acier inoxydable
- Homologations internationales de série pour chaque cellule de pesée
- Matériel de montage zingué ou en acier inoxydable
- Étalonnage sans poids de test

METTLER TOLEDO

Caractéristiques techniques du Module de pesage SWB505 MultiMount – Module de Pesage

Module de Pesage		**unités de mesure**	**Spécification**												
Numéro de Modèle			SWB505 Multimount												
Taille			1							2					3
Capacité		kg (lb)	5 (11)	10 (22)	20 (44)	50 (110)	100 (220)	200 (441)	300 (661)	110 (250)	220 (500)	550 (1250)	1100 (2500)	2200 (5000)	4400 (10000)
Charge Limite, de Sécurité [9]	acier à outil	kg (lb)	7.5 (17)	15 (33)	30 (66)	75 (165)	150 (330)	300 (662)	450 (992)	165 (375)	330 (750)	825 (1875)	1650 (3750)	2980 (6700)	5920 (13300)
	inox	kg (lb)												2350 (5160)	5200 (11700)
Charge Limite, de Sécurité [9] sans capteur		kg (lb)	300 (675)							2200 (5000)					4400 (10000)
Force restituée [5]		%A.L./mm (../in) [3]	7.4 (190)							4.4 (111)					5.5 (140)
Force horizontale maxi	transversal [6] / longitudinal [6]	kN (lb)	3 (675)							7.5 (1685)					15 (3370)
force horizontale max.(longitudinale) par stabilisateur	longitudinal [6]	kN (lb)	1.5 (337)							5 (1120)					7.4 (1660)
Déplacement plaque supérieure maxi	transversal / longitudinal	mm (in)	± 2.5 (0.10)							± 3 (0.12)					± 3.5 (0.14)
Force de soulèvement maxi [8]		kN (lb)	3 (675)							11.1 (2500)					22.2 (5000)
Poids (incluant le capteur), nominal		kg (lb)	4 (8.8)							6.6 (14.5)				7 (15.4)	15.4 (34)
Matériaux			acier à outil / inox 18-8 (304) / inox 17-12-3 (316)												
Finition			Zingué / Electrozingué / Electrozingué												

1) Erreur due aux effets combinés de la non-linéarité et de l'hystérésis
2) Valeurs typiques uniquement. La somme des erreurs liées à l'erreur combinée et à l'effet de la température sur la sensibilité est conforme aux exigences de la recommandation OIML R60 et du guide NIST HB44.
3) C.A. = Charge Appliquée
4) Voir le certificat pour une complète information.
5) % de la charge appliquée (C.A.) par mm (in) déplacement de la plaque supérieure (transversale & longitudinale).
6) Force horizontale maxi pouvant être appliquée à la plaque supérieure.
8) Force de soulèvement maxi pouvant être appliquée à la plaque supérieure.
9) Force verticale maximum qui peut être appliquée au plat supérieur.

©01/2013

Caractéristiques techniques du Module de pesage SWB505 MultiMount – Capteur de Force

Capteur de Force		unités de mesure	Spécification												
Numéro de Modèle			MTB							0745A					
Portée Maximale (Emax)		kg (lb)	5 (11)	10 (22)	20 (44)	50 (110)	100 (220)	200 (441)	300 (661)	110 (250)	220 (500)	550 (1250)	1100 (2500)	2200 (5000)	4400 (10000)
Sensibilité Nominale		mV/V @Emax-kg	2 ± 0.002							0.970 ± 0.002	1.940 ± 0.002				
		mV/V @Emax-lb	n/a							1.000 ± 0.002	2.000 ± 0.002				
Erreur Combinée [1) 2)]		%Emax	≤ 0.018							0.03	≤ 0.018				
Effet de la Température sur	le Zéro	%Emax/°C (../°F)	≤ 0.001 (0.0006)							≤0.0027 (0.0015)	≤ 0.0020 (0.0010)				
	la Sensibilité [2)]	%C.A./°C (../°F)	≤ 0.0009 (0.0005)												
Plage de Température	Compensée	°C (°F)	-10 ~ +40 (+14 ~ +104)												
	Opérationnelle		-20 ~ +65 (-4 ~ +150)												
	de Stockage		-40 ~ +80 (-40 ~ +176)												
Certificat OIML / Européen [4)]	Classe		–	C3						–	C3				
	nmax		–	3000						–	3000				
	Vmin	g (lb)	–	0.8 (0.0018)	1.7 (0.0037)	4.2 (0.009)	8.3 (0.018)	16.7 (0.037)	25 (0.055)	–	32 (0.070)	79 (0.175)	159 (0.35)	317 (0.70)	635 (1.40)
Certificat NTEP [4)]	Classe		IIIS / III M							–	III M				
	nmax		3000 / 5000							–	5000				
	Vmin	g (lb)	0.4 (0.0009)	0.8 (0.0018)	1.7 (0.0037)	4.2 (0.009)	8.3 (0.018)	16.7 (0.037)	25 (0.055)	–	32 (0.070)	79 (0.175)	159 (0.35)	317 (0.70)	635 (1.40)
Certificat ATEX [4)]	Classe		II 2 G Ex ib IIC T4							II 2 G Ex ia IIC T4					
			II 2 D Ex ibD 21 IP6X T135°C							II 2 D Ex tD A21 IP6X T100°C					
			II 3 G Ex nA II T4							II 3 G Ex nA II T4					
			II 3 G Ex nL IIC T4							II 3 G Ex nL IIC T4					
			II 3 D Ex tD A22 IP6X T135°C							II 3 D Ex tD A22 IP6X T100°C					
	Paramètres		Ui=25V, Ii=600mA, Pi=1.25W, Ci=0.2nF/m, Li=1.0µH/m							Ui/Un=25V, Ii=600mA, Pi=1.25W, Ci=5nF, Li=30µH					
Certificat FM (Factory Mutual) [4)]	Numéro		3005885												
	Numéro, Le Canada		3025753C												
	Classe		IS / I,II,III / 1 / ABCDEFG /T4							IS / I,II,III / 1 / ABCDEFG /T4					
			NI / I / 2 / ABCD / T6							NI / I / 2 / ABCD / T6					
			S / II,III / 2 / FG / T6							S / II,III / 2 / FG / T6					
	Paramètres		Vmax=25V, Imax=600mA, Pi=1.25W, Ci=0, Li=0							Vmax=25V, Imax=600mA, Pi=1.25W, Ci=0, Li=29µH					
	No. de schéma Système, Les Etats-Unis		72184367							158574R					
	No. de schéma Système, Le Canada		72189337							158574R, 42111392					
Tension d'alimentation	Recommandée	V ac/cc	5~15												
	Max.		20												
Résistance	d'alimentation	Ω	≥ 383							≥ 385					
	de sortie		350 ± 1							350 ± 2					
Matériaux	Corps déformé (ressort)		inox												
Protection	Type		soudé												
	Classe IP		IP 68												
	Classe NEMA		NEMA 6/6P												
Charge Limite	de Sécurité	%Emax	150												
	de Rupture		300												
Déflection @ Emax., nominale		mm (in)	0.30 (0.012)		0.40 (0.016)			0.50 (0.020)	0.75 (0.030)	0.07 (0.003)	0.14 (0.005)	0.23 (0.009)	0.34 (0.013)	0.52 (0.020)	0.62 (0.024)
Poids, nominale		kg (lb)	0.6 (1.3)							0.9 (2)				1.3 (2.9)	2 (4.4)
Longueur du câble		m (ft)	3, 5 (9.8, 16.6)							2.2, 4.5, 9.1, 18.2 (7.5, 15, 30, 60)					

Cotes du module de pesage SWB505 mm [inch]

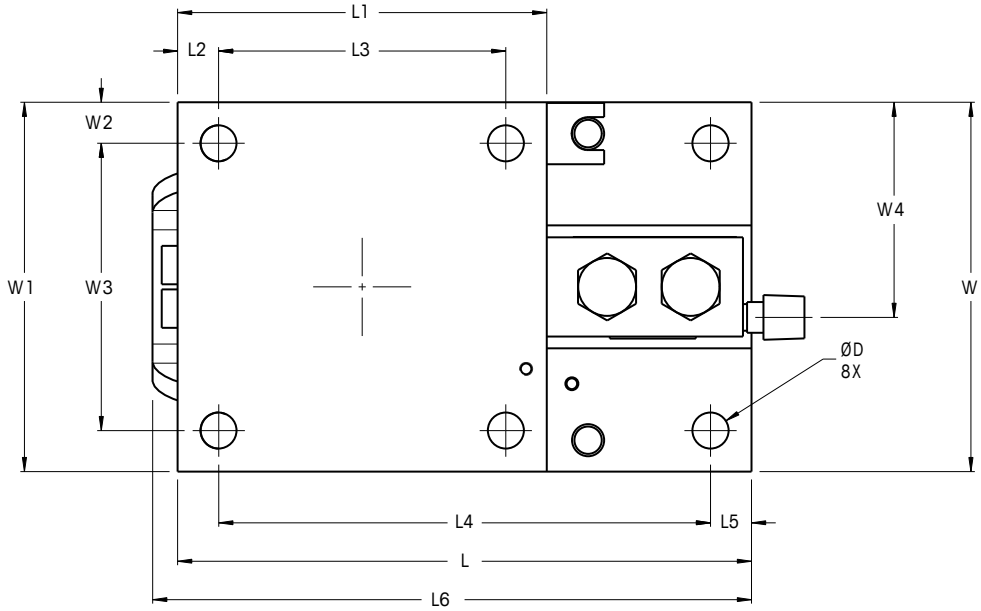

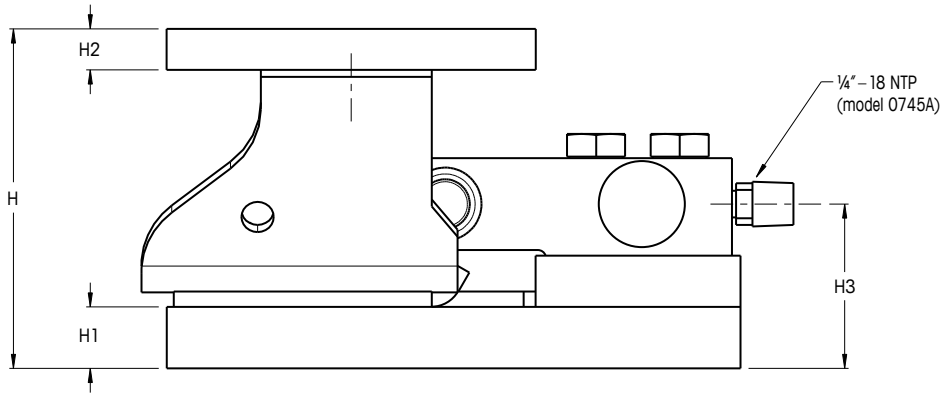

Taille	Capacité	Dimensions et emplacements																
		D	H	H1	H2	H3	L	L1	L2	L3	L4	L5	L6	W	W1	W2	W3	W4
1	5 kg – 300 kg (11 lb – 600 lb)	10 (0.4)	83 (3.3)	12.7 (0.50)	8 (0.3)	41.0 (1.61)	165 (6.5)	102 (4.0)	10 (0.4)	82 (3.2)	145 (5.7)	10 (0.4)	–	102 (4.0)	102 (4.0)	10 (0.4)	82 (3.3)	60.0 (2.36)
2	110 kg – 1.1 t (250 lb – 2.5 klb)	11.2 (0.44)	105.2 (4.14)	19.1 (0.75)	12.7 (0.50)	50.9 (2.00)	177.9 (7.00)	114.4 (4.50)	12.7 (0.50)	89.0 (3.5)	152.4 (6.00)	12.7 (0.50)	185.6 (7.31)	114.4 (4.50)	114.4 (4.50)	12.7 (0.50)	89.0 (3.5)	66.6 (2.62)
	2.2 t (5 klb)					51.3 (2.02)												69.7 (2.74)
3	4.4 t (10 klb)	17.5 (0.69)	136.6 (5.38)	25.4 (1.00)	19.1 (0.75)	70.3 (2.77)	235.0 (9.25)	152.4 (6.00)	25.4 (1.00)	101.6 (4.00)	184.2 (7.25)	25.4 (1.00)	–	152.4 (6.00)	152.4 (6.00)	25.4 (1.00)	101.6 (4.00)	91.7 (3.61)

Positionnements des modules de pesage SWB505 [2]

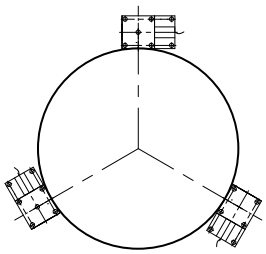

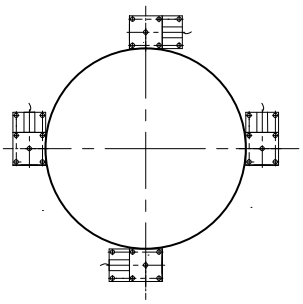

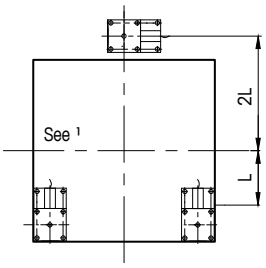

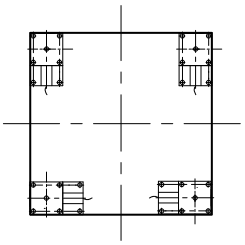

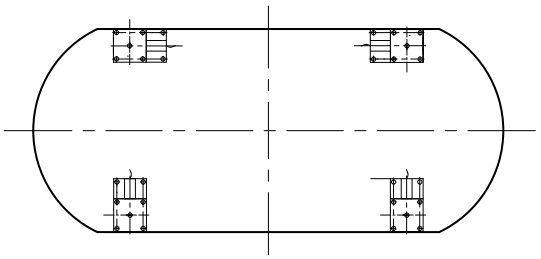

[1] Assure une répartition égale de la charge, mais la stabilité de ce dispositif doit être assurée.

[2] Les modules de pesage peuvent être orientés de différentes façons uniquement si les stabilisateurs ne sont pas utilisés.

Informations commande SWB505 – Module de pesage incluant capteur

Module de pesage assemblé SWB505 (incluant le capteur analogique MTB) Taille 1	Zingué	inox 18-8 (304)	inox 17-12-3 (316)**
Module de pesage assemblé SWB505 Taille 1, 5kg 0.05% - 3m	30040372	30040863	30040920
Module de pesage assemblé SWB505 Taille 1, 10kg C3/III M n:5 -3m	30040373	30040864	30040921
Module de pesage assemblé SWB505 Taille 1, 20kg C3/III M n:5 -3m	30040374	30040865	30040922
Module de pesage assemblé SWB505 Taille 1, 50kg C3/III M n:5 -3m	30040375	30040866	30040923
Module de pesage assemblé SWB505 Taille 1, 100kg C3/III M n:5 -3m	30040376	30040867	30040924
Module de pesage assemblé SWB505 Taille 1, 200kg C3/III M n:5 -3m	30040861	30040868	30040925
Module de pesage assemblé SWB505 Taille 1, 300kg C3/III M n:5 -3m	30040862	30040869	30040926

Options SWB505 Taille 1			
Stabilisateur Taille 1*, 5kg – 300kg	–	30040930	30040931
Faux montage Taille 1, 5kg – 300kg	–	30025909	30025913
Bloc d'absorption des chocsTaille 1, 5kg – 300kg	30040932		
Bloc d'absorption thermique 80°C Taille 1, 5kg – 300kg	30040933		
Bloc d'absorption thermique 170°C Taille 1, 5kg – 300kg	30040935		

Module de pesage assemblé SWB505 (incluant le capteur analogique 0745) Taille 2	Zingué	inox 18-8 (304)	inox 17-12-3 (316)**
Module de pesage assemblé SWB505 Taille 2, 110kg/250lb 0.03% -4.5m (15ft)	61043206	61043215	61046391
Module de pesage assemblé SWB505 Taille 2, 220kg/500lb C3/III M n:5 -4.5m (15ft)	61043207	61043216	61046392
Module de pesage assemblé SWB505 Taille 2, 550kg/1250lb C3/III M n:5 -4.5m (15ft)	61043208	61043217	61046393
Module de pesage assemblé SWB505 Taille 2, 1100kg/2500lb C3/III M n:5 -4.5m (15ft)	61043209	61043218	61046394
Module de pesage assemblé SWB505 Taille 2, 2200kg/5000lb C3/III M n:5 -4.5m (15ft)	61043210	61043219	61046395

Options SWB505 Taille 2			
Stabilisateur Taille 2*, 110kg/250lb–2200kg/5000lb	61046399	61046400	61046401
Faux montage Taille 2, 110kg/250lb–2200kg/5000lb	61010624	61046402	61046403
Bloc d'absorption des chocsTaille 2, 110kg/250lb–2200kg/5000lb	61005965		
Bloc d'absorption thermique 80°C Taille 2, 110kg/250lb–2200kg/5000lb	61010620		
Bloc d'absorption thermique 170°C Taille 2, 110kg/250lb–2200kg/5000lb	61024642		
Adapter Conduit	61005937	61010683	–

Module de pesage assemblé SWB505 (incluant le capteur analogique 0745) Taille 3**	Zingué	inox 18-8 (304)	inox 17-12-3 (316)**
Module de pesage assemblé SWB505 Taille 3**, 4400kg/10 000lb C3/III M n:5 -9.1m (30ft)	61043211	61043220	61046396

Options SWB505 Taille 3**			
Stabilisateur Taille 3*, 4400kg/10000lb	61046404	61046405	61046406
Faux montage Taille 3, 4400kg/10000lb	61010625	61046407	61046408
Bloc d'absorption des chocsTaille 3, 4400kg/10000lb	61005938		
Bloc d'absorption thermique 80°C Taille 3, 4400kg/10000lb	61010621		
Bloc d'absorption thermique 170°C Taille 3, 4400kg/10000lb	61037510		
Adapter Conduit	61005937	61010683	-

Références en gras = en stock
* 1 ou 2 suivant le module.
** 06/2013

©01/2013

Informations commande SWB505 – Module de pesage sans capteur

– SafeLock™ permet d'installer le matériel d'un module de pesage sans cellule de pesée, pour éviter d'endommager le capteur
– Associez le module de pesée à des longueurs et matériaux de câble spéciaux
– Utilisez le module de pesage avec une cellule de pesée fictive pour les systèmes de détection de niveau

Kit de montage capteur SWB505 (sans capteur) Taille 1	Zingué	inox 18-8 (304)	inox 17-12-3 (316)**	Capteur approprié MTB	
Kit de montage capteur SWB505 Taille 1 5kg – 300kg	30040927	30040928	30040929	**5kg -3m 71209934**	5kg -5m 72208033
				10kg C3/III M n:5 -3m 71209642	10kg C3/III M n:5 -5m 72208034
				20kg C3/III M n:5 -3m 71201556	20kg C3/III M n:5 -5m 72208035
				50kg C3/III M n:5 -3m 71201557	50kg C3/III M n:5 -5m 72208036
				100kg C3/III M n:5 -3m 71201558	100kg C3/III M n:5 -5m 72208037
				200kg C3/III M n:5 -3m 71201559	200kg C3/III M n:5 -5m 72208038
				300kg C3/III M n:5 -3m 71201560	300kg C3/III M n:5 -5m 72208039
				Dummy Load Cell MTB 30025910	

Kit de montage capteur SWB505 (sans capteur) Taille 2	Zingué	inox 18-8 (304)	inox 17-12-3 (316)**	Capteur approprié 0745A				Capteur approprié – Câble FEP		
Kit de montage capteur SWB505 Taille 2 110kg/220lb – 1100kg/2500lb	61043213	61043222	61046397	110kg -2.2m 72233956	**110kg -4.5m 72233957**	110kg -9.1m 72233958		110kg -2.2m FEP 72233959	110kg -4.5m FEP 72233960	
				220kg -2.2m 64052903	**220kg -4.5m 64052904**	220kg -9.1m 64052905		220kg -2.2m FEP 64052906	220kg -4.5m FEP 64052907	
				550kg -2.2m 64052908	**550kg -4.5m 64052909**	550kg -9.1m 64052910	550kg -18.2m 64052911	550kg -2.2m FEP 64052912	550kg -4.5m FEP 64052913	550kg -9.1m FEP 64052914
				1100kg -2.2m 64052915	**1100kg -4.5m 64052916**	1100kg -9.1m 64052917	1100kg -18.2m 64052918	1100kg -2.2m FEP 64052919	1100kg -4.5m FEP 64052920	1100kg -9.1m FEP 64052921
				Dummy Load Cell 0745 110kg – 1100kg 68000714						
Kit de montage capteur SWB505 Taille 2 2200kg/5000lb	61046636	61046637	61046638	2200kg -2.2m 64052922	**2200kg -4.5m 64052924**	2200kg -9.1m 64052925	2200kg -9.1m 64052925	2200kg -2.2m FEP 64052927	2200kg -4.5m FEP 64052928	2200kg -9.1m FEP 64052929
				Dummy Load Cell 0745 2200kg 61005963						

Kit de montage capteur SWB505 (sans capteur) Taille 3**	Zingué	inox 18-8 (304)	inox 17-12-3 (316)**	Capteur approprié 0745A				Capteur approprié – Câble FEP		
Kit de montage capteur SWB505 Taille 3** 4400kg/10000lb	61043214	61043223	61046398	–	4400kg -4.5m 64052930	**4400kg -9.1m 64052931**	4400kg -18.2m 64052932	–	4400kg -4.5m FEP 64052933	4400kg -9.1m FEP 64052934
				Dummy Load Cell 0745 4400kg 61005964						

Références en gras = en stock
** 06/2013

Code couleur, SWB505 MTB

Couleur	Fonction
Vert	+ Alimentation
Noir	– Alimentation
Blanc	+ Signal
Rouge	– Signal
Jaune	+ Tension du pont
Bleu	– Tension du pont
Jaune	Blindage (terre)

Code couleur, SWB505 0745A

Couleur	Fonction
Vert	+ Alimentation
Noir	– Alimentation
Blanc	+ Signal
Rouge	– Signal
Jaune	Blindage (terre)

Connectivité totale

METTLER TOLEDO propose de nombreuses interfaces qui facilitent la communication entre les équipements de pesage et les API, MES et ERP.

METTLER TOLEDO Service

Notre vaste réseau de services, parmi les meilleurs au monde, garantit disponibilité et longévité maximales à votre produit.

Indicateurs de pesage

METTLER TOLEDO propose une gamme complète d'indicateurs du pesage simple aux solutions pour applications de remplissage, de dosage, de gestion des stocks, de constitution de lots, de formulation, de comptage ou de pesage de contrôle.

Certificat de qualité ISO 9001
Certificat d'environnement ISO 14001

Sous réserve de modifications techniques
© 01/2013 Mettler-Toledo AG
Imprimé en Suisse MTSI 44098438
MarCom Industrial

www.mt.com

Pour plus d'informations visitez notre site